BỘ Y TẾ

BỘ Y TẾ	CỘNG HÒA XÃ HỘI CHỦ NGHĨA VIỆT NAM Độc lập - Tự do - Hạnh phúc
Số: 48/2010/TT-BYT	*Hà Nội, ngày 31 tháng 12 năm 2010*

THÔNG TƯ
Hướng dẫn chế độ khai báo, thông tin, báo cáo bệnh truyền nhiễm

Căn cứ Luật Phòng, chống bệnh truyền nhiễm ngày 21 tháng 11 năm 2007;

Căn cứ Nghị định số 188/2007/NĐ-CP ngày 27 tháng 12 năm 2007 của Chính phủ quy định chức năng, nhiệm vụ, quyền hạn và cơ cấu tổ chức của Bộ Y tế;

Bộ Y tế hướng dẫn chế độ khai báo, thông tin, báo cáo bệnh truyền nhiễm như sau:

Chương I
NGUYÊN TẮC, CHẾ ĐỘ, HÌNH THỨC, NỘI DUNG VÀ QUY TRÌNH KHAI BÁO, THÔNG TIN, BÁO CÁO BỆNH TRUYỀN NHIỄM

Điều 1. Nguyên tắc khai báo, thông tin, báo cáo bệnh truyền nhiễm

1. Nội dung khai báo, thông tin, báo cáo phải bảo đảm tính trung thực, đầy đủ và kịp thời.

2. Việc thông tin, báo cáo phải bảo đảm đúng trình tự, thủ tục, thẩm quyền và theo đúng các biểu mẫu ban hành kèm theo Thông tư này.

Điều 2. Khai báo khi có dịch

1. Người dân sinh sống trong khu vực được công bố dịch, người mắc bệnh hoặc nghi ngờ mắc bệnh truyền nhiễm, người phát hiện trường hợp mắc bệnh hoặc nghi ngờ mắc bệnh truyền nhiễm phải thực hiện việc khai báo bệnh dịch cho y tế thôn, bản, trạm y tế xã theo quy định tại khoản 1 Điều 47 của Luật Phòng, chống bệnh truyền nhiễm.

2. Ngay sau khi tiếp nhận thông tin về bệnh dịch từ người dân tại khu vực có dịch, cơ sở y tế phải thực hiện việc điều tra, xác minh tính xác thực của thông tin. Trường hợp xác định thông tin đó là chính xác phải thực hiện việc báo cáo theo quy định tại Điều 3, Điều 4, Điều 5 của Thông tư này.

Điều 3. Chế độ và hình thức thông tin, báo cáo bệnh truyền nhiễm

1. Chế độ báo cáo bệnh truyền nhiễm:

a) Báo cáo định kỳ bao gồm báo cáo ngày, báo cáo tuần, báo cáo tháng và báo cáo năm;

b) Báo cáo nhanh được thực hiện theo yêu cầu của cơ quan cấp trên để đáp ứng công việc trong thời gian ngắn;

c) Báo cáo đột xuất (gồm báo cáo phát hiện ổ dịch, dịch và báo cáo trường hợp bệnh) được thực hiện ngay sau khi phát hiện có trường hợp nghi mắc hoặc mắc bệnh truyền nhiễm thuộc nhóm A hoặc khi phát hiện ổ dịch, dịch nhưng tối đa không quá 24 giờ. Sau khi thực hiện báo cáo đột xuất thì thực hiện việc báo cáo trường hợp nghi mắc hoặc mắc bệnh truyền nhiễm thuộc nhóm A, ổ dịch, dịch nêu trên theo chế độ báo cáo ngày.

2. Hình thức thông tin, báo cáo thực hiện theo quy định tại khoản 2, Điều 22 Luật Phòng, chống bệnh truyền nhiễm.

Điều 4. Chỉ số và nội dung báo cáo bệnh truyền nhiễm

1. Chỉ số báo cáo bao gồm:

a) Số người mắc bệnh truyền nhiễm: Số trường hợp bệnh nhân theo định nghĩa ca bệnh giám sát tính theo ngày khởi phát trong giai đoạn cần báo cáo;

b) Số người tử vong do bệnh truyền nhiễm: Số trường hợp tử vong được chẩn đoán xác định do bệnh truyền nhiễm tính theo ngày tử vong có trong giai đoạn cần báo cáo;

c) Số tích lũy người mắc bệnh truyền nhiễm: Cộng dồn các trường hợp mắc bệnh truyền nhiễm trong khoảng thời gian giám sát nhất định hoặc theo từng loại thống kê, báo cáo;

d) Số tích lũy người tử vong do bệnh truyền nhiễm: Cộng dồn các trường hợp người chết do bệnh truyền nhiễm trong khoảng thời gian giám sát nhất định hoặc theo từng loại thống kê, báo cáo;

đ) Kết quả giám sát dịch tễ;

e) Thời gian, địa điểm phát hiện các trường hợp nghi ngờ mắc bệnh truyền nhiễm, các trường hợp mắc bệnh truyền nhiễm, ổ dịch hoặc dịch.

2. Nội dung báo cáo định kỳ:

a) Báo cáo ngày: Thực hiện theo quy định tại Phụ lục 2 ban hành kèm theo Thông tư này. Các chỉ số của báo cáo ngày được tính trong 24 giờ từ 00h00 đến 24h00 của ngày báo cáo;

b) Báo cáo tuần: Danh mục bệnh và nội dung báo cáo tuần thực hiện theo quy định tại Mục A Phụ lục 3, Phụ lục 4, Phụ lục 5, Phụ lục 6 ban hành kèm theo Thông tư này. Các chỉ số của báo cáo tuần được tính trong 7 ngày, từ 00h00 ngày thứ Hai đến 24h00 ngày Chủ nhật của tuần báo cáo. Báo cáo tuần được thực hiện kể cả khi không ghi nhận trường hợp bệnh;

c) Báo cáo tháng, năm: Danh mục bệnh và nội dung báo cáo tháng, năm thực hiện theo quy định tại Mục B Phụ lục 3, Phụ lục 7, Phụ lục 8, Phụ lục 9, Phụ lục 10, Phụ lục 11 ban hành kèm theo Thông tư này. Các chỉ số của báo cáo được tính từ 00h00 ngày đầu tiên đến 24h00 ngày cuối cùng của tháng báo cáo; các chỉ số của báo cáo năm được tính từ 00h00 ngày đầu tiên đến 24h00 ngày cuối cùng của năm báo cáo.

3. Nội dung báo cáo nhanh: Thực hiện theo yêu cầu cụ thể của cơ quan yêu cầu báo cáo.

4. Nội dung báo cáo đột xuất:

a) Báo cáo phát hiện ổ dịch, dịch thực hiện theo quy định tại Phụ lục 12 ban hành kèm theo Thông tư này. Trong đó, phải nêu rõ thời gian, địa điểm, số trường hợp mắc, tử vong; các kết quả điều tra, xét nghiệm ban đầu, nhận định về tình hình bệnh dịch và các biện pháp phòng, chống dịch đã triển khai (nếu có);

b) Báo cáo trường hợp bệnh thực hiện theo quy định tại Phụ lục 13, Phụ lục 14 ban hành kèm theo Thông tư này. Báo cáo được thực hiện ngay khi có kết quả điều tra ban đầu đối với các bệnh thuộc nhóm A hoặc các trường hợp đầu tiên của ổ dịch, dịch.

Điều 5. Quy trình báo cáo định kỳ bệnh truyền nhiễm

Quy trình báo cáo định kỳ bệnh truyền nhiễm thực hiện theo sơ đồ quy định tại Phụ lục 15 ban hành kèm theo Thông tư này, cụ thể như sau:

1. Y tế thôn, bản và các phòng khám chuyên khoa tư nhân có trách nhiệm thu thập, tổng hợp, báo cáo số liệu bệnh truyền nhiễm cho Trạm Y tế xã, phường, thị trấn (sau đây gọi tắt là xã) theo thời gian sau:

a) Đối với báo cáo ngày: Trước 9h00 ngày hôm sau;

b) Đối với báo cáo tuần: Trước 14h00 thứ Hai tuần kế tiếp;

c) Đối với báo cáo tháng: Trước ngày 03 của tháng kế tiếp;

d) Đối với báo cáo năm: Trước ngày 05 tháng 01 của năm kế tiếp.

2. Trạm Y tế xã có trách nhiệm tổng hợp, xác minh và báo cáo số liệu bệnh truyền nhiễm trong địa bàn xã cho Trung tâm Y tế huyện, quận, thị xã, thành phố thuộc tỉnh (sau đây gọi tắt là huyện), đồng thời thực hiện việc phản hồi thông tin cho các đơn vị thuộc địa bàn phụ trách theo thời gian như sau:

a) Đối với báo cáo ngày: Trước 11h00 ngày hôm sau;

b) Đối với báo cáo tuần: Trước 14h00 thứ Ba tuần kế tiếp;

c) Đối với báo cáo tháng: Trước ngày 05 của tháng kế tiếp;

d) Đối với báo cáo năm: Trước ngày 07 tháng 01 của năm kế tiếp.

3. Đơn vị y tế tại các công nông trường, xí nghiệp, nhà máy, cơ quan, trường học (sau đây gọi tắt là đơn vị y tế cơ quan, doanh nghiệp), bệnh viện huyện, các phòng khám đa khoa tư nhân có trách nhiệm tổng hợp, xác minh và báo cáo số liệu bệnh truyền nhiễm tại cơ sở mình cho Trung tâm Y tế huyện theo thời gian quy định tại khoản 2 Điều này.

4. Trung tâm Y tế huyện có trách nhiệm phân tích, báo cáo số liệu bệnh truyền nhiễm trong địa bàn huyện cho Trung tâm Y tế dự phòng tỉnh, thành phố trực thuộc Trung ương (sau đây gọi tắt là tỉnh) và thông tin bệnh về bệnh sốt rét, bệnh do ký sinh trùng, côn trùng cho Trung tâm Phòng chống sốt rét tỉnh (đối với các tỉnh đã thành lập Trung tâm này), đồng thời thực hiện việc phản hồi thông tin cho các đơn vị thuộc địa bàn phụ trách theo thời gian như sau:

a) Đối với báo cáo ngày: Trước 14h00 ngày hôm sau;

b) Đối với báo cáo tuần: Trước 14h00 thứ Tư tuần kế tiếp;

c) Đối với báo cáo tháng: Trước ngày 10 của tháng kế tiếp;

d) Đối với báo cáo năm: Trước ngày 10 tháng 01 của năm kế tiếp.

5. Bệnh viện tỉnh, bệnh viện thuộc các Bộ, ngành, bệnh viện tư nhân đóng trên địa bàn tỉnh có trách nhiệm tổng hợp, báo cáo thông tin bệnh truyền nhiễm tại cơ sở mình cho Trung tâm Y tế dự phòng tỉnh và thông tin bệnh về bệnh sốt rét, bệnh do ký sinh trùng, côn trùng cho Trung tâm Phòng chống sốt rét tỉnh (đối với các tỉnh đã thành lập Trung tâm này) theo thời gian quy định tại khoản 4 Điều này.

6. Trung tâm Kiểm dịch y tế quốc tế có trách nhiệm tổng hợp, xác minh, báo cáo số liệu bệnh truyền nhiễm phát hiện tại các cửa khẩu cho Cục Y tế dự phòng và các Viện Vệ sinh dịch tễ trung ương, Viện Pasteur thành phố Hồ Chí Minh, Viện Pasteur Nha Trang, Viện Vệ sinh dịch tễ Tây Nguyên (sau đây gọi tắt là Viện dịch tễ) phụ trách khu vực, đồng thời thông báo cho Trung tâm Y tế dự phòng tỉnh, Trung tâm Phòng chống Sốt rét tỉnh theo thời gian quy định tại khoản 4 Điều này.

7. Bệnh viện trung ương có trách nhiệm tổng hợp, báo cáo thông tin bệnh truyền nhiễm tại cơ sở mình cho các Viện dịch tễ và các Viện Sốt rét - Ký sinh trùng - Côn trùng Trung ương, Viện Sốt rét - Ký sinh trùng - Côn trùng Quy Nhơn, Viện Sốt rét - Ký sinh trùng - Côn trùng thành phố Hồ Chí Minh (sau đây gọi chung là Viện Sốt rét) phụ trách khu vực (đối với bệnh sốt rét, bệnh do ký sinh trùng, côn trùng), đồng thời thông báo cho Trung tâm Y tế dự phòng tỉnh, Trung tâm Phòng chống sốt rét tỉnh theo thời gian quy định tại khoản 4 Điều này.

8. Trung tâm Y tế dự phòng tỉnh có trách nhiệm tổng hợp, báo cáo thông tin bệnh truyền nhiễm tại cơ sở mình cho Sở Y tế tỉnh, Cục Y tế dự phòng, các Viện dịch tễ phụ trách khu vực và thông tin bệnh về bệnh sốt rét, bệnh do ký sinh trùng, côn trùng cho các Viện Sốt rét phụ trách khu vực, đồng thời thực hiện việc phản hồi thông tin cho các đơn vị thuộc địa bàn phụ trách theo thời gian sau:

a) Đối với báo cáo ngày: Trước 15h00 ngày hôm sau;

b) Đối với báo cáo tuần: Trước 14h00 thứ Năm tuần kế tiếp;

c) Đối với báo cáo tháng: Trước ngày 15 của tháng kế tiếp;

d) Đối với báo cáo năm: Trước ngày 15 tháng 01 của năm kế tiếp.

9. Đối với các tỉnh đã thành lập Trung tâm Phòng chống sốt rét tỉnh thì Trung tâm này có trách nhiệm tổng hợp, báo cáo thông tin bệnh về bệnh sốt rét, bệnh do ký sinh trùng, côn trùng cho Sở Y tế tỉnh, Cục Y tế dự phòng và Viện Sốt rét, đồng thời thực hiện việc phản hồi thông tin cho các đơn vị thuộc địa bàn phụ trách theo thời gian quy định tại khoản 8 Điều này. Trong trường hợp này, Trung tâm Y tế dự

phòng tỉnh không thực hiện việc báo cáo và phản hồi thông tin bệnh về bệnh sốt rét, bệnh do ký sinh trùng, côn trùng cho Sở Y tế tỉnh, Cục Y tế dự phòng và Viện Sốt rét.

10. Các Viện dịch tễ, Viện Sốt rét có trách nhiệm tổng hợp, xác minh thông tin bệnh truyền nhiễm từ các Trung tâm Y tế dự phòng tỉnh, Trung tâm Phòng chống sốt rét tỉnh, Trung tâm Kiểm dịch y tế quốc tế, bệnh viện trung ương trong khu vực được giao phụ trách và báo cáo Cục Y tế dự phòng, đồng thời thực hiện việc phản hồi thông tin cho các đơn vị thuộc địa bàn phụ trách theo thời gian sau:

a) Đối với báo cáo ngày: Trước 16h00 ngày hôm sau;

b) Đối với báo cáo tuần: Trước 16h00 thứ Năm tuần kế tiếp;

c) Đối với báo cáo tháng: Trước ngày 20 của tháng kế tiếp;

d) Đối với báo cáo năm: Trước ngày 20 tháng 01 của năm kế tiếp.

Chương II
TRÁCH NHIỆM TRONG TỔ CHỨC THỰC HIỆN VIỆC THÔNG TIN, BÁO CÁO BỆNH TRUYỀN NHIỄM

Điều 6. Trách nhiệm của Cục Y tế dự phòng

1. Xây dựng, chỉ đạo toàn bộ các hoạt động về giám sát, thông tin, báo cáo bệnh truyền nhiễm trên toàn quốc, là cơ quan duy nhất được Bộ trưởng Bộ Y tế ủy quyền thông báo quốc tế bệnh truyền nhiễm. Nội dung thông báo quốc tế bệnh truyền nhiễm theo Điều lệ Y tế quốc tế mà Việt Nam là thành viên.

2. Thu thập, tổng hợp, phân tích số liệu giám sát các bệnh truyền nhiễm, thực hiện việc thông tin, báo cáo hoạt động phòng, chống bệnh truyền nhiễm trên phạm vi cả nước.

3. Hướng dẫn các đơn vị thực hiện việc thông tin, báo cáo bệnh truyền nhiễm theo quy định.

4. Tổ chức kiểm tra, giám sát việc thực hiện thông tin, báo cáo bệnh truyền nhiễm trên phạm vi cả nước.

5. Phối hợp chia sẻ thông tin về bệnh dịch với các Bộ, ban, ngành, các cơ quan truyền thông đại chúng và quốc tế theo quy định.

Điều 7. Trách nhiệm của Cục Quản lý khám, chữa bệnh

1. Chỉ đạo việc thực hiện hoạt động về giám sát và báo cáo bệnh truyền nhiễm tại tất cả các bệnh viện, phòng khám, các cơ sở điều trị nhà nước và tư nhân trên toàn quốc.

2. Tổ chức kiểm tra, giám sát, đôn đốc việc thực hiện thông tư này tại tất cả các bệnh viện, phòng khám tại các cơ sở điều trị nhà nước và tư nhân trên toàn quốc.

Điều 8. Trách nhiệm của các Viện thuộc hệ y tế dự phòng của Bộ Y tế

1. Thu thập, phân tích, đánh giá, lưu trữ số liệu giám sát các bệnh truyền nhiễm; thực hiện việc thông tin, báo cáo hoạt động phòng, chống bệnh truyền nhiễm của các đơn vị theo khu vực phụ trách.

2. Chỉ đạo chuyên môn, kỹ thuật, tổ chức kiểm tra, giám sát, đánh giá việc thực hiện thông tin, báo cáo tại các đơn vị ở các tuyến thuộc khu vực phụ trách.

3. Phối hợp và chia sẻ thông tin giám sát bệnh truyền nhiễm giữa các Viện dịch tễ và Viện Sốt rét.

Điều 9. Trách nhiệm của các Sở Y tế, các đơn vị y tế thuộc Sở Y tế

1. Sở Y tế có trách nhiệm chỉ đạo các đơn vị y tế trên địa bàn quản lý thực hiện chế độ thông tin, báo cáo bệnh truyền nhiễm theo đúng quy định.

2. Trung tâm Y tế dự phòng tỉnh là đầu mối giúp Sở Y tế giám sát, kiểm tra và triển khai thực hiện chế độ thông tin, báo cáo bệnh truyền nhiễm trên địa bàn tỉnh.

3. Trung tâm Y tế huyện là đầu mối giúp Trung tâm Y tế dự phòng tỉnh giám sát, kiểm tra và triển khai thực hiện chế độ thông tin, báo cáo bệnh truyền nhiễm trên địa bàn huyện.

4. Trạm Y tế xã là đầu mối giúp Trung tâm Y tế huyện giám sát, kiểm tra và triển khai thực hiện chế độ thông tin, báo cáo bệnh truyền nhiễm trên địa bàn xã.

Điều 10. Trách nhiệm của các cơ sở khám bệnh, chữa bệnh

1. Thực hiện chế độ thông tin, báo cáo bệnh truyền nhiễm theo đúng quy định của Thông tư này để thực hiện giám sát, xử lý kịp thời bệnh truyền nhiễm.

2. Phối hợp chặt chẽ với các đơn vị y tế dự phòng trong việc điều tra và báo cáo kết quả điều tra ca bệnh; lấy mẫu bệnh phẩm; chia sẻ mẫu bệnh phẩm hoặc chủng tác nhân gây bệnh để chẩn đoán xác định; cung cấp thông tin, hồ sơ có liên quan đến người bệnh (chẩn đoán, điều trị, kết quả xét nghiệm, các yếu tố dịch tễ) và các biện pháp xử lý và phòng chống lây nhiễm đã triển khai tại cơ sở.

Chương III
ĐIỀU KHOẢN THI HÀNH

Điều 11. Hiệu lực thi hành

Thông tư này có hiệu lực từ ngày 15 tháng 02 năm 2011. Quyết định số 4880/2002/QĐ-BYT ngày 06 tháng 02 năm 2002 của Bộ trưởng Bộ Y tế về việc ban hành Quy chế thông tin, báo cáo bệnh truyền nhiễm hết hiệu lực kể từ ngày Thông tư này có hiệu lực thi hành.

Trong quá trình thực hiện nếu có vướng mắc, đề nghị phản ánh kịp thời về Bộ Y tế (Cục Y tế dự phòng) để nghiên cứu giải quyết./.

KT. BỘ TRƯỞNG
THỨ TRƯỞNG

Trịnh Quân Huấn

Phụ lục 1

DANH MỤC
CÁC BỆNH TRUYỀN NHIỄM NHÓM A

(Ban hành kèm theo Thông tư số 48/2010/TT-BYT ngày 31 tháng 12 năm 2010)

- Bại liệt
- Cúm A(H5N1)
- Dịch hạch
- Đậu mùa
- Sốt xuất huyết do vi rút Ebola
- Lát - sa
- Mác bớc
- Sốt Tây Sông Nin
- Sốt vàng
- Tả
- Viêm đường hô hấp cấp tính nặng do vi rút
- Các bệnh truyền nhiễm nguy hiểm mới phát sinh chưa rõ tác nhân gây bệnh.

Phụ lục 2

Mẫu số 01 ban hành kèm theo Thông tư số 48/2010/TT- BYT ngày 31 tháng 12 năm 2010

Cơ quan chủ quản:.....
Đơn vị:.....
Số:.....

CỘNG HÒA XÃ HỘI CHỦ NGHĨA VIỆT NAM
Độc lập - Tự do - Hạnh phúc

....., ngày..... tháng..... năm .....

BÁO CÁO NGÀY TÌNH HÌNH BỆNH DỊCH .....
Ngày..... tháng..... năm.....
(Báo cáo số.....)

I. TÌNH HÌNH BỆNH

- Số tỉnh mới có ca bệnh:..... Số huyện mới có ca bệnh:..... Số xã mới có ca bệnh:.....
- Tổng số tỉnh có ca bệnh:..... Tổng số huyện có ca bệnh:..... Tổng số xã có ca bệnh:.....

II. TỔNG HỢP TÌNH HÌNH DỊCH

Địa phương	Ngày xuất hiệt ổ dịch đầu tiên	Ngày xuất hiện ca bệnh gần đây nhất	Mắc mới ghi nhận trong ngày			Bổ sung			Cộng dồn		
			Mắc	Chết	XN (+)	Mắc	Chết	XN (+)	Mắc	Chết	XN (+)

Mô tả tóm tắt ca bệnh/chùm ca bệnh đầu tiên (địa điểm, thời gian, con người) (đối với báo ngày lần đầu tiên của ổ dịch/dịch):

.....

III. CÁC HOẠT ĐỘNG PHÒNG CHỐNG DỊCH ĐÃ TRIỂN KHAI

.....

IV. NHẬN XÉT, ĐỀ NGHỊ

.....

Người viết báo cáo **Thủ trưởng đơn vị**

Nơi nhận:

- .....

Phụ lục 3

(Ban hành kèm theo Thông tư số 48/2010/TT-BYT ngày 31 tháng 12 năm 2010)

DANH MỤC
CÁC BỆNH TRUYỀN NHIỄM PHẢI BÁO CÁO

A. Các bệnh truyền nhiễm phải báo cáo theo tuần

TT	Tên bệnh	Nhóm	Mã số theo ICD-10
1	Tả	A	A00
2	Thương hàn	B	A01
3	Sốt xuất huyết	B	A90/A91
4	Viêm não vi rút	B	A83
5	Sốt rét	B	B50
6	Tay - chân - miệng	B	B08.4
7	Viêm màng não do não mô cầu	B	A39
8	Sởi	B	B05
9	Cúm A(H5N1)	A	J09
10	Viêm đường hô hấp cấp nặng do vi rút	A	
11	Bệnh truyền nhiễm nguy hiểm mới phát sinh chưa rõ tác nhân gây bệnh	A	

B. Các bệnh truyền nhiễm phải báo cáo theo tháng

TT	Tên bệnh	Nhóm	Mã số theo ICD-10
1	Tả	A	A00
2	Thương hàn	B	A01
3	Lỵ trực trùng	B	A03
4	Lỵ amíp	B	A06
5	Tiêu chảy	B	A09
6	Viêm não vi rút	B	A83
7	Sốt xuất huyết	B	A90/A91

TT	Tên bệnh	Nhóm	Mã số theo ICD-10
8	Sốt rét	B	B50
9	Viêm gan vi rút	B	B15
10	Bệnh dại	B	A82
11	Viêm màng não do não mô cầu	B	A39
12	Thủy đậu	B	B01
13	Bạch hầu	B	A36
14	Ho gà	B	A37
15	Uốn ván sơ sinh	B	A33
16	Uốn ván (không phải uốn ván sơ sinh)	B	A35
17	Liệt mềm cấp nghi bại liệt	A	A80
18	Sởi	B	B05
19	Quai bị	B	B26
20	Rubella (Rubeon)	B	B06
21	Cúm	B	J10,11
22	Cúm A(H5N1)	A	J09
23	Bệnh do vi rút Adeno	B	B30
24	Dịch hạch	A	A20
25	Than	B	A22
26	Xoắn khuẩn vàng da (Leptospira)	B	A27
27	Tay - chân - miệng	B	B08.4
28	Bệnh do liên cầu lợn ở người	B	B95

Phụ lục 4

Mẫu số 02 ban hành kèm theo Thông tư số 48/2010/TT-BYT ngày 31 tháng 12 năm 2010

Cơ quan chủ quản:.....
Đơn vị:.....
Số:.....

CỘNG HÒA XÃ HỘI CHỦ NGHĨA VIỆT NAM
Độc lập - Tự do - Hạnh phúc

....., ngày..... tháng..... năm.....

BÁO CÁO BỆNH TRUYỀN NHIỄM TUẦN THỨ.....
(Từ ngày..... đến ngày..... tháng..... năm.....)

I. Tình hình bệnh truyền nhiễm

STT	Địa phương		Tả		Thương hàn		Sốt xuất huyết		Viêm não vi rút		Tay - chân - miệng		Viêm màng não do NMC		Sởi		Cúm A H5N1)		VHH CTN		BTNNH mới phát sinh	
			M	C	M	C	M	C	M	C	M	C	M	C	M	C	M	C	M	C	M	C
1		A																				
		BS																				
		B																				
2		A																				
		BS																				
		B																				
3		A																				
		BS																				
		B																				
...		A																				
		BS																				
		B																				
...		A																				
		BS																				
		B																				

STT	Địa phương		Tả		Thương hàn		Sốt xuất huyết		Viêm não vi rút		Tay - chân - miệng		Viêm màng não do NMC		Sởi		Cúm A H5N1)		VHH CTN		BTNNH mới phát sinh	
			M	C	M	C	M	C	M	C	M	C	M	C	M	C	M	C	M	C	M	C
	Cộng dồn	A																				
		BS																				
		B																				

Ghi chú: (A: Số trong tuần, BS: số bổ sung, B: Số cộng dồn, M: Số mắc, C: Số chết)

Nhận xét:

Người lập báo cáo **Thủ trưởng đơn vị**
(Ký tên, đóng dấu)

Nơi nhận:
- .....

Ghi chú:
- Báo cáo TYT xã trước 14h00 thứ 2 tuần kế tiếp
- Báo cáo TT. YT huyện trước 14h00 thứ 3 tuần kế tiếp
- Báo cáo TT. YTDP/PCSR tỉnh trước 14h00 thứ 4 tuần kế tiếp
- Báo cáo các Viện VSDT/Pasteur, SR-KST-CT trước 12h00 thứ 5 tuần kế tiếp
- Báo cáo Cục YTDP trước 16h00 thứ 5 tuần kế tiếp

Phụ lục 5

Mẫu số 03 ban hành kèm theo Thông tư số 48/2010/TT-BYT ngày 31 tháng 12 năm 2010

Cơ quan chủ quản:.....
Đơn vị:.....
Số:.....

CỘNG HÒA XÃ HỘI CHỦ NGHĨA VIỆT NAM
Độc lập - Tự do - Hạnh phúc

....., ngày..... tháng..... năm.....

BÁO CÁO BỆNH SỐT RÉT TUẦN THỨ.....
(Từ ngày..... đến ngày..... tháng..... năm.....)

I. Tình hình bệnh sốt rét

STT	Địa phương		Bệnh nhân SR mới phát hiện	Sốt rét ác tính	Tử vong	Số người được xét nghiệm	Số dương tính
1		A					
		BS					
		B					
2		A					
		BS					
		B					
3		A					
		BS					
		B					
...		A					
		BS					
		B					
...		A					
		BS					
		B					
	Cộng dồn	A					
		BS					
		B					

Ghi chú: (A: Số trong tuần, BS: số bổ sung, B: Số cộng dồn)

Nhận xét:

Người lập báo cáo	**Thủ trưởng đơn vị** (Ký tên, đóng dấu)

Nơi nhận:

- .....

Ghi chú:

- Báo cáo TYT xã trước 14h00 thứ 2 tuần kế tiếp

- Báo cáo TT. YT huyện trước 14h00 thứ 3 tuần kế tiếp

- Báo cáo TT. PCSR/YTDP tỉnh trước 14h00 thứ 4 tuần kế tiếp

- Báo cáo các Viện SR-KST-CT trước 12h00 thứ 5 tuần kế tiếp

- Báo cáo Cục YTDP trước 16h00 thứ 5 tuần kế tiếp

Phụ lục 6 Mẫu số 04 ban hành kèm theo Thông tư số 48/2010/TT-BYT ngày 31 tháng 12 năm 2010

Cơ quan chủ quản:.....
Đơn vị:.....
Số:.....

CỘNG HÒA XÃ HỘI CHỦ NGHĨA VIỆT NAM
Độc lập - Tự do - Hạnh phúc

....., ngày..... tháng..... năm.....

BÁO CÁO TUẦN TÌNH HÌNH BỆNH TRUYỀN NHIỄM
Tuần thứ: ..... (từ ..../.../..... đến ..../.../.....)
(Dùng cho các phòng khám, bệnh viện báo cáo tình hình bệnh truyền nhiễm theo tuần)

I. Bệnh nhân mới trong tuần

STT	Họ và tên	Tuổi	Giới	Nghề nghiệp	Nơi ở hiện nay	Ngày khởi phát	Ngày vào viện	Các triệu chứng chính	Chẩn đoán lâm sàng	Kết quả xét nghiệm	Tình trạng hiện tại	Ghi chú
1												
...												

II. Danh sách bệnh nhân ra viện trong tuần

STT	Họ và tên	Tuổi	Giới	Nghề nghiệp	Ngày vào viện	Chẩn đoán lâm sàng	Kết quả xét nghiệm	Ngày ra viện	Ghi chú
1									
...									

Người lập báo cáo

Thủ trưởng đơn vị
(Ký tên, đóng dấu)

Nơi nhận:
- .....
- *Báo cáo TT. YT huyện trước 14h00 thứ 3 tuần kế tiếp*
- *Báo cáo TT. YTDP/PCSR tỉnh trước 14h00 thứ 4 tuần kế tiếp*
- *Báo cáo các Viện VSDT/Pasteur, SR-KST-CT trước 12h00 thứ 5 tuần kế tiếp*

Phụ lục 7 Mẫu số 05 ban hành kèm theo Thông tư số 48/2010/TT-BYT ngày 31 tháng 12 năm 2010

Cơ quan chủ quản:.....

Đơn vị:.....

Số:.....

CỘNG HÒA XÃ HỘI CHỦ NGHĨA VIỆT NAM **Mẫu 5a**

Độc lập - Tự do - Hạnh phúc

....., ngày..... tháng..... năm.....

BÁO CÁO BỆNH TRUYỀN NHIỄM THÁNG/NĂM

(tháng..... năm.....)

I. Tình hình bệnh truyền nhiễm

STT	Địa phương	Tả		Thương hàn		Lỵ trực trùng		Lỵ amíp		Tiêu chảy		Viêm não vi rút		Sốt xuất huyết		Sốt rét		Viêm gan vi rút		Dại		Viêm màng não do não mô cầu		Thủy đậu		Bạch hầu		Ho gà	
		(1)		(2)		(4)		(5)		(6)		(7)		(8)		(9)		(10)		(12)		(13)		(14)		(15)		(16)	
		M	C	M	C	M	C	M	M	M	C	M	C	M	C	M	C			C	M	C	C	M	C	M	C	M	C
1																													
2																													
3																													
4																													
...																													
	Cộng dồn																												

STT	Địa phương	Uốn ván sơ sinh		Uốn ván không phải sơ sinh		LMC nghi Bại liệt		Sởi		Quai bị		Rubeon/ Rubella		Cúm		Cúm A (H5N1)		Bệnh do vi rút Adeno		Dịch hạch		Than		Xoắn khuẩn vàng da		Tay - chân - miệng		Bệnh do liên cầu lợn ở người	
		(17)		(18)		(19)		(20)		(21)		(22)		(23)		(24)		(25)		(26)		(27)		(28)		(29)		(30)	
		M	C	M	C	M	C	M	C	M	C	M	C	M	C	M	C	M	C	C	M	C	M	C	C	M	C	M	C
1																													
2																													
3																													
4																													
…																													
	Cộng dồn																												

Ghi chú: (M: Số mắc, C: Số chết)

Nhận xét, đánh giá:

.....

.....

.....

.....

Người lập báo cáo

Thủ trưởng đơn vị
(Ký tên, đóng dấu)

Nơi nhận:

- .....

Ghi chú:

- Báo cáo TYT xã trước ngày 03 của tháng kế tiếp

- Báo cáo TT. YT huyện trước ngày 05 của tháng kế tiếp

- Báo cáo TT. YTDP/PCSR tỉnh trước ngày 10 của tháng kế tiếp

- Báo cáo các Viện VSDT/Pasteur, SR-KST-CT trước ngày 15 của tháng kế tiếp

- Báo cáo Cục YTDP trước ngày 20 của tháng kế tiếp

Phụ lục 8

Mẫu số 06 ban hành kèm theo Thông tư số 48/2010/TT-BYT ngày 31 tháng 12 năm 2010

Cơ quan chủ quản:.....
Đơn vị:.....
Số:.....

CỘNG HÒA XÃ HỘI CHỦ NGHĨA VIỆT NAM
Độc lập - Tự do - Hạnh phúc

....., ngày..... tháng..... năm.....

BÁO CÁO BỆNH SỐT RÉT THÁNG/NĂM
(Từ ngày..... đến ngày..... tháng ..... năm .....)

I. Tình hình bệnh sốt rét

STT	Địa phương	Bệnh nhân SR	Sốt rét ác tính	Tử vong	Số người được xét nghiệm	Số dương tính
	Cộng					

Nhận xét, đánh giá:
.....
.....
.....
.....

Người lập báo cáo

Thủ trưởng đơn vị
(Ký tên, đóng dấu)

Nơi nhận:
- .....

Ghi chú:
- Báo cáo TYT xã trước ngày 03 của tháng kế tiếp
- Báo cáo TT. YT huyện/TT KDYTQT trước ngày 05 của tháng kế tiếp
- Báo cáo TT. PCSR /YTDP tỉnh trước ngày 10 của tháng kế tiếp
- Báo cáo các Viện SR-KST-CT trước ngày 15 của tháng kế tiếp
- Báo cáo Cục YTDP trước ngày 20 của tháng kế tiếp

Phụ lục 9 Mẫu số 07 ban hành kèm theo Thông tư số 48/2010/TT-BYT ngày 31 tháng 12 năm 2010

Cơ quan chủ quản:.....
Đơn vị:.....
Số:.....

CỘNG HÒA XÃ HỘI CHỦ NGHĨA VIỆT NAM
Độc lập - Tự do - Hạnh phúc

....., ngày..... tháng..... năm.....

BÁO CÁO TỔNG HỢP BỆNH TRUYỀN NHIỄM 12 THÁNG

(năm.....)

TT	Tên bệnh	Tháng 1		Tháng 2		Tháng 3		Tháng 4		Tháng 5		Tháng 6		Tháng 7		Tháng 8		Tháng 9		Tháng 10		Tháng 11		Tháng 12		Cộng	
		M	C	M	C	M	C	M	C	M	C	M	C	M	C	M	C	M	C	M	C	M	C	M	C	M	C
1	Tả																										
2	Thương hàn																										
3	Lỵ trực trùng																										
4	Lỵ amíp																										
5	Tiêu chảy																										
6	Viêm não vi rút																										
7	Sốt xuất huyết																										
8	Sốt rét																										
9	Viêm gan vi rút																										
10	Dại																										
11	Viêm màng não do não mô cầu																										
12	Thủy đậu																										
13	Bạch hầu																										

TT	Tên bệnh	Tháng 1		Tháng 2		Tháng 3		Tháng 4		Tháng 5		Tháng 6		Tháng 7		Tháng 8		Tháng 9		Tháng 10		Tháng 11		Tháng 12		Cộng	
		M	C	M	C	M	C	M	C	M	C	M	C	M	C	M	C	M	C	M	C	M	C	M	C	M	C
14	Ho gà																										
15	Uốn ván sơ sinh																										
16	Uốn ván không phải sơ sinh																										
17	Liệt mềm cấp nghi bại liệt																										
18	Sởi																										
19	Quai bị																										
20	Rubeon (Rubella)																										
21	Cúm																										
22	Cúm A(H5N1)																										
23	Bệnh do vi rút Adeno																										
24	Dịch hạch																										
25	Than																										
26	Xoắn khuẩn vàng da (Leptospira)																										
27	Tay - chân - miệng																										
28	Bệnh do liên cầu lợn ở người																										

Ghi chú: (M: Số mắc, C: Số chết)

Người lập báo cáo

Thủ trưởng đơn vị
(Ký tên, đóng dấu)

Nơi nhận:

- .....

Ghi chú:

- Báo cáo TYT xã trước ngày 04 của tháng 01 năm kế tiếp

- Báo cáo TT. YT huyện/TT KDYTQT trước ngày 06 của tháng 01 năm kế tiếp

- Báo cáo TT. YTDP/PCSR tỉnh trước ngày 10 của tháng 01 năm kế tiếp

- Báo cáo các Viện VSDT/Pasteur, SR-KST-CT trước ngày 15 của tháng 01 năm kế tiếp

- Báo cáo Cục YTDP trước ngày 20 của tháng 01 năm kế tiếp

Phụ lục 10 Mẫu số 08 ban hành kèm theo Thông tư số 48/2010/TT-BYT ngày 31 tháng 12 năm 2010

Cơ quan chủ quản:.....
Đơn vị:.....
Số:.....

CỘNG HÒA XÃ HỘI CHỦ NGHĨA VIỆT NAM
Độc lập - Tự do - Hạnh phúc

....., ngày..... tháng..... năm.....

BÁO CÁO TỔNG KẾT VỤ DỊCH NĂM.....

I. Tổng kết vụ dịch năm

TT	Tên vụ dịch	Địa điểm (thôn/xóm, xã, huyện, tỉnh)	Ngày khởi phát ca bệnh đầu tiên	Ngày đầu tiên nhận được báo cáo vụ dịch	Ngày kết thúc	Số mắc			Số tử vong			Các yếu tố nguy cơ	Hoạt động chính đã triển khai	Số vật tư, kinh phí đã sử dụng
						Lâm sàng	Số mẫu XN	Số mẫu (+)	Lâm sàng	Số mẫu XN	Số mẫu (+)			

II. Thuận lợi, khó khăn, hiệu quả các biện pháp (nêu cụ thể, chi tiết)

.....

III. Nhận xét và bài học kinh nghiệm

.....

IV. Ý kiến đề nghị

.....

Người lập báo cáo **Thủ trưởng đơn vị**
(Ký tên, đóng dấu)

Nơi nhận:
- .....

Phụ lục 11

Mẫu số 09 ban hành kèm theo Thông tư số 48/2010/TT-BYT ngày 31 tháng 12 năm 2010

Cơ quan chủ quản:.....
Đơn vị:.....
Số:.....

CỘNG HÒA XÃ HỘI CHỦ NGHĨA VIỆT NAM
Độc lập - Tự do - Hạnh phúc

....., ngày..... tháng..... năm.....

BÁO CÁO TỔNG KẾT VỤ DỊCH

I. Diễn biến vụ dịch

1. Tên vụ dịch:.....

2. Địa điểm xảy ra vụ dịch (thôn/xóm, xã, huyện, tỉnh):.....

3. Ngày khởi phát ca bệnh đầu tiên:.....

4. Ngày nhận được báo cáo vụ dịch đầu tiên:.....

5. Ngày chấm dứt vụ dịch:.....

6. Số mắc:

- Lâm sàng:.....
- Số mẫu XN:.....
- Số mẫu (+):.....

7. Số tử vong:

- Lâm sàng:.....
- Số mẫu XN:.....
- Số mẫu (+):.....

8. Các yếu tố nguy cơ:.....

9. Hoạt động chính đã triển khai

.....

.....

10. Số vật tư, kinh phí đã sử dụng

.....

.....

II. Thuận lợi, khó khăn, hiệu quả các biện pháp (nêu cụ thể, chi tiết)

.....

.....

III. Nhận xét và bài học kinh nghiệm

.....

.....

IV. Ý kiến đề nghị

.....

.....

Người lập báo cáo	**Thủ trưởng đơn vị** (Ký tên, đóng dấu)

Nơi nhận:

- .....

Phụ lục 12

Mẫu số 10 ban hành kèm theo Thông tư số 48/2010/TT-BYT ngày 31 tháng 12 năm 2010

Cơ quan chủ quản:.....
Đơn vị:.....
Số:.....

CỘNG HÒA XÃ HỘI CHỦ NGHĨA VIỆT NAM
Độc lập - Tự do - Hạnh phúc

....., ngày..... tháng..... năm.....

BÁO CÁO PHÁT HIỆN
Ổ DỊCH/DỊCH.....

I. Thông tin bệnh nhân đầu tiên:

1. Họ tên bệnh nhân:..... Tuổi:..... Giới:.....

2. Họ tên người liên hệ (đối với trẻ em): .....

3. Nghề nghiệp:.....

4. Địa chỉ hiện tại (chi tiết): SN: ..... Thôn/xóm: ..... Tổ: .....
Quận/Huyện: ..... Tỉnh: .....

5. Ngày khởi phát triệu chứng đầu tiên:...../...../.....

6. Ngày vào viện:...../...../..... Ngày tử vong (nếu có): ...../...../.....

7. Nơi bệnh nhân đang điều trị:.....

8. Chẩn đoán sơ bộ:.....

9. Quá trình bệnh:.....

10. Tiền sử:.....

11. Yếu tố dịch tễ: .....

12. Ngày lấy mẫu bệnh phẩm: .....

13. Ngày gửi xét nghiệm: .....

14. Ngày trả và kết quả xét nghiệm:.....

II. Tổng hợp tình hình ổ dịch/dịch đến thời điểm báo cáo

1. Tổng số trường hợp mắc: .....

2. Tổng số trường hợp tử vong:.....

3. Số mẫu xét nghiệm:.....

4. Số mẫu dương tính:.....

5. Các yếu tố nguy cơ: .....

III. Nhận định tình hình

.....

IV. Các biện pháp phòng chống dịch đã triển khai

.....

Người viết báo cáo	**Thủ trưởng đơn vị**

Nơi nhận:

- .....

Phụ lục 13

Mẫu số 11 ban hành kèm theo Thông tư số 48/2010/TT-BYT ngày 31 tháng 12 năm 2010

Cơ quan chủ quản:.....
Đơn vị:.....
Số:.....

CỘNG HÒA XÃ HỘI CHỦ NGHĨA VIỆT NAM
Độc lập - Tự do - Hạnh phúc

....., ngày..... tháng..... năm .....

BÁO CÁO TRƯỜNG HỢP BỆNH

(Dùng để các đơn vị y tế dự phòng báo cáo lên tuyến trên)

STT	Nội dung
I	**THÔNG TIN BỆNH NHÂN**
1	Họ và tên bệnh nhân: ……...…… Dân tộc:….....……
2	Người liên hệ (đối với trẻ em): …….....……
3	Ngày tháng năm sinh: ……/……/…… Giới tính: Nam/nữ.
4	Quê quán: ……
5	Nơi ở hiện nay: SN: ..... Thôn/xóm: .....Tổ: ..... Quận/Huyện: ..... Tỉnh: .....
6	Nghề nghiệp: ……
7	Nơi làm việc/Trường học: ……
II	**CHẨN ĐOÁN BỆNH**
8	Bệnh: …….....
9	Triệu chứng lâm sàng từ khi khởi phát: …… ……...
10	Ngày khởi phát: ……
11	Địa chỉ nơi khởi phát: ……..
12	Diễn biến trước khi nhập viện: …… ……..
13	Ngày đến cơ sở y tế đầu tiên: ……
14	Ngày nhập viện: ……../……/……..
15	Cơ sở y tế bệnh nhân điều trị:……
16	Các biện pháp điều trị: …… ……..…

STT	Nội dung
17	Xét nghiệm:
	Ngày lấy mẫu xét nghiệm: ……
	Ngày gửi mẫu xét nghiệm: ……
	Phương pháp xét nghiệm:……
	Nơi xét nghiệm: ……
	Ngày trả và kết quả xét nghiệm.....
18	Tiền sử: .....
19	Yếu tố dịch tễ: .....
	.....
20	Vắc xin đã tiêm/uống (vắc xin theo bệnh)
	Tên vắc xin:.....
	Số lần tiêm/uống: .....
III.	**TÌNH TRẠNG HIỆN TẠI CỦA BỆNH NHÂN**
21	Chuyển viện lên tuyến trên (ghi rõ tên bệnh viện tuyến trên).....
22	Tình trạng hiện tại: .....
23	Khỏi ra viện ngày: ...../...../.....
24	Chẩn đoán khi ra viện: .....
25	Tử vong ngày:...../...../.....
26	Chẩn đoán khi tử vong: .....
IV	**CÁC BIỆN PHÁP XỬ LÝ Ổ DỊCH ĐÃ TRIỂN KHAI**
	Ngày / / : …….. Ngày / / :…… Ngày / / :…… Ngày / / :……

Người viết báo cáo **Thủ trưởng đơn vị**

Nơi nhận:

.....

Phụ lục 14

Mẫu số 12 ban hành kèm theo Thông tư số 48/2010/TT-BYT ngày 31 tháng 12 năm 2010

Cơ quan chủ quản:.....
Đơn vị:.....
Số:.....

CỘNG HÒA XÃ HỘI CHỦ NGHĨA VIỆT NAM
Độc lập - Tự do - Hạnh phúc

....., ngày..... tháng..... năm.....

BÁO CÁO TRƯỜNG HỢP BỆNH

(Dùng để các phòng khám, bệnh viện báo cáo ca bệnh truyền nhiễm)

STT	Nội dung
I	**THÔNG TIN BỆNH NHÂN**
1	Họ và tên bệnh nhân: ……..…… Điện thoại:...…….
2	Người liên hệ (đối với trẻ em): ……..……..
3	Ngày tháng năm sinh: ……/……/…… Giới tính: Nam/nữ.
4	Nơi ở hiện nay: SN: ..... Thôn/xóm: ..... Tổ: ..... Quận/Huyện: .....Tỉnh: .....
5	Nghề nghiệp: ……..……..
6	Nơi làm việc/Trường học: ……
II	**DIỄN BIẾN BỆNH**
7	Ngày khởi phát: ……
8	Ngày vào viện: …….…….
9	Chẩn đoán khi vào viện: …….……..
10	Cơ sở y tế chuyển bệnh nhân đến:……..
11	Các biện pháp điều trị: …… ……...……
12	Xét nghiệm:
	Ngày lấy mẫu xét nghiệm: …….……

STT	Nội dung
	Ngày gửi mẫu xét nghiệm: ……
	Phương pháp xét nghiệm:……
	Nơi xét nghiệm: ……..
	Ngày trả và kết quả xét nghiệm.....
13	Tình trạng hiện tại của bệnh nhân:.....

Người viết báo cáo **Thủ trưởng đơn vị**

Nơi nhận:

.....

Phụ lục 15

SƠ ĐỒ TỔ CHỨC HỆ THỐNG THÔNG TIN, BÁO CÁO BỆNH TRUYỀN NHIỄM

(Ban hành kèm theo Thông tư số 48/2010/TT-BYT ngày 31 tháng 12 năm 2010)

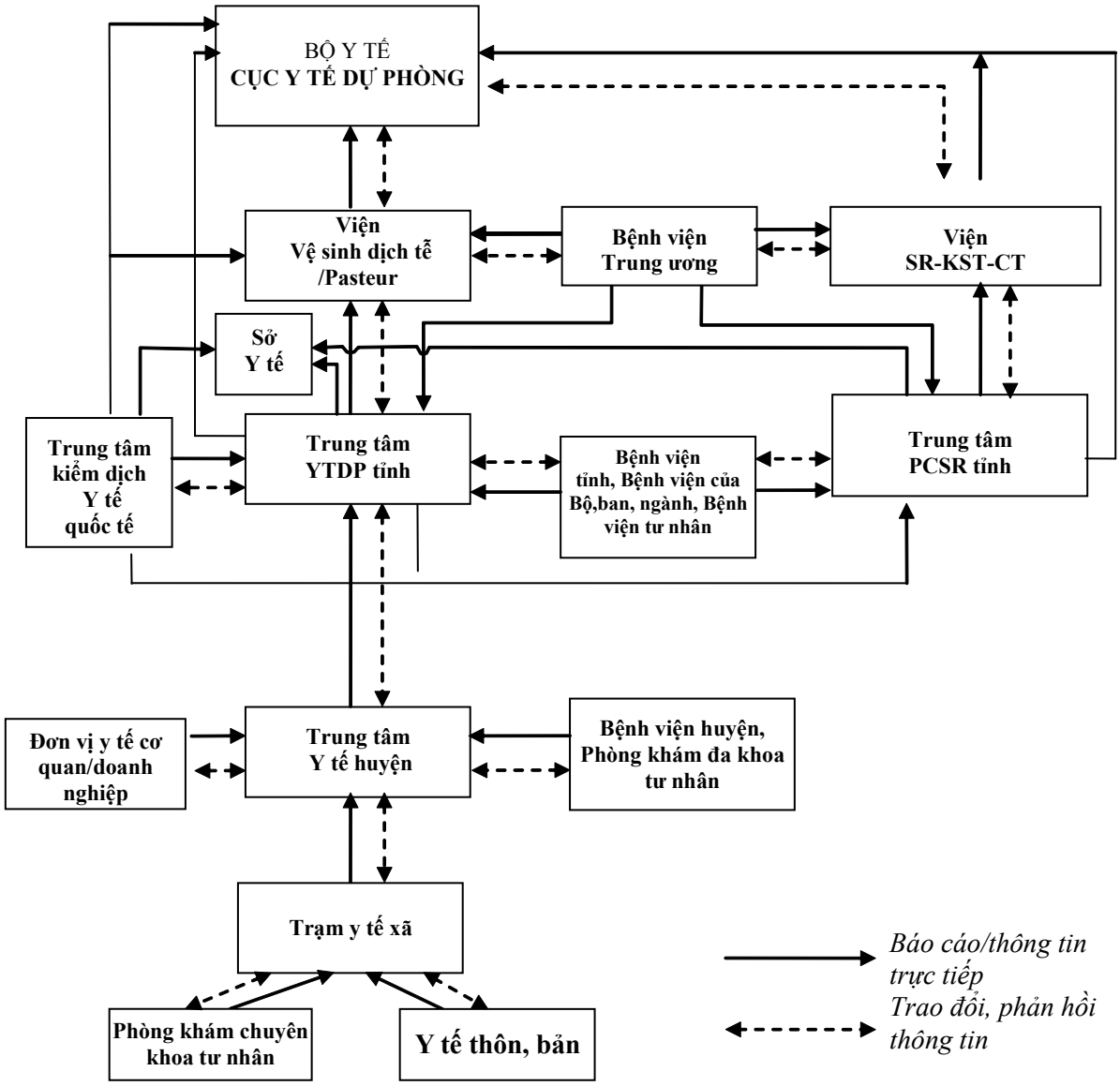

VĂN PHÒNG CHÍNH PHỦ XUẤT BẢN
Điện thoại: 080.44597 - 04.38231182
Fax : 080.44517
Địa chỉ: 1 Hoàng Hoa Thám, Ba Đình, HN
Email: congbaovpcp@cpt.gov.vn
In tại Xí nghiệp Bản đồ 1 - Bộ Quốc phòng

Giá: 10.000 đồng