VĂN BẢN QUY PHẠM PHÁP LUẬT

BỘ GIAO THÔNG VẬN TẢI

Thông tư số 43/2023/TT-BGTVT ngày 29 tháng 12 năm 2023 sửa đổi, bổ sung một số điều của Thông tư số 85/2014/TT-BGTVT ngày 31 tháng 12 năm 2014 của Bộ trưởng Bộ Giao thông vận tải quy định về cải tạo phương tiện giao thông cơ giới đường bộ, Thông tư số 42/2018/TT-BGTVT ngày 30 tháng 7 năm 2018 và Thông tư số 16/2022/TT-BGTVT ngày 30 tháng 8 năm 2022 của Bộ trưởng Bộ Giao thông vận tải sửa đổi, bổ sung một số Điều của các Thông tư trong lĩnh vực đăng kiểm

(Tiếp theo Công báo số 285 + 286)

Phụ lục VI
MẪU BIÊN BẢN KIỂM TRA AN TOÀN KỸ THUẬT VÀ BẢO VỆ MÔI TRƯỜNG XE CƠ GIỚI CẢI TẠO
(Ban hành kèm theo Thông tư số 43/2023/TT-BGTVT ngày 29 tháng 12 năm 2023 của Bộ trưởng Bộ Giao thông vận tải)

Phụ lục IX
MẪU BIÊN BẢN KIỂM TRA AN TOÀN KỸ THUẬT VÀ BẢO VỆ MÔI TRƯỜNG XE CƠ GIỚI CẢI TẠO
(Ban hành kèm theo Thông tư số 85/2014/TT-BGTVT ngày 31 tháng 12 năm 2014 của Bộ trưởng Bộ Giao thông vận tải)

Biểu mẫu số 5
PHIẾU KẾT QUẢ KIỂM TRA XE CƠ GIỚI CẢI TẠO
(Đối với rơ moóc và sơ mi rơ moóc)

TT	Hạng mục kiểm tra	Tiêu chuẩn, Quy chuẩn	Thiết kế/Tài liệu kỹ thuật	KQKT	Kết luận
1	**Các thông số cơ bản**				
1.1	Chiều dài toàn bộ	≤ L(*)		mm	
	Ghi chú:(*) *- Xe rơ moóc tải tự đổ: nếu có tổng số trục = 2 và Gtb ≥ 10 tấn thì L ≤ 7 m; nếu có tổng số trục = 3 thì L ≤ 7,8m; nếu có tổng số trục = 4 thì L ≤ 9,3m; nếu có tổng số trục = 5 thì L ≤ 10,2m*				

TT	Hạng mục kiểm tra	Tiêu chuẩn, Quy chuẩn	Thiết kế/Tài liệu kỹ thuật	KQKT	Kết luận
	- Xe sơ mi rơ moóc tải tự đổ: nếu có tổng số trục = 1 thì L ≤ 7 m; nếu có tổng số trục = 2 thì L≤ 7,8m; nếu có tổng số trục = 3 thì L ≤ 9,3m; nếu có tổng số trục = 4 thì L ≤ 10,2m *- Xe sơ mi rơ moóc và rơ moóc thùng hở (có mui, không có mui); Sơ mi rơ moóc tải (thùng kín, thùng bảo ôn) thì L < 12.4m* *- Không áp dụng xe chuyên dùng hoạt động trong phạm vi hẹp*				
1.2	Chiều rộng toàn bộ	≤ 2500 mm	mm	mm	
1.3	Chiều cao toàn bộ	≤ 4000 mm	mm	mm	
1.4	Chiều dài cơ sở (Lo)	/	mm	mm	
1.5	Chiều dài đuôi xe (ROH)	≤ 60% WB	mm	mm	
	Ghi chú: - Kích thước ROH, WB được xác định theo quy tắc quy định tại Phụ lục III của Thông tư 42/2014/TT-BGTVT				
	- (*): Không áp dụng cho xe tải chuyên dùng và xe chuyên dùng				
1.6	Vết bánh xe	/	mm	mm	
1.7	Vết bánh xe sau phía ngoài (không áp dụng đối với các loại xe ch.dùng)	/	Wt = mm	mm	
1.8	Khoảng sáng gầm xe (Hg)	≥ 120 mm (trừ xe chuyên dùng)		mm	
1.9	Khối lượng bản thân (G_O)	/	kg	kg	
1.9.1	Phân bố lên chốt kéo (hoặc trục 1)	(≤ Ggh tấn)	kg	kg	
1.9.2	Phân bố lên các trục khác (G_k)	≤ Ggh tấn	kg	kg	

TT	Hạng mục kiểm tra	Tiêu chuẩn, Quy chuẩn	Thiết kế/Tài liệu kỹ thuật	KQKT	Kết luận
1.10	Khối lượng toàn bộ (G)	/	kg	kg	
1.10.1	Phân bố lên chốt kéo (hoặc trục 1)	(≤ Ggh tấn)	kg	kg	
1.10.2	Phân bố lên các trục khác (G_k)	≤ Ggh tấn	kg	kg	
	Ghi chú: - Trục đơn: Ggh < 10 tấn;				
	- Trục kép: d < 1m: Ggh ≤ 11 tấn; 1 ≤ d < 1,3 m: Ggh ≤ 16 tấn; d ≥ 1,3: Ggh ≤ 18 tấn (d: kh.cách 2 tâm trục)				
	- Trục ba: d ≤ 1,3 m: Ggh ≤ 21 tấn; d > 1,3: Ggh ≤ 24 tấn (d: khoảng cách 2 tâm trục liền kề)				
2	**Bánh xe**				
2.1	Số lượng, nhãn hiệu, áp suất lốp				
2.1.1	Trục 1				
2.1.2	Trục 2				
2.1.3	Trục 3				
2.1.4	Trục 4:				
2.1.5	Trục...:				
2.2	Chịu được tải trọng do xe tác động lên				
2.3	Việc lắp đặt bánh xe đáp ứng yêu cầu nêu tại mục 2.10 của QCVN11				
2.4	Có lắp bộ phận che chắn bánh xe bảo đảm đất đá,... không văng trực tiếp lên thùng xe và chiều rộng không nhỏ hơn chiều rộng bánh xe hoặc các bánh xe				
2.5	Góc tạo bởi mặt đỗ xe và mặt phẳng tiếp tuyến với lốp xe và đi qua điểm thấp nhất của bộ phận che chắn > 15^0				

TT	Hạng mục kiểm tra	Tiêu chuẩn, Quy chuẩn	Thiết kế/Tài liệu kỹ thuật	KQKT	Kết luận
2.6	Bánh xe dự phòng				
2.6.1	Số lượng, cỡ lốp:				
2.6.2	Vị trí lắp đặt:				
2.6.3	Cơ cấu nâng hạ bánh xe dự phòng (nếu có) không được bố trí ở bên trái theo chiều tiến của xe				
2.6.4	Cơ cấu nâng hạ hoạt động trơn tru, nhẹ nhàng				
2.6.5	Lực trên tay nâng hạ của loại cơ cấu nâng hạ một nhịp không được lớn hơn 500N				
3	**Khung (sát xi) và sàn**				
3.1	Chiều cao mặt dầm chính		mm	mm	
3.2	Chiều rộng giữa 2 dầm chính		mm	mm	
3.3	Tiết diện dầm chính		mm	mm	
3.5	Khung được chế tạo theo thiết kế và lắp đặt chắc chắn đảm bảo đủ bền trong điều kiện hoạt động bình thường				
3.4	Đối với rơ moóc, sơ mi rơ moóc chở công-ten-nơ:				
3.4.1	Số lượng chốt hãm				
3.4.2	Khoảng cách giữa 2 vấu hãm theo đường chéo lớn của khung xe (trái/phải) (phù hợp với container chuyên chở)		mm	mm	
3.5	Thân xe không được có gờ sắc cạnh hoặc phần lồi ra gây nguy hiểm cho người cùng tham gia giao thông				
3.6	Rào chắn (hai bên thành xe và phía sau xe)				
3.6.1	Xe có KLg toàn bộ từ 8 tấn trở lên, có khoảng hở giữa thân xe và mặt đường lớn hơn 700 mm phải có rào chắn bảo vệ ở hai bên xe và rào chắn phía sau xe (đối với xe có khoảng hở giữa thân xe và mặt đường < 700 mm thì không phải lắp rào chắn tại những vị trí này)				

TT	Hạng mục kiểm tra	Tiêu chuẩn, Quy chuẩn	Thiết kế/Tài liệu kỹ thuật	KQKT	Kết luận
3.6.2	Lắp đặt rào chắn bên trái/phải của xe				
3.6.2.1	Chiều rộng rào chắn không vượt quá chiều rộng toàn bộ của xe				
3.6.2.1	Khoảng cách giữa điểm đầu rào chắn bên trái/phải đến b.xe trước (hoặc chân chống,...) và điểm cuối rào chắn đến b.xe sau	Trước: ≤ 400 mm	mm	mm	
		Sau: ≤ 400 mm	mm	mm	
3.6.2.2	Chiều cao các cạnh trên và dưới của rào chắn bên trái/ phải so với mặt đường	Cạnh thấp nhất ≤ 500 mm	mm	mm	
		Cạnh cao nhất ≥ 700 mm	mm	mm	
3.6.3	Lắp đặt rào chắn sau của xe				
3.6.3.1	Khoảng cách giữa điểm đầu bên trái/ phải của rào chắn sau đến mặt phẳng chứa hai thành bên của xe và mặt thành sau	Đến mặt phẳng bên: ≤ 100 mm	mm	mm	
		Đến mặt phẳng chứa thành sau: ≤ 305 mm	mm	mm	
3.6.3.2	Chiều cao cạnh thấp nhất của rào chắn sau với mặt đường	Cạnh thấp nhất ≤ 560 mm	mm	mm	
4	**Chân chống**				
4.1	Kiểu loại:				
4.2	Khoảng cách tâm hai chân chống				
4.3	Có khả năng chịu được tải trọng tác dụng lên khi xe đầy tải				

TT	Hạng mục kiểm tra	Tiêu chuẩn, Quy chuẩn	Thiết kế/Tài liệu kỹ thuật	KQKT	Kết luận
4.4	Cơ cấu điều khiển chân chống				
4.4.1	Bố trí, lắp đặt:				
4.4.1.1	Cơ cấu dẫn động ở hai bên của sơ mi rơ moóc nếu các chân chống được dẫn động độc lập				
4.4.1.2	Cơ cấu dẫn động ở bên phải theo chiều tiến của sơ mi rơ moóc nếu các chân chống được dẫn động đồng thời hoặc sơ mi rơ moóc chỉ có một chân chống				
4.4.1.3	Cơ cấu dẫn động chân chống phải khi vận hành phải trơn tru, nhẹ nhàng kể cả khi xe ở trạng thái đầy tải				
4.5.1	Khoảng cách giữa điểm thấp nhất của chân chống và mặt đường khi chân chống được nâng lên vị trí cao nhất và xe ở trạng thái đầy tải:	≥ 400mm (Gtrục ≤ 6 tấn)	mm	mm	
4.5.2		≥ 320mm (Gtrục > 6 tấn)			
5	**Thiết bị nối kéo, cơ cấu chuyển hướng và yêu cầu mặt tì mâm kéo**				
5.1	Loại chốt kéo của sơ mi rơ moóc:				
5.1.1	Cỡ chốt kéo tiêu chuẩn		Φ	Φ	
5.1.2	Kích thước chốt kéo đáp ứng tiêu chuẩn hiện hành				
5.1.3	Khoảng cách từ tâm chốt kéo đến điểm xa nhất của phần phía trước sơ mi rơ moóc (d)	≤ 2040 mm	mm	mm	
5.1.4	Khoảng cách từ tâm chốt kéo đến bề mặt cong chuyển bậc của sàn sơ mi rơ moóc (r3)	≥ 2300 mm	mm	mm	
5.1.4	Chốt kéo phải được lắp đặt chắc chắn và đảm bảo đủ bền khi vận hành				

TT	Hạng mục kiểm tra	Tiêu chuẩn, Quy chuẩn	Thiết kế/Tài liệu kỹ thuật	KQKT	Kết luận
5.2	Thiết bị nối, kéo và cơ cấu chuyển hướng của rơ moóc				
5.2.1	Thiết bị nối, kéo phải được lắp đặt chắc chắn. Cóc hãm và chốt hãm không được tự mở.				
5.2.2	Đối với rơ moóc 01 trục thì:				
5.2.2.1	Phải có cơ cấu nâng hạ càng kéo nếu tải trọng tĩnh thẳng đứng trên các vòng càng kéo của rơ moóc lớn hơn 500N				
5.2.2.2	Cơ cấu điều khiển nâng hạ càng kéo của rơ moóc 01 trục phải hoạt động tốt, đảm bảo an toàn khi sử dụng. Nếu là cơ cấu điều khiển nâng hạ bằng tay thì lực quay tay không lớn hơn 200 N				
5.3	Đối với rơ moóc 02 trục thì:				
5.3.1	Có cơ cấu giữ vòng càng kéo để dễ dàng tháo lắp rơ moóc với xe kéo				
5.3.2	Đầu vòng càng kéo không được tiếp xúc với mặt đường khi rơ moóc được tháo rời khỏi xe kéo				
5.3.3	Có cơ cấu chuyển hướng				
5.3.4	Cơ cấu chuyển hướng loại mâm xoay thì cụm mâm xoay, giá chuyển hướng của rơ moóc phải quay được cả về 2 phía với góc không nhỏ hơn 60^0				
5.4	Chiều cao mặt tỳ lên mâm kéo (h) của sơ mi rơ moóc	Không tải: 1400 mm	mm	mm	
		Đầy tải: 1150~1300 mm	mm	mm	
6	**Hệ thống treo**				
6.1	Kiểu hệ thống treo/Số lượng lá nhíp:				
6.1.1	Trục 1:				
6.1.2	Trục 2:				
6.1.3	Trục 3:				
6.1.4	Trục...:				

TT	Hạng mục kiểm tra	Tiêu chuẩn, Quy chuẩn	Thiết kế/Tài liệu kỹ thuật	KQKT	Kết luận
6.2	Chịu được tải trọng của xe, đảm bảo độ bền và êm dịu cần thiết khi vận hành				
6.3	Các chi tiết, cụm chi tiết của hệ thống treo phải được lắp đặt chắc chắn và đảm bảo cân bằng xe				
6.4	Không có hiện tượng rò rỉ khí nén đối với hệ thống treo khí nén và/ hoặc dầu thủy lực đối với giảm chấn thủy lực				
7	**Hệ thống phanh**				
7.1	Có trang bị phanh chính và phanh đỗ xe (xe có Gtb > 0.75 tấn; cho phép không trang bị nếu là rơ moóc có 01 trục và Gtb < 65% Gtb xe kéo khi đầy tải)				
7.2	Hệ thống phanh chính phải tác động lên tất cả các bánh xe				
7.3	Dẫn động phanh chính:				
7.4	Dẫn động phanh chính là loại 02 dòng trở lên				
7.5	Kiểu cơ cấu phanh:	Trục 1			
		Trục 2			
		Trục 3			
		Trục...			
7.6	Dẫn động phanh đỗ xe:				
7.7	Dẫn động phanh chính và phanh đỗ xe phải độc lập				
7.8	Xe có hệ thống phanh đỗ thì cơ cấu điều khiển hệ thống phanh đỗ có thể được bố trí bên phải theo chiều tiến của xe hoặc phía sau xe và đảm bảo thao tác dễ dàng				
7.9	Hệ thống phanh đỗ xe khi sử dụng có khả năng duy trì được tính năng phanh mà không cần có lực tác động liên tục của người lái				
7.10	Liên kết điều khiển phanh giữa xe và xe kéo				
7.10.1	Đối với phanh thủy lực trợ lực khí nén thì phải có một đường dẫn khí nén chung				

TT	Hạng mục kiểm tra	Tiêu chuẩn, Quy chuẩn	Thiết kế/Tài liệu kỹ thuật	KQKT	Kết luận
7.10.2	Đối với phanh khí nén thì phải có một đường dẫn khí nén cho hệ thống và một khí nén điều khiển				
7.10.3	Các bộ phận khác phụ trợ cho hệ thống phanh				
7.10.3.1	Xe có trang bị các bộ phận phụ trợ cho hệ thống phanh như: □ ABS (hệ thống chống bó cứng bánh xe), EBD (hệ thống bổ trợ lực phanh), □ EBA (hệ thống phanh khẩn cấp); □ Hệ thống khác:....				
7.10.3.2	Nếu có trang bị thì phải có thêm một đường điện điều khiển các bộ phận phụ trợ.				
7.11	Đối với xe có hệ thống phanh khí nén:				
7.11.1	Số lượng bình khí nén				
7.11.2	Các van bình chứa khí nén phải hoạt động bình thường				
7.11.3	Độ giảm áp suất trong bình chứa sau 8 lần tác động toàn bộ hành trình bàn đạp phanh của hệ thống phanh chính	Áp suất trước khi đạp phanh lần đầu tiên ≥ 8.5 bar			
		Áp suất sau 8 lần đạp ≥ 1/2 áp suất ở lần tác động đầu tiên			
7.11.4	Hệ thống phanh của xe phải tự hoạt động khi xe bị tách khỏi xe kéo				
7.11.5	Các ống dẫn phải được kẹp chặt với khung và không rạn nứt hay rò rỉ				
7.11.6	Không có hiện tượng rò rỉ dầu phanh và hoặc khí nén trong hệ thống phanh				
d	**Hệ thống điện**				
8.1	Dây điện phải được bọc cách điện, chịu được nhiệt độ và độ ẩm; được bảo vệ, kẹp giữ chắc chắn ở các vị trí trên thân xe tránh được các hư hỏng do mài, cọ sát. Các mối nối, tiếp điểm phải được bọc bằng vật liệu cách điện				
8.3	Giắc nối với xe kéo là loại 7 cực (theo các tiêu chuẩn TCVN7479 hoặc TCVN7480)				
9	**Khoang chở hàng**				
9.1	Kích thước lọt lòng khoang chở hàng (D x R x C)	Thiết kế:			
		Kết quả k.tra			

TT	Hạng mục kiểm tra	Tiêu chuẩn, Quy chuẩn	Thiết kế/Tài liệu kỹ thuật	KQKT	Kết luận
9.2	Chiều cao thùng Hc theo quy định hiện hành (đối với xe mui phủ)	Chiều cao Hc			
9.3	Khoảng cách giữa 2 thanh khung mui liền kề ≥ 0,55 mm (áp dụng đối với xe tải thùng có mui phủ)				
9.4	Khoảng cách từ trọng tâm thùng hàng (OFF SET) đến trục.....	---	mm	mm	
9.5	Đối với xe có bộ phận khóa hãm thành thùng cao hơn 1950 mm so với mặt đỗ thì phải có các cơ cấu thích hợp đảm bảo mở và khóa hãm thành thùng hàng dễ dàng				
9.6	Khoang chở hàng phải có kết cấu chắc chắn đảm bảo an toàn cho hàng hóa và không có kết cấu để lắp đặt thêm các chi tiết, cụm chi tiết dẫn đến việc làm tăng thể tích chứa hàng (trừ kết cấu sử dụng để lắp các nắp che thùng hàng)				
9.7	Xe chở hàng chuyên dùng phải đáp ứng các yêu cầu kỹ thuật khác theo các quy định hiện hành				
10	**Khoang chở khách**				
10.1	Bố trí ghế và số chỗ ngồi				
10.1.1	Bố trí ghế	/	*Theo thiết kế*		
10.1.2	Số người cho phép chở	---			
10.2	Khoang hành khách phải thiết kế đảm bảo an toàn khi vận hành				
10.3	Thiết bị thông gió, chống nóng: □... Quạt gió; □... cửa nóc; □... cửa sổ bên				
10.4	Hệ thống điều hòa nhiệt độ: □ Có □ Không có				
10.6	Đối với khoang khách không có điều hòa nhiệt độ:				
10.6.1	Phải có cửa thông gió và các cửa này phải điều chỉnh được lưu lượng gió				

TT	Hạng mục kiểm tra	Tiêu chuẩn, Quy chuẩn	Thiết kế/Tài liệu kỹ thuật	KQKT	Kết luận
10.6.2	Vận tốc dòng khí tại vị trí ngang đầu khách ngồi khi xe chuyển động với vận tốc 30 km/h		≤ 3 m/s		
10.7	Ghế khách				
10.7.1	Lắp đặt chắc chắn đảm bảo an toàn cho người ngồi khi xe vận hành trên đường trong điều kiện hoạt động bình thường				
10.7.2	Ghế khách ngồi cạnh người lái không được ảnh hưởng tới khả năng điều khiển của người lái				
10.7.3	Kích thước đệm ngồi tính cho một chỗ ngồi (Rộng x sâu)	≥ (400 x 350)mm			
		≥ (270 x 270)mm (xe chở trẻ em)			
10.7.4	Chiều cao đệm tựa lưng	---			
10.7.5	Ghế gập				
10.7.5.1	Ghế gập (nếu có) chỉ được lắp đặt trên lối đi dọc đối với xe khách đến 30 chỗ (trừ xe chở trẻ em) hoặc là ghế dành cho hướng dẫn viên đối với xe khách trên 30 chỗ				
10.7.5.2	Số lượng ghế gập	---			
10.7.5.3	Kích thước ghế gập (Rộng x sâu x cao)	≥ (300 x 262,5)mm			
10.7.5.4	Chiều cao đệm tựa lưng	---			
10.7.6	Khoảng trống giữa 2 hàng ghế	L ≥ 630mm			
		L ≥ 460mm (xe chở trẻ em)			
		L_0 ≥ 1250 mm (ghế quay mặt vào nhau)			

TT	Hạng mục kiểm tra	Tiêu chuẩn, Quy chuẩn	Thiết kế/Tài liệu kỹ thuật	KQKT	Kết luận
10.7.7	Chiều cao từ sàn đến mặt đệm ngồi (trừ hốc bánh xe, khoang động cơ)	380 ÷ 500 mm			
10.7.8	Lối đi dọc (áp dụng cho xe trên 16 chỗ nhưng không áp dụng cho xe có lắp ghế gập trên lối đi dọc)				
10.7.9	Chiều rộng lối đi dọc	≥ 300 mm			
10.7.10	Chiều cao hữu ích trên lối đi dọc	≥ 1700 mm			
10.7.11	Giường nằm				
10.7.11.1	Giường nằm phải được lắp đặt chắc chắn và bố trí dọc theo chiều chuyển động của xe				
10.7.11.2	Có bố trí dây đai an toàn loại 2 điểm tại mỗi giường và mỗi giường chỉ dành cho một người nằm				
10.7.11.3	Giường nằm được bố trí đảm bảo đủ không gian để người sử dụng có thể ra, vào thuận tiện				
10.7.11.4	Giường không có các cạnh sắc, đầu nhọn có khả năng gây nguy hiểm cho người sử dụng				
10.7.11.5	Kích thước giường nằm và các kích thước lắp đặt liên quan khác				
	- Kích thước C1	≥ 750 mm			
	- Kích thước C2	≥ 780 mm			
	- Kích thước D	≥ 1400 mm			
	- Kích thước R1	≥ 450 mm			
	- Kích thước R2	≥ 350 mm (trừ giường ở hàng cuối cùng của xe)			

TT	Hạng mục kiểm tra	Tiêu chuẩn, Quy chuẩn	Thiết kế/Tài liệu kỹ thuật	KQKT	Kết luận
10.8	**Cửa lên xuống**				
10.8.1	Kích thước hữu ích nhỏ nhất của cửa (Rộng x Cao) (không kể xe chở trẻ em; k.thước chiều rộng được giảm đi 100mm khi đo ở vị trí tay nắm cửa)	650 x 1200 mm (10 ÷ 16 chỗ)			
		650 x 1650 mm (trên 16 chỗ)			
10.8.2	Số lượng cửa lên xuống phía bên phải xe	≥ 01			
10.8.3	Chiều cao bậc lên xuống thứ nhất tính từ mặt đất	≤ 500mm			
10.8.4	Mặt bậc lên - xuống được tạo nhám hoặc phủ vật liệu không trơn trượt				
10.8.5	Cửa lên xuống phải đảm bảo đóng chắc chắn khi xe chạy				
10.9	**Lối thoát khẩn cấp**				
10.9.1	Số lượng lối thoát khẩn cấp: **4** (17÷30); **5** (31÷45); **6** (46÷60); **7** (61÷75); **8** (76÷90); **9** (> 90)				
10.9.2	Kích thước tối thiểu (Rộng x Cao)	550x1200 mm (đóng mở được)			
		700x500 mm, DT ≥ 0.4m^2 (cửa sổ)			
		1550x350 mm (cửa sổ phía sau)			
10.9.3	Tại các cửa sổ dùng làm lối thoát khẩn cấp được trang bị các dụng cụ phá cửa và các chỉ dẫn cần thiết				

TT	Hạng mục kiểm tra	Tiêu chuẩn, Quy chuẩn	Thiết kế/Tài liệu kỹ thuật	KQKT	Kết luận
10.10	**Kính chắn gió, kính cửa**				
10.10.1	Kính chắn gió phía trước (kính an toàn nhiều lớp)				
10.10.1.1	Ghi nhận ký hiệu Số phê duyệt của kính chắn gió phía trước: □ Xem ảnh chụp kèm theo; □ Ghi nhận thực tế:.....				
10.10.2	Kính cửa bên (kính an toàn vỡ vụn), kính sau (kính an toàn vỡ vụn, kính an toàn nhiều lớp)				
10.10.2.1	Ghi nhận ký hiệu, Số phê duyệt kính: □ Xem ảnh chụp kèm theo; □ Ghi nhận thực tế:.....				
10.11	**Giá để hành lý trong khoang hành khách và Khoang chở hành lý (nếu có)**				
10.11.1	Giá để hành lý trong khoang hành khách và khoang chở hành lý (nếu có) phải có kết cấu và được lắp đặt chắc chắn, đảm bảo an toàn cho người và hàng hóa trong khi xe vận hành				
10.11.2	Kích thước lọt lòng khoang chở hành lý (D x R x C) (nếu có)	Thiết kế:			
		Kết quả k.tra			
11	**Đèn chiếu sáng và tín hiệu**				
11.1	**Đèn lùi**				
11.1.1	Phải trang bị đèn lùi ở phía đuôi xe				
11.1.2	Phải bật sáng khi cần số của xe kéo ở vị trí số lùi và công tắc khởi động động cơ đặt ở vị trí mà động cơ có thể hoạt động được và phải tắt khi một trong hai điều kiện này không thỏa mãn.				
11.1.3	Màu sắc, vị trí lắp đặt, số lượng				B. Mẫu số 6
11.2	**Đèn vị trí**				
11.2.1	Phải trang bị đèn kích thước phía sau xe				
11.2.2	Màu sắc, vị trí lắp đặt, số lượng và cường độ sáng				B. Mẫu số 6

TT	Hạng mục kiểm tra	Tiêu chuẩn, Quy chuẩn	Thiết kế/Tài liệu kỹ thuật	KQKT	Kết luận
11.3	**Đèn soi số phía sau**				
11.3.1	Phải được trang bị đèn soi biển số ở phía sau				
11.3.2	Ánh sáng của đèn soi biển số không được chiếu ra phía sau xe				
11.3.3	Phải sáng khi bật đèn chiếu sáng phía trước của xe kéo và không thể bật tắt bằng công tắc riêng				
11.3.4	Màu sắc, vị trí lắp đặt, số lượng và cường độ sáng				B. Mẫu số 6
11.4	**Đèn phanh**				
11.4.1	Phải được trang bị đèn phanh ở phía sau				
11.4.2	Bật sáng khi người lái tác động vào hệ thống phanh chính của xe kéo				
11.4.3	Trường hợp lắp chung với đèn vị trí phía sau thì đèn phanh phải có cường độ sáng hơn rõ rệt so với đèn vị trí phía sau				
11.4.4	Màu sắc, lắp đặt, số lượng và cường độ sáng				B. Mẫu số 6
11.5	**Đèn báo rẽ**				
11.5.1	Phải được trang bị đèn báo rẽ phía sau				
11.5.2	Các đèn báo rẽ ở cùng bên của xe phải nhấp nháy cùng pha				
11.5.3	Tần số nháy khi hoạt động nằm trong khoảng 60 ÷ 120 lần/phút				
11.5.4	Thời gian phát tín hiệu trong vòng 1,5 giây kể từ khi bật công tắc				
11.5.5	Màu sắc, lắp đặt, số lượng và cường độ sáng				B. Mẫu số 6
11.6	**Đèn báo hiệu nguy hiểm**				
11.6.1	Phải trang bị đèn báo nguy hiểm. Đèn báo nguy hiểm có thể dùng kết hợp với đèn báo rẽ				
11.6.2	Đèn báo nguy hiểm phải nháy đồng thời và cùng tần số và hoạt động khi bật đèn cảnh báo nguy hiểm trên xe kéo; vị trí lắp đặt, màu sắc, số lượng, cường độ và chỉ tiêu kiểm tra bằng quan sát đáp ứng yêu cầu nêu tại mục 2.14.6.2 của QCVN11				

TT	Hạng mục kiểm tra	Tiêu chuẩn, Quy chuẩn	Thiết kế/Tài liệu kỹ thuật	KQKT	Kết luận
11.8	**Các đèn khác**				
11.7.1	Không được lắp đèn có ánh sáng màu trắng hướng về phía sau xe (trừ đèn lùi)				
12	**Tấm phản quang**				
12.1	Phải trang bị tấm phản quang phía sau xe				
12.2	Màu của tấm phản quang là màu đỏ				
12.3	Hình dạng tấm phản quang không phải là hình tam giác				
12.4	Nhận biết được ở khoảng cách 100m vào ban đêm khi được chiếu sáng bằng ánh sáng của đèn pha của xe khác				
13	**Kiểm tra cơ cấu chuyên dùng và các hạng mục khác (nếu có)**				

..... ngày..... tháng.... năm.....

Đăng kiểm viên nghiệm thu

(Ký, ghi rõ họ tên)

Phụ lục IX
MẪU BIÊN BẢN KIỂM TRA AN TOÀN KỸ THUẬT VÀ BẢO VỆ MÔI TRƯỜNG XE CƠ GIỚI CẢI TẠO
(Ban hành kèm theo Thông tư số 85/2014/TT-BGTVT ngày 31 tháng 12 năm 2014 của Bộ trưởng Bộ Giao thông vận tải)

Biểu mẫu số 6
PHIẾU KẾT QUẢ KIỂM TRA XE CƠ GIỚI CẢI TẠO
(Kiểm tra tầm nhìn của người lái)

I. Tầm nhìn của người lái qua gương chiếu hậu và lắp đặt gương chiếu hậu

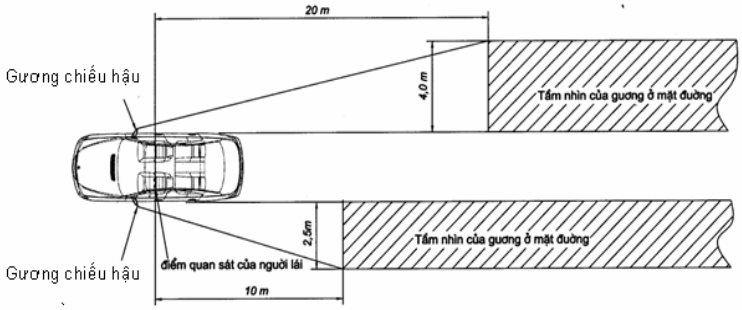

Hình 3-1 - Đối với gương chiếu hậu của xe con và xe tải (loại có khối lượng toàn bộ không lớn hơn 2 tấn)

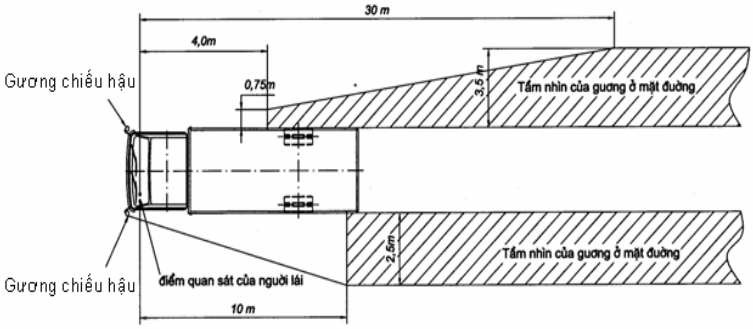

Hình 3-2 - Đối với gương chiếu hậu của các loại xe khác

TT	Hạng mục kiểm tra		TC/QC	KQKT	Kết luận
1	Kiểm tra Gương loại II, III khi xe không tải (1)				
1.1	Gương bên trái:		≥ 2.5 m (10m)		
1.2	Gương bên phải	Xe con và xe tải có Gtb < 2 tấn)	≥ 4 m (20 m)		
		Xe khác	≥ 0.75 m (4 m)		
			≥ 3.5 m (30 m)		

TT	Hạng mục kiểm tra	TC/QC	KQKT	Kết luận
2	Kiểm tra gương khi xe đầy tải			
2.1	Điểm nhô ngoài cùng của gương so với mặt bên của xe đối với các *xe lắp gương có chiều cao cạnh dưới so với mặt đỗ xe < 2m*	≤ 200 mm		
2.2	Chiều cao thấp nhất của các bộ phận của gương hoặc vỏ bảo vệ gương so với mặt đỗ xe đối với các *xe lắp gương loại V*	≥ 2 m		
Ghi chú: (*) Thực hiện kiểm tra đối với các xe lắp ráp từ ô tô cơ sở đã được kiểm tra chứng nhận có bề rộng toàn bộ của xe khi lắp thùng chở hàng hoặc cơ cấu chuyên dùng,... lớn hơn chiều rộng xe cơ sở đã chứng nhận				

..... ngày..... tháng..... năm.....

Đăng kiểm viên nghiệm thu

(Ký, ghi rõ họ tên)

Phụ lục IX
MẪU BIÊN BẢN KIỂM TRA AN TOÀN KỸ THUẬT VÀ BẢO VỆ MÔI TRƯỜNG XE CƠ GIỚI CẢI TẠO
(Ban hành kèm theo Thông tư số 85/2014/TT-BGTVT ngày 31 tháng 12 năm 2014 của Bộ trưởng Bộ Giao thông vận tải)

Biểu mẫu số 7
PHIẾU KẾT QUẢ KIỂM TRA XE CƠ GIỚI CẢI TẠO
(Kiểm tra tầm nhìn của người lái)

II. Tầm nhìn của người lái qua kính chắn gió và cửa sổ bên (xe khách thành phố)

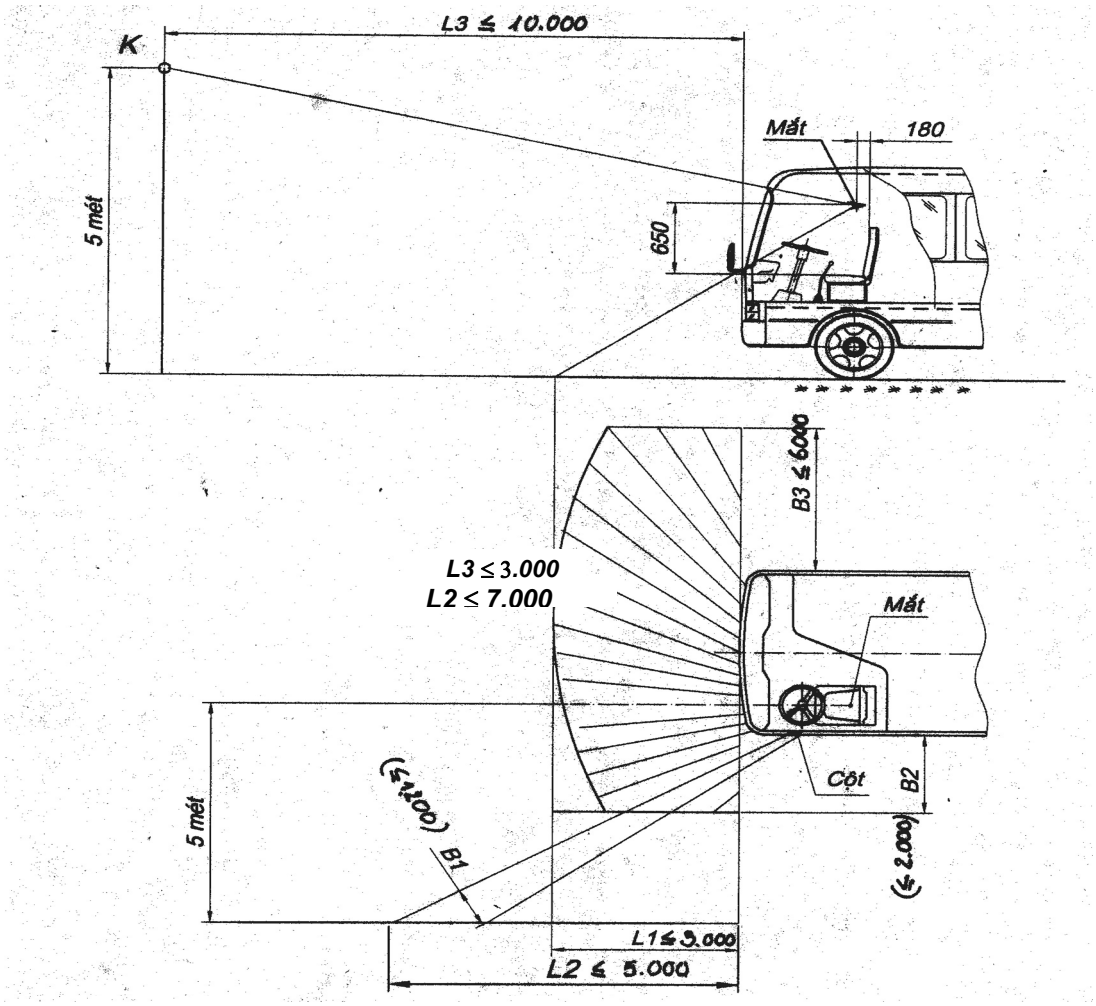

TT	Hạng mục kiểm tra	Ký hiệu	TC/QC	KQKT	Kết luận
1	Chiều dài phần không nhìn thấy	**L1**	≤ 3,0 m	m	
2	Phần giới hạn bên trái mép trước phần đường do cột che khuất	**L2**	≤ 7,0 m	m	

TT	Hạng mục kiểm tra	Ký hiệu	TC/QC	KQKT	Kết luận
3	Khoảng cách giữa hình chiếu đầu xe và hình chiếu điểm K trên mặt đường (*điểm K nằm trên tia giới hạn nhìn thấy phía trên cách mặt đường 5m*)	**L3**	≤ 10,0 m	m	
4	Chiều rộng phần đường không nhìn thấy do cột che khuất	**B1**	≤ 1,2 m	m	
5	Khoảng cách từ giới hạn bên trái phần đường không nhìn thấy đến thành trái ô tô	**B2**	≤ 2,0 m	m	
6	Khoảng cách từ giới hạn bên phải phần đường không nhìn thấy đến thành phải ô tô	**B3**	≤ 6,0 m	m	

..... ngày..... tháng..... năm.....

Đăng kiểm viên nghiệm thu

(Ký, ghi rõ họ tên)

Phụ lục IX
MẪU BIÊN BẢN KIỂM TRA AN TOÀN KỸ THUẬT VÀ BẢO VỆ MÔI TRƯỜNG XE CƠ GIỚI CẢI TẠO
(Ban hành kèm theo Thông tư số 85/2014/TT-BGTVT ngày 31 tháng 12 năm 2014 của Bộ trưởng Bộ Giao thông vận tải)

Biểu mẫu số 8
PHIẾU KẾT QUẢ KIỂM TRA XE CƠ GIỚI CẢI TẠO
(Kiểm tra thùng chở hàng đối với ô tô tải pickup và ô tô tải van)

STT	Hạng mục kiểm tra	TC/QC	Thiết kế	KQKT	Kết luận
1	**Ô tô PICK UP chở hàng ca bin đơn**				
1.1	Diện tích hữu ích của thùng hàng (F_h) (xác định như Phụ lục A của TCVN 7271:2003)	$\geq 1\ m^2$			
1.2	Tỷ lệ khối lượng hàng hóa cho phép chở (m_h) và tổng khối lượng của số người cho phép chở (m_{ng}), trong đó m_{ng} = 65 kg/người x số chỗ ngồi	$m_{ng}/m_h \leq 0,8$			
1.3	Thùng hàng không có trang bị tiện nghi và nội thất phục vụ chở người				
2	**Ô tô PICK UP chở hàng ca bin kép**				
2.1	Diện tích hữu ích của thùng hàng (F_h) (xác định như Phụ lục A của TCVN 7271:2003)	$\geq 1\ m^2$			
2.2	Tỷ lệ khối lượng hàng hóa cho phép chở (m_h) và tổng khối lượng của số người cho phép chở (m_{ng}), trong đó m_{ng} = 65 kg/người x số chỗ ngồi	$m_{ng}/m_h \leq 0,8$			

STT	Hạng mục kiểm tra	TC/QC	Thiết kế	KQKT	Kết luận
2.3	Thùng hàng không có trang bị tiện nghi và nội thất phục vụ chở người				
3	**Ô tô tải VAN**				
3.1	Khoang chở hàng dạng kín liền khối với khoang người ngồi				
3.2	Có bố trí cửa xếp, dỡ hàng ở phía sau và có thể có thêm ở hai bên thành xe				
3.3	Có vách ngăn và/hoặc kết cấu rào chắn cố định để ngăn cách giữa khoang chở hàng và khoang người ngồi				
3.4	Không bố trí cửa sổ trên các thành xe tại khu vực khoang chở hàng và trên các cửa xếp, dỡ hàng ở hai bên thành xe; nếu có cửa sổ lắp kính hoặc ô kính cố định thì phải có các thanh chắn hoặc lưới kim loại cố định				
3.5	Diện tích hữu ích của sàn khoang chở hàng (F_h) (xác định như Phụ lục B của TCVN 7271 : 2003)	≥ 1 m^2	m^2	m^2	
3.6	Diện tích hữu ích của khoang chở người	/	m^2	m^2	
3.7	Tỷ lệ giữa khối lượng hàng hóa cho phép chở (m_h) với tổng khối lượng của số người cho phép chở không kể người lái (m_{ng}) (*)	$m_h/m_{ng} > 1,8$			
3.8	Tại khu vực khoang chở hàng không bố trí các trang thiết bị sau đây: Các kết cấu, liên kết chờ để lắp ghế; dây đai an toàn và các cơ cấu neo giữ đai an toàn; cơ cấu điều khiển điều hòa nhiệt độ; gạt tàn thuốc lá; giá để ly, cốc				
3.9	Diện tích hữu ích của sàn khoang chở hàng phải lớn hơn diện tích hữu ích của sàn khoang chở người (xác định theo Phụ lục B của TCVN 7271 : 2003)				

STT	Hạng mục kiểm tra	TC/QC	Thiết kế	KQKT	Kết luận
3.10	Xe tải VAN có 02 hàng ghế trở lên: Tỷ lệ diện tích giữa khoang chở hàng so với khoang chở người không nhỏ hơn 1,8 lần theo quy định tại mục 2.19.4 của QCVN09:2015/BGTVT				

..... ngày..... tháng..... năm.....

Đăng kiểm viên nghiệm thu

(Ký, ghi rõ họ tên)

Phụ lục IX

MẪU BIÊN BẢN KIỂM TRA AN TOÀN KỸ THUẬT VÀ BẢO VỆ MÔI TRƯỜNG XE CƠ GIỚI CẢI TẠO

(Ban hành kèm theo Thông tư số 85/2014/TT-BGTVT ngày 31 tháng 12 năm 2014 của Bộ trưởng Bộ Giao thông vận tải)

Biểu mẫu số 9

PHIẾU KẾT QUẢ KIỂM TRA XE CƠ GIỚI CẢI TẠO

(Kiểm tra số lượng, vị trí lắp đặt, màu sắc và cường độ sáng đèn chiếu sáng và tín hiệu)

1 Vị trí lắp đặt															
TT	**Tên đèn**	**Chiều cao nhỏ nhất của mép dưới (*mm*)**			**Chiều cao lớn nhất của mép trên (*mm*)**			**Kh.cách giữa mép trong của 2 đèn đối xứng (*mm*)**			**Kh.cách từ mép ngoài đèn đến mép ngoài xe (*mm*)**			**Kết luận**
		TC/QC	T.kế	KQKT	TC/QC	T.kế	KQKT	TC/QC (1)	T.kế	KQKT	TC/QC	T.kế	KQKT	
1.1	Đèn chiếu gần	≥ 500			≤ 1200 (1500)			≥ 600 (400)			≤ 400			
1.2	Đèn báo rẽ	≥ 350			≤ 1500 (2100)			≥ 600 (400)			≤ 400			
1.3	Đèn kích thước	≥ 350			≤ 1500 (2100)			≥ 600 (400)			≤ 400			
1.4	Đèn phanh	≥ 350			≤ 1500 (2100)			≥ 600 (400)			-			
1.5	Đèn lùi	≥ 250			≤ 1200			-			-			
1.6	Đèn soi biển số sau	Chiếu sáng rõ biển số sau												

2	*Số lượng, màu sắc, lắp đặt và cường độ sáng*													
TT	**Tên đèn**	**Lắp thành cặp**	**Lắp đối xứng**	**Lắp đặt chắc chắn**	**Màu sắc**			**Cường độ sáng/chỉ tiêu k.tra bằng q.sát**			**Số lượng**			**Kết luận**
					TC/QC	T.Kế	KQKT	TC/QC		KQKT	TC/QC	T. Kế	KQKT	
2.1	Đèn chiếu xa				*Trắng/ vàng*			-	*Chiều dài dải sáng > 100m, Ch.rộng dải sáng 4 m*		*≥ 2*			
2.2	Đèn chiếu gần				*Trắng/ vàng*			-	*Chiều dài dải sáng > 50m, quan sát được chướng ngại vật ở kh. cách 40 m*		*≥ 2*			
2.3	Đèn báo rẽ trước				Vàng			80 ~ 700 cd	Nhận biết rõ ràng ở khoảng cách ***20m***		≥ 2			

TT	Tên đèn	Lắp thành cặp	Lắp đối xứng	Lắp đặt chắc chắn	Màu sắc			Cường độ sáng/chỉ tiêu k.tra bằng q.sát			Số lượng			Kết luận
					TC/QC	T.Kế	KQKT	TC/QC		KQKT	TC/QC	T. Kế	KQKT	
2.4	Đèn báo rẽ sau				*Vàng/ Đỏ*			*40 ~ 400 cd*	*Nhận biết rõ ràng ở khoảng cách **20m** (**100m** đối với RM và SMRM)*		*≥ 2*			
2.5	Đèn kích thước phía trước				Trắng/ vàng			2 ~ 60 cd	Nhận biết rõ ràng ở khoảng cách ***10m***		≥ 2			
2.6	Đèn kích thước phía sau				Đỏ			1 ~ 12 cd	Nhận biết rõ ràng ở khoảng cách ***10m***		≥ 2			
2.7	Đèn phanh (ít nhất 02 đèn lắp thành cặp)				Đỏ			20 ~ 100 cd	*Nhận biết rõ ràng ở khoảng cách **20m***		≥ 2			

TT	Tên đèn	Lắp thành cặp	Lắp đối xứng	Lắp đặt chắc chắn	Màu sắc			Cường độ sáng/chỉ tiêu k.tra bằng q.sát			Số lượng			Kết luận
					TC/QC	T.Kế	KQKT	TC/QC		KQKT	TC/QC	T. Kế	KQKT	
									***(100m** đối với RM và SMRM)*					
2.8	Đèn lùi	-	-		Trắng			80 ~ 600 cd	Nhận biết rõ ràng ở khoảng cách ***20m***		1 hoặc 2			
2.9	Đèn biển số ở phía sau	-	-		Trắng			2 ~ 60 cd	Nhận biết rõ ràng ở khoảng cách ***10m***		≥ 1			

Ghi chú: Các khoảng cách, chiều cao nêu tại mục **1** được xác định theo phần bề mặt phát sáng của đèn chiếu sáng, tín hiệu; (2) Giá trị trong () áp dụng cho các xe ô tô trong một số trường hợp đặc biệt khi hình dạng thân xe hoặc kết cấu của xe không cho phép

..... ngày..... tháng..... năm.....

Đăng kiểm viên nghiệm thu

(Ký, ghi rõ họ tên)

Phụ lục VII

MẪU BÁO CÁO THỰC HIỆN CÔNG TÁC CẢI TẠO XE CƠ GIỚI

(Ban hành kèm theo Thông tư số 43/2023/TT-BGTVT ngày 29 tháng 12 năm 2023 của Bộ trưởng Bộ Giao thông vận tải)

Phụ lục X

MẪU BÁO CÁO THỰC HIỆN CÔNG TÁC CẢI TẠO XE CƠ GIỚI

(Ban hành kèm theo Thông tư số 85/2014/TT-BGTVT, ngày 31 tháng 12 năm 2014 của Bộ trưởng Bộ Giao thông vận tải)

Phần báo cáo của Sở GTVT

UBND TỈNH... **SỞ GIAO THÔNG VẬN TẢI....**	**CỘNG HÒA XÃ HỘI CHỦ NGHĨA VIỆT NAM** **Độc lập - Tự do - Hạnh phúc**
Số:.....	*...., ngày.... tháng.... năm.....*

BÁO CÁO CÔNG TÁC THẨM ĐỊNH THIẾT KẾ XE CƠ GIỚI CẢI TẠO

Thời gian từ ngày... tháng... năm... đến ngày... tháng... năm...

Kính gửi: Cục Đăng kiểm Việt Nam

I. CẤP GIẤY CHỨNG NHẬN THẨM ĐỊNH THIẾT KẾ XE CƠ GIỚI CẢI TẠO						
TT	**Số GCN thẩm định**	**Ngày cấp**	**Ký hiệu TK**	**Biển số đăng ký (hoặc số khung)**	**Cơ sở thiết kế**	**Hệ thống, tổng thành cải tạo**
1.						
2.						
II. VĂN BẢN CHẤP THUẬN SỬ DỤNG CHUNG HỒ SƠ THIẾT KẾ CỦA CƠ SỞ THIẾT KẾ						
TT	**Số GCN thẩm định**	**Ngày cấp**	**Ký hiệu TK**	**Biển số đăng ký (hoặc số khung)**	**Cơ sở thiết kế**	**Số lượng văn bản chấp thuận sử dụng chung hồ sơ thiết kế của Cơ sở thiết kế**
1.						

TT	Số GCN thẩm định	Ngày cấp	Ký hiệu TK	Biển số đăng ký (hoặc số khung)	Cơ sở thiết kế	Hệ thống, tổng thành cải tạo

II. SỬ DỤNG PHÔI GCN THẨM ĐỊNH THIẾT KẾ

Nhận mới trong kỳ	Sử dụng	Hư hỏng	Còn tồn	Ghi chú

III. ĐÁNH GIÁ KẾT QUẢ THẨM ĐỊNH THIẾT KẾ

TT	Nội dung	Số lượng	Tỷ lệ
1	Tổng số lượng phương tiện đã thẩm định thiết kế		
2	Số lượng phương tiện đã được cấp Giấy chứng nhận thẩm định thiết kế xe cơ giới cải tạo ngay từ lần nghiệm thu thứ nhất		
3	Số lượng phương tiện đã được cấp giấy chứng nhận thẩm định thiết kế xe cơ giới cải tạo ngay từ lần nghiệm thu thứ 2		
4	Số lượng phương tiện có kết quả thẩm định hồ sơ thiết kế không đạt		

SỞ GIAO THÔNG VẬN TẢI...
(Lãnh đạo ký và đóng dấu)

Phần báo cáo của Đơn vị đăng kiểm

TÊN CQ, TC CHỦ QUẢN[1]
TÊN ĐƠN VỊ ĐĂNG KIỂM[2]

CỘNG HÒA XÃ HỘI CHỦ NGHĨA VIỆT NAM
Độc lập - Tự do - Hạnh phúc

Số:.....

...., ngày tháng năm.....

BÁO CÁO CÔNG TÁC NGHIỆM THU XE CƠ GIỚI CẢI TẠO

Thời gian từ ngày... tháng... năm... đến ngày... tháng... năm...

Kính gửi: - Cục Đăng kiểm Việt Nam
- Sở Giao thông vận tải...

I. CẤP GIẤY CHỨNG NHẬN AN TOÀN KỸ THUẬT VÀ BẢO VỆ MÔI TRƯỜNG XE CƠ GIỚI CẢI TẠO TRƯỜNG HỢP LẬP HỒ SƠ THIẾT KẾ

TT	Số GCN cải tạo	Ngày cấp	Ký hiệu thiết kế	Biển số đăng ký (hoặc số khung)	Biên bản nghiệm thu xuất xưởng		Biên bản Kiểm tra ATKT & BVMT	
					Số biên bản	Ngày cấp	Số Biên bản	Ngày cấp
1.								
2.								

II. CẤP GIẤY CHỨNG NHẬN AN TOÀN KỸ THUẬT VÀ BẢO VỆ MÔI TRƯỜNG XE CƠ GIỚI CẢI TẠO TRƯỜNG HỢP SỬ DỤNG CHUNG HỒ SƠ THIẾT KẾ CƠ GIỚI CẢI TẠO

TT	Số GCN cải tạo	Ngày cấp	Biển số đăng ký (hoặc số khung)	Thông tin về việc sử dụng chung hồ sơ thiết kế				Biên bản nghiệm thu xuất xưởng		Biên bản Kiểm tra ATKT & BVMT	
				Văn bản chấp thuận	Cơ sở thiết kế chấp thuận	Ngày cấp	Ký hiệu thiết kế dùng chung	Số biên bản	Ngày cấp	Số Biên bản	Ngày cấp
1.											

[2] Tên cơ quan, tổ chức chủ quản trực tiếp (nếu có).
[3] Tên đơn vị đăng kiểm

III. CẤP GIẤY CHỨNG NHẬN AN TOÀN KỸ THUẬT VÀ BẢO VỆ MÔI TRƯỜNG XE CƠ GIỚI CẢI TẠO TRƯỜNG HỢP MIỄN LẬP HỒ SƠ THIẾT KẾ XE CƠ GIỚI CẢI TẠO								
TT	**Số GCN cải tạo**	**Ngày cấp**	**Biển số đăng ký (hoặc số khung)**	**Biên bản Kiểm tra ATKT & BVMT**				
				Số Biên bản				**Ngày cấp**
1.								

IV. SỬ DỤNG PHÔI GCN CẢI TẠO				
Nhận mới trong kỳ	**Sử dụng**	**Hư hỏng**	**Còn tồn**	**Ghi chú**

V. ĐÁNH GIÁ KẾT QUẢ NGHIỆM THU

TT	Nội dung	Số lượng	Tỷ lệ
1	Tổng số lượng phương tiện đã nghiệm thu		
	Số lượng phương tiện thuộc đối tượng miễn lập hồ sơ thiết kế xe cơ giới cải tạo		
	Số lượng phương tiện sử dụng chung thiết kế xe cơ giới cải tạo		
	Số lượng phương tiện có hồ sơ thiết kế xe cơ giới cải tạo		
2	Số lượng phương tiện đã được cấp giấy chứng nhận an toàn kỹ thuật và bảo vệ môi trường xe cơ giới cải tạo ngay từ lần nghiệm thu thứ nhất		
3	Số lượng phương tiện đã được cấp giấy chứng nhận an toàn kỹ thuật và bảo vệ môi trường xe cơ giới cải tạo từ lần nghiệm thu thứ....		
4	Số lượng phương tiện nghiệm thu không đạt		

ĐƠN VỊ ĐĂNG KIỂM
(Lãnh đạo ký và đóng dấu)

Phụ lục VIII
ĐẶC ĐIỂM XE CƠ GIỚI CÙNG KIỂU LOẠI
(Ban hành kèm theo Thông tư số 43/2023/TT-BGTVT ngày 29 tháng 12 năm 2023 của Bộ trưởng Bộ Giao thông vận tải)

PHỤ LỤC XI
ĐẶC ĐIỂM XE CƠ GIỚI CÙNG KIỂU LOẠI
(Ban hành kèm theo Thông tư số 85/2014/TT-BGTVT ngày 31 tháng 12 năm 2014 của Bộ trưởng Bộ Giao thông vận tải)

Xe cơ giới có sự thay đổi vẫn được coi là xe cơ giới cùng kiểu loại nếu đáp ứng yêu cầu an toàn kỹ thuật và bảo vệ môi trường theo quy định tại Phụ lục XI ban hành kèm theo Thông tư này và không thay đổi một trong các đặc điểm dưới đây:

1. Loại phương tiện;

2. Nhãn hiệu;

3. Kích thước và khối lượng cơ bản của ô tô (sai lệch không vượt quá giới hạn sai số cho phép được quy định tại Quy chuẩn kỹ thuật quốc gia về sai số cho phép và làm tròn số đối với kích thước, khối lượng của xe cơ giới, QCVN 12:2011/BGTVT);

4. Số người cho phép chở kể cả người lái;

5. Kiểu dáng, kết cấu của cabin, khung hoặc thân vỏ ô tô;

6. Kiểu loại động cơ, hộp số, cầu chủ động;

7. Loại nhiên liệu sử dụng;

8. Hệ thống phanh: kiểu dẫn động, cơ cấu phanh;

9. Hệ thống lái: kiểu cơ cấu lái;

10. Hệ thống treo: kiểu hệ thống treo, kiểu kết cấu của bộ phận đàn hồi;

11. Hệ thống chuyển động: kiểu loại cầu bị động;

12. Thiết bị đặc trưng (nếu có): thiết bị chuyên dùng, cơ cấu chuyên dùng.

Phụ lục IX
THÔNG BÁO YÊU CẦU SỬA ĐỔI, BỔ SUNG HỒ SƠ THẨM ĐỊNH THIẾT KẾ
(Ban hành kèm theo Thông tư số 43/2023/TT-BGTVT ngày 29 tháng 12 năm 2023 của Bộ trưởng Bộ Giao thông vận tải)

Phụ lục XII
THÔNG BÁO YÊU CẦU SỬA ĐỔI, BỔ SUNG HỒ SƠ THẨM ĐỊNH THIẾT KẾ
(Ban hành kèm theo Thông tư số 85/2014/TT-BGTVT ngày 31 tháng 12 năm 2014 của Bộ trưởng Bộ Giao thông vận tải)

CƠ QUAN CHỦ QUẢN **CƠ QUAN THẨM ĐỊNH**	**CỘNG HÒA XÃ HỘI CHỦ NGHĨA VIỆT NAM** **Độc lập - Tự do - Hạnh phúc**
Số:.....	..... *ngày.... tháng..... năm.....*

THÔNG BÁO
YÊU CẦU SỬA ĐỔI, BỔ SUNG HỒ SƠ THẨM ĐỊNH THIẾT KẾ

Kính gửi: *(Cơ sở thiết kế)*

(*Cơ quan thẩm định*) đã (*nhận được hồ sơ/thẩm định hồ sơ*) thiết kế của (*Tên Cơ sở thiết kế, địa chỉ*) cụ thể như sau:

- Tên thiết kế:.....
- Ký hiệu thiết kế:.....
- Biển số đăng ký:.....
- Số khung:.....
- Số động cơ:.....
- Nhãn hiệu - số loại:.....
- Ngày nhận hồ sơ:.....

Để có đủ căn cứ để thẩm định, đánh giá và cấp Giấy chứng nhận theo quy định, (Cơ quan thẩm định) đề nghị Quý Công ty sửa đổi, bổ sung hoặc làm rõ các nội dung sau:

1. Đối với Bản thuyết minh:.....
2. Đối với Bản vẽ thiết kế:.....
3. Đối với tài liệu có liên quan:.....

(*Cơ quan thẩm định*) thông báo để Quý Công ty được biết và phối hợp thực hiện.

(Cơ quan thẩm định)
Người thông báo
(Ký, ghi rõ họ tên)

Phụ lục X
THÔNG BÁO HỒ SƠ THIẾT KẾ XE CƠ GIỚI KHÔNG ĐẠT
(Ban hành kèm theo Thông tư số 43/2023/TT-BGTVT ngày 29 tháng 12 năm 2023 của Bộ trưởng Bộ Giao thông vận tải)

Phụ lục XIII
THÔNG BÁO HỒ SƠ THIẾT KẾ XE CƠ GIỚI KHÔNG ĐẠT
(Ban hành kèm theo Thông tư số 85/2014/TT-BGTVT ngày 31 tháng 12 năm 2014 của Bộ trưởng Bộ Giao thông vận tải)

CƠ QUAN CHỦ QUẢN **CƠ QUAN THẨM ĐỊNH**	**CỘNG HÒA XÃ HỘI CHỦ NGHĨA VIỆT NAM** **Độc lập - Tự do - Hạnh phúc**
Số:.....	*.... ngày..... tháng..... năm.....*

THÔNG BÁO
HỒ SƠ THIẾT KẾ XE CƠ GIỚI KHÔNG ĐẠT

Kính gửi: *(Cơ sở thiết kế)*

(*Cơ quan thẩm định*) đã (*nhận được hồ sơ/thẩm định hồ sơ*) thiết kế của (*Tên Cơ sở thiết kế, địa chỉ*)

- Tên thiết kế:.....
- Ký hiệu thiết kế:.....
- Biển số đăng ký:.....
- Số khung:.....
- Số động cơ:.....
- Nhãn hiệu - số loại:.....
- Ngày nhận hồ sơ:.....

Sau khi tiến hành thẩm định hồ sơ, (*Cơ quan thẩm định*) thông báo hồ sơ đề nghị thẩm định thiết kế của (*Cơ sở thiết kế*) không đạt với lý do sau:

.....

.....

.....

(*Cơ quan thẩm định*) thông báo để Quý Công ty được biết và phối hợp thực hiện.

(CƠ QUAN THẨM ĐỊNH)
(Ký tên, đóng dấu)

Phụ lục XI
MẪU VĂN BẢN ĐỀ NGHỊ CẤP LẠI GIẤY CHỨNG NHẬN CẢI TẠO
(Ban hành kèm theo Thông tư số 43/2023/TT-BGTVT ngày 29 tháng 12 năm 2023 của Bộ trưởng Bộ Giao thông vận tải)

Phụ lục XIV
MẪU VĂN BẢN ĐỀ NGHỊ CẤP LẠI GIẤY CHỨNG NHẬN CẢI TẠO
(Ban hành kèm theo Thông tư số 85/2014/TT-BGTVT ngày 31 tháng 12 năm 2014 của Bộ trưởng Bộ Giao thông vận tải)

CỘNG HÒA XÃ HỘI CHỦ NGHĨA VIỆT NAM
Độc lập - Tự do - Hạnh phúc

....., ngày.... tháng..... năm.....

ĐƠN ĐỀ NGHỊ CẤP LẠI GIẤY CHỨNG NHẬN AN TOÀN KỸ THUẬT VÀ BẢO VỆ MÔI TRƯỜNG XE CƠ GIỚI CẢI TẠO

Kính gửi: Trung tâm đăng kiểm xe cơ giới số.....

Công ty chúng tôi là *(Tên doanh nghiệp)*/Tôi là *(Tên chủ phương tiện/người được ủy quyền theo quy định của pháp luật),* địa chỉ tại..... đề nghị *(cơ quan nghiệm thu)* cấp lại Giấy chứng nhận an toàn kỹ thuật và bảo vệ môi trường xe cơ giới cải tạo có đặc điểm như sau:

- Biển số đăng ký (nếu đã được cấp):.....
- Loại phương tiện:.....
- Số khung:.....
- Số động cơ:.....
- Nhãn hiệu - số loại:.....

Lý do đề nghị cấp lại:.....

.....

.....

Công ty chúng tôi là *(Tên doanh nghiệp)*/Tôi là *(Tên chủ phương tiện/người được ủy quyền theo quy định của pháp luật)* cam kết hoàn toàn chịu trách nhiệm trước pháp luật về tính hợp pháp, chính xác, trung thực của nội dung Đơn đề nghị này *(các bằng chứng đã thông báo tìm kiếm, giấy xác nhận của cơ quan công an kèm theo đơn đề nghị này hoặc giấy chứng nhận cải tạo bị hỏng, rách).*

Chủ phương tiện/Người được
ủy quyền theo quy định của pháp luật
(Ký, ghi rõ họ tên)

Phụ lục XII
MẪU THÔNG BÁO KẾT QUẢ NGHIỆM THU CẢI TẠO XE CƠ GIỚI KHÔNG ĐẠT
(Ban hành kèm theo Thông tư số 43/2023/TT-BGTVT ngày 29 tháng 12 năm 2023 của Bộ trưởng Bộ Giao thông vận tải)

Phụ lục XV
MẪU THÔNG BÁO KẾT QUẢ NGHIỆM THU CẢI TẠO XE CƠ GIỚI KHÔNG ĐẠT
(Ban hành kèm theo Thông tư số 85/2014/TT-BGTVT ngày 31 tháng 12 năm 2014 của Bộ trưởng Bộ Giao thông vận tải)

(CƠ QUAN NGHIỆM THU)	**CỘNG HÒA XÃ HỘI CHỦ NGHĨA VIỆT NAM** **Độc lập - Tự do - Hạnh phúc**
Số:.....	

THÔNG BÁO KẾT QUẢ NGHIỆM THU CẢI TẠO XE CƠ GIỚI KHÔNG ĐẠT

Kính gửi:.....

Đơn vị đăng kiểm xe cơ giới:..... đã tiến hành kiểm tra, nghiệm thu an toàn kỹ thuật và bảo vệ môi trường đối với xe cơ giới sau cải tạo có đặc điểm sau:

- Biển số đăng ký (nếu đã được cấp):.....
- Loại phương tiện:.....
- Số khung:.....
- Số động cơ:.....
- Nhãn hiệu - số loại:.....

I. Nội dung kết quả kiểm tra, đánh giá các nội dung thực hiện thi công cải tạo không đạt:

.....

II. Kết quả kiểm tra, đánh giá theo quy định về kiểm định an toàn kỹ thuật và bảo vệ môi trường xe cơ giới:

1. Khiếm khuyết, hư hỏng không quan trọng (MiD):

.....

2. Khiếm khuyết, hư hỏng quan trọng (MaD):

.....

3. Khiếm khuyết, hư hỏng nguy hiểm (DD):

.....

(Cơ quan nghiệm thu) thông báo để Chủ phương tiện được biết và phối hợp thực hiện.

....., ngày..../...../.....

CƠ QUAN NGHIỆM THU
(Ký tên, đóng dấu)

Phụ lục XIII

MẪU PHIẾU TIẾP NHẬN HỒ SƠ

(Ban hành kèm theo Thông tư số 43/2023/TT-BGTVT ngày 29 tháng 12 năm 2023 của Bộ trưởng Bộ Giao thông vận tải)

Phụ lục XVI

MẪU PHIẾU TIẾP NHẬN HỒ SƠ

(Ban hành kèm theo Thông tư số 85/2014/TT-BGTVT ngày 31 tháng 12 năm 2014 của Bộ trưởng Bộ Giao thông vận tải)

.....(1).....	**CỘNG HÒA XÃ HỘI CHỦ NGHĨA VIỆT NAM**
.....(2).....	**Độc lập - Tự do - Hạnh phúc**
Số:.....	*.... ngày.... tháng... năm....*

PHIẾU TIẾP NHẬN HỒ SƠ

Kính gửi: *Cơ sở thiết kế/Chủ phương tiện*

(*Tên Cơ quan thẩm định thiết kế/Tên Cơ quan nghiệm thu*) đã nhận được (*hồ sơ thiết kế/hồ sơ nghiệm thu xe cơ giới cải tạo*) của (*Tên Cơ sở thiết kế, địa chỉ/Tên chủ phương tiện, địa chỉ*)

- Số điện thoại:.....

- Email:.....

- Nội dung yêu cầu giải quyết: đề nghị thẩm định thiết kế và cấp Giấy chứng nhận thẩm định thiết kế xe cơ giới cải tạo/đề nghị nghiệm thu và cấp Giấy chứng nhận cải tạo, Giấy chứng nhận kiểm định, Tem kiểm định an toàn kỹ thuật và bảo vệ môi trường xe cơ giới sau cải tạo.

Thành phần hồ sơ nộp gồm:

1) Văn bản đề nghị thẩm định thiết kế xe cơ giới cải tạo/Văn bản đề nghị nghiệm thu xe cơ giới cải tạo.

2) Hồ sơ thiết kế/Hồ sơ nghiệm thu xe cơ giới cải tạo:

- Ký hiệu thiết kế:.....

- Biển số đăng ký:.....

3) Bản sao các tài liệu.....(3).....

Thời gian nhận hồ sơ:.....

Thời gian giải quyết hồ sơ theo quy định là:.....(4).....

(*Tên Cơ quan thẩm định/Tên Cơ quan nghiệm thu*) thông báo để Quý Công ty/Chủ phương tiện được biết và phối hợp thực hiện.

(NGƯỜI TIẾP NHẬN HỒ SƠ)
(Ký, ghi rõ họ tên)

Ghi chú:

(1): Tên đơn vị chủ quản.

(2): Tên đơn vị thẩm định thiết kế hoặc Tên đơn vị nghiệm thu.

(3): Trường hợp nộp hồ sơ đề nghị thẩm định thiết kế: thành phần theo quy định tại khoản 4 Điều 7 của Thông tư này. này.Trường hợp hồ sơ nghiệm thu xe cơ giới cải tạo: thành phần theo quy định tại khoản 1 Điều 10 của Thông tư này.

(4): Thời gian giải quyết hồ sơ thẩm định thiết kế là 05 ngày; thời gian thực hiện nghiệm thu xe cơ giới cải tạo là 03 ngày.

Phụ lục XIV
MẪU VĂN BẢN ĐỒNG Ý SỬ DỤNG HỒ SƠ THIẾT KẾ
(Ban hành kèm theo Thông tư số 43/2023/TT-BGTVT ngày 29 tháng 12 năm 2023 của Bộ trưởng Bộ Giao thông vận tải)

Phụ lục XVII
MẪU VĂN BẢN ĐỒNG Ý SỬ DỤNG HỒ SƠ THIẾT KẾ
(Ban hành kèm theo Thông tư số 85/2014/TT-BGTVT ngày 31 tháng 12 năm 2014 của Bộ trưởng Bộ Giao thông vận tải)

(CƠ SỞ THIẾT KẾ)	**CỘNG HÒA XÃ HỘI CHỦ NGHĨA VIỆT NAM** **Độc lập - Tự do - Hạnh phúc**
Số:.....	....., ngày..../...../.....

VĂN BẢN ĐỒNG Ý SỬ DỤNG
HỒ SƠ THIẾT KẾ XE CƠ GIỚI CẢI TẠO

Kính gửi: *(Chủ phương tiện, địa chỉ)*

Căn cứ Thông tư số 85/2014/TT-BGTVT ngày 31 tháng 12 năm 2014 của Bộ trưởng Bộ Giao thông vận tải quy định về cải tạo phương tiện cơ giới giao thông đường bộ, có hiệu lực kể từ ngày 10 tháng 3 năm 2015 được sửa đổi, bổ sung bởi:

1. Thông tư số 42/2018/TT-BGTVT ngày 30 tháng 7 năm 2018 của Bộ trưởng Bộ Giao thông vận tải sửa đổi, bổ sung một số Điều của các Thông tư trong lĩnh vực đăng kiểm, có hiệu lực kể từ ngày 15 tháng 10 năm 2018.

2. Thông tư số 26/2020/TT-BGTVT ngày 16 tháng 10 năm 2020 của Bộ trưởng Bộ Giao thông vận tải sửa đổi, bổ sung một số điều của các Thông tư quy định về chế độ báo cáo định kỳ trong lĩnh vực đăng kiểm, có hiệu lực kể từ ngày 15 tháng 12 năm 2020.

3. Thông tư số 16/2022/TT-BGTVT ngày 30 tháng 6 năm 2022 của Bộ trưởng Bộ Giao thông vận tải sửa đổi, bổ sung một số điều của các Thông tư trong lĩnh vực đăng kiểm, có hiệu lực kể từ ngày 15 tháng 8 năm 2022.

4. Thông tư số..../2023/TT-BGTVT ngày.... tháng 12 năm 2023 sửa đổi, bổ sung một số điều của Thông tư số 85/2014/TT-BGTVT ngày 31 tháng 12 năm 2014 của Bộ trưởng Bộ Giao thông vận tải quy định về cải tạo phương tiện giao thông cơ giới đường bộ.

Căn cứ Giấy chứng nhận thẩm định thiết kế xe cơ giới cải tạo số..... ngày..../..../..... của *(Cơ quan thẩm định thiết kế)*;

Căn cứ hồ sơ thiết kế ký hiệu..... của *(Cơ sở thiết kế)* và tài liệu kỹ thuật của xe cơ giới cải tạo;

(Cơ sở thiết kế) đồng ý cho *(chủ phương tiện)* sử dụng hồ sơ thiết kế nêu trên để tiến hành việc thi công cải tạo xe cơ giới có các đặc điểm sau:

STT	Biển đăng ký	Số động cơ	Số khung	Ký hiệu thiết kế

THÔNG SỐ KỸ THUẬT

STT	**Thông số kỹ thuật**	**Đơn vị**	**Xe cơ giới trước cải tạo**	**Xe cơ giới sau cải tạo**
1	Loại phương tiện			
2	Kích thước bao ngoài (dài x rộng x cao)	mm		
3	Chiều dài cơ sở	mm		
4	Vết bánh xe (trước/sau)	mm		
5	Khối lượng bản thân	kg		
6	Số người cho phép chở	người		
7	Khối lượng hàng chuyên chở CPTGGT	kg		
8	Khối lượng toàn bộ CPTGGT	kg		
...	*Các thông số kỹ thuật khác của xe cơ giới có thay đổi sau cải tạo*			

5. (Cơ sở thiết kế) cung cấp Bản sao Giấy chứng nhận thẩm định thiết kế và hồ sơ thiết kế đã được thẩm định (hoặc bản in điện tử từ hệ thống dịch vụ công trực tuyến) (có xác nhận của cơ sở thiết kế) cho *(Chủ phương tiện)* kèm theo văn bản đồng ý này để làm cơ sở cho việc thi công và nghiệm thu tại đơn vị đăng kiểm xe cơ giới theo quy định.

(Chủ phương tiện) phải lựa chọn cơ sở cải tạo được thành lập theo quy định của pháp luật để tiến hành việc thi công theo đúng thiết kế đã được thẩm định.

Nơi nhận:
- Như trên (để căn cứ thực hiện);
- *(Tên cơ quan đã thẩm định hồ sơ thiết kế dùng chung)* (để báo cáo);
- Lưu: (Cơ sở thiết kế).

CƠ SỞ THIẾT KẾ
(Ký tên, đóng dấu)

Ghi chú:

Văn bản đồng ý này được gửi cho chủ phương tiện, đồng thời phải được gửi tới Cơ quan đã thẩm định hồ sơ thiết kế nêu trên để tổng hợp báo cáo, theo dõi và quản lý.

Phụ lục XV
MẪU PHIẾU KIỂM SOÁT QUÁ TRÌNH THẨM ĐỊNH THIẾT KẾ
(Ban hành kèm theo Thông tư số 43/2023/TT-BGTVT ngày 29 tháng 12 năm 2023 của Bộ trưởng Bộ Giao thông vận tải)

Phụ lục XVIII
MẪU PHIẾU KIỂM SOÁT QUÁ TRÌNH THẨM ĐỊNH THIẾT KẾ
(Ban hành kèm theo Thông tư số 85/2014/TT-BGTVT ngày 31 tháng 12 năm 2014 của Bộ trưởng Bộ Giao thông vận tải)

PHIẾU KIỂM SOÁT QUÁ TRÌNH THẨM ĐỊNH THIẾT KẾ

Số:...../...../TĐTK

1. Thông tin chung

Tên thiết kế:

.....

..... Ký hiệu:..... Biển số/SK:.....

Cơ sở thiết kế:.....

Địa chỉ:..... Điện thoại:.....

2. Tiếp nhận Hồ sơ

TT	Loại tài liệu	
2.1	Văn bản đề nghị thẩm định thiết kế	☐
2.2	Hồ sơ thiết kế:..... bộ	☐
2.3	Bản sao giấy Đăng ký xe ô tô	☐
2.4	Bản sao giấy chứng nhận kiểm định	☐
2.5	Bản sao Phiếu kiểm tra chất lượng xuất xưởng	☐
2.6	Bản sao giấy chứng nhận chất lượng xe cơ giới nhập khẩu	☐
2.7	Bản sao tài liệu thông số, tính năng kỹ thuật của xe cơ giới cải tạo và các tổng thành, hệ thống cải tạo, thay thế;	☐
2.8	Các văn bản, tài liệu khác (nếu có):.....	

Ngày nộp Hồ sơ:...../...../..... Người nộp:..... ĐT:..... Ký:.....

Người nhận:..... Ký:.....

3. Phân công người thẩm định

Người thẩm định:..... Lãnh đạo:..... Ký:..... Ngày:..../...../.....

4. Thẩm định Hồ sơ thiết kế

Ngày nhận:...../...../..... Ngày hoàn thành:...../...../..... Ký:.....

Yêu cầu bổ sung sửa đổi: Có □ Không □ Kết quả TĐTK: Đạt □ Không đạt □

Ngày yêu cầu bổ sung sửa đổi lần 1:..../..../..... Ngày nộp bổ sung sửa đổi lần 1:.../..../....

Ngày yêu cầu bổ sung sửa đổi lần 2:.../...../..... Ngày nộp bổ sung sửa đổi lần 2:.../.../.....

Ngày yêu cầu bổ sung sửa đổi lần 3:.../...../..... Ngày nộp bổ sung sửa đổi lần 3:.../..../....

Ngày yêu cầu bổ sung sửa đổi lần 4:.../...../..... Ngày nộp bổ sung sửa đổi lần 4:.../..../....

Ngày yêu cầu bổ sung sửa đổi lần 5:.../..../..... Ngày nộp bổ sung sửa đổi lần 5:.../.../.....

5. Soát xét hồ sơ, kết quả thẩm định

Ngày soát xét:...../...../..... Người soát xét:..... Ký:.....

6. Ký duyệt hồ sơ, Giấy chứng nhận/Thông báo không đạt

Ngày ký:...../...../..... Lãnh đạo ký:..... Ký:.....

7. Trả Hồ sơ thiết kế và Giấy chứng nhận thẩm định thiết kế xe cơ giới cải tạo

Ngày trả:..... /...../..... Người giao:..... Ký:.....

Số - Ngày cấp GCN:..... Người nhận:..... Ký:.....

Số - Ngày cấp Thông báo:..... Người nhận:..... Ký:.....

Số phiếu tính tiền:..... Ngày thanh toán...../...../.....

Phụ lục XVI
MẪU PHIẾU KIỂM SOÁT QUÁ TRÌNH NGHIỆM THU XE CƠ GIỚI CẢI TẠO
(Ban hành kèm theo Thông tư số 43/2023/TT-BGTVT ngày 29 tháng 12 năm 2023 của Bộ trưởng Bộ Giao thông vận tải)

Phụ lục XIX
MẪU PHIẾU KIỂM SOÁT QUÁ TRÌNH NGHIỆM THU XE CƠ GIỚI CẢI TẠO
(Ban hành kèm theo Thông tư số 85/2014/TT-BGTVT ngày 31 tháng 12 năm 2014 của Bộ trưởng Bộ Giao thông vận tải)

PHIẾU KIỂM SOÁT QUÁ TRÌNH NGHIỆM THU XCG CẢI TẠO
(Nghiệm thu lần đầu □ /Sản phẩm tiếp theo □)
Số:...../20...../NTCT

1. Thông tin chung

Số Giấy chứng nhận thẩm định:..... Biển số:.....

Cơ sở thi công:..... Điện thoại:.....

2. Tiếp nhận Hồ sơ

TT	Hồ sơ	
2.1	Văn bản đề nghị nghiệm thu - Số công văn:	□
2.2	Biên bản nghiệm thu xuất xưởng xe cơ giới cải tạo	□
2.3	Bản sao Giấy chứng nhận thẩm định thiết kế và hồ sơ thiết kế có xác nhận của cơ sở thiết kế	□
2.4	Bản sao Giấy chứng nhận kiểm định	□
2.5	Bản sao Giấy chứng nhận chất lượng xe cơ giới sản xuất lắp ráp	□
2.6	Bản sao Phiếu kiểm tra chất lượng xuất xưởng	□
2.7	Bảng kê các tổng thành, hệ thống thay thế	□
2.8	Bản sao Giấy chứng nhận kiểm định an toàn kỹ thuật đối với cần cẩu, thiết bị nâng, xi téc chở hàng nguy hiểm, xi téc chở khí hóa lỏng, xi téc chịu áp lực và các thiết bị chuyên dùng	□
2.9	Ảnh tổng thể chụp góc khoảng 45 độ phía trước và phía sau góc đối diện của xe cơ giới sau cải tạo chụp tại xưởng của cơ sở cải tạo; ảnh chụp chi tiết các hệ thống, tổng thành cải tạo	□
2.10	Văn bản chấp thuận sử dụng chung thiết kế	□
2.11	Các văn bản, tài liệu khác (nếu có):.....	

Ngày nộp Hồ sơ:...../...../..... Người nộp:..... ĐT:..... Ký:.....

Người nhận:..... Ký.....

Ngày đề nghị nghiệm thu lại (nếu có):...../...../.....

Người đề nghị:..... ĐT:..... Ký:.....

Người tiếp nhận đề nghị :..... Ký.....

3. Phân công ĐKV nghiệm thu

ĐKV nghiệm thu (lần đầu):.....

Lãnh đạo:..... Ký:..... Ngày...../...../.....

ĐKV nghiệm thu lại (lần.....):.....

Lãnh đạo:..... Ký:..... Ngày...../...../.....

4. Thực hiện nghiệm thu

Ngày nhận:...../...../.....

Ngày nghiệm thu:...../...../..... ĐKV..... Ký:.....

ĐKV..... Ký:.....

Kết quả nghiệm thu: Đạt □ Không đạt □

Ngày nghiệm thu:...../...../..... ĐKV..... Ký:.....

ĐKV..... Ký:.....

Kết quả nghiệm thu: Đạt □ Không đạt □

5. Nghiệm thu lại (nếu có)

Ngày nghiệm thu lại:...../...../..... ĐKV..... Ký:.....

ĐKV..... Ký:.....

6. Soát xét hồ sơ, kết quả nghiệm thu

Ngày soát xét:...../...../..... Người soát xét:..... Ký:.....

7. Ký duyệt Giấy chứng nhận/Thông báo không đạt

Ngày ký:...../...../..... Lãnh đạo ký:..... Ký:.....

8. Trả kết quả

Ngày trả:..... /..... /..... Người giao:..... Ký:.....

Số - Ngày cấp GCN:..... Người nhận:..... Ký:.....

Số - Ngày cấp Thông báo:..... Người nhận:..... Ký:.....

Số phiếu tính tiền:..... Ngày thanh toán..... /..... /.....