VĂN BẢN QUY PHẠM PHÁP LUẬT

BỘ GIAO THÔNG VẬN TẢI

Thông tư số 51/2024/TT-BGTVT ngày 15 tháng 11 năm 2024 ban hành Quy chuẩn kỹ thuật quốc gia về báo hiệu đường bộ

(Tiếp theo Công báo số 1363 + 1364)

Phụ Lục M: Nhóm biển báo nguy hiểm và cảnh báo

Biển số W.247: Chú ý xe đỗ

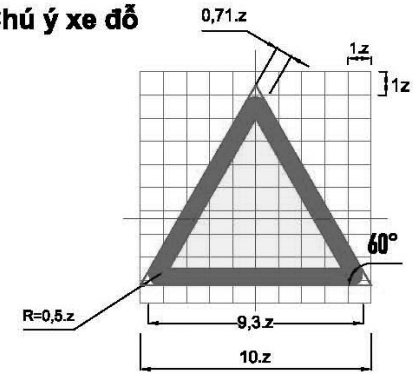

Loại đường	Đường cao tốc	Đường đôi ngoài đô thị	Đường thông thường	Đường đô thị
z(mm)	140	126	87,5	70

Phụ lục M: Nhóm biển hiệu lệnh

M.3 Nhóm biển hiệu lệnh

Biển số R.122: Dừng lại

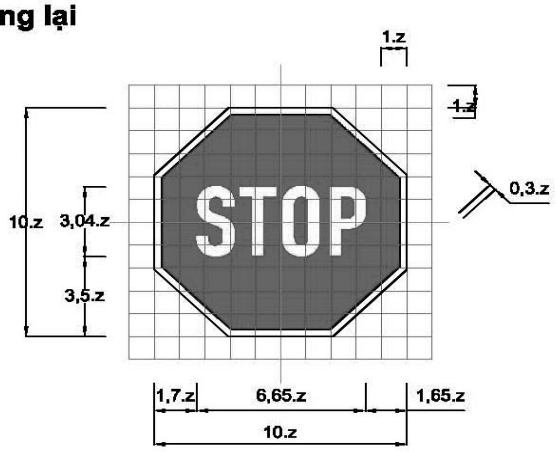

Biển số R.301a: Các xe chỉ được đi thẳng

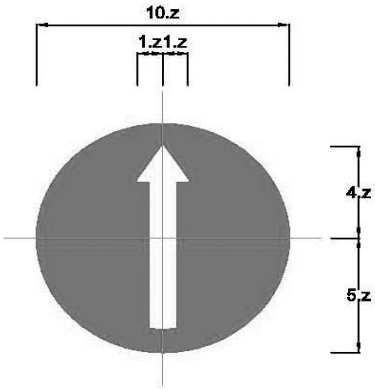

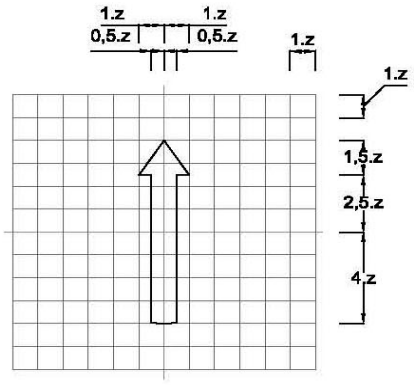

Biển số R.301b: các xe chỉ được rẽ phải

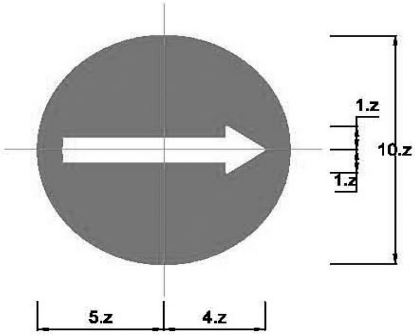

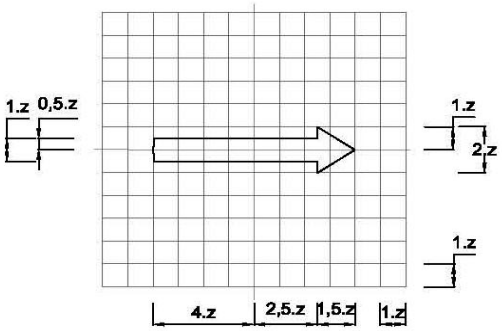

Loại đường	Đường cao tốc	Đường đôi ngoài đô thị	Đường thông thường	Đường đô thị
z(mm)	140	126	87,5	70

Phụ lục M: Nhóm biển hiệu lệnh

Biển số R.301c: Các xe chỉ được rẽ trái

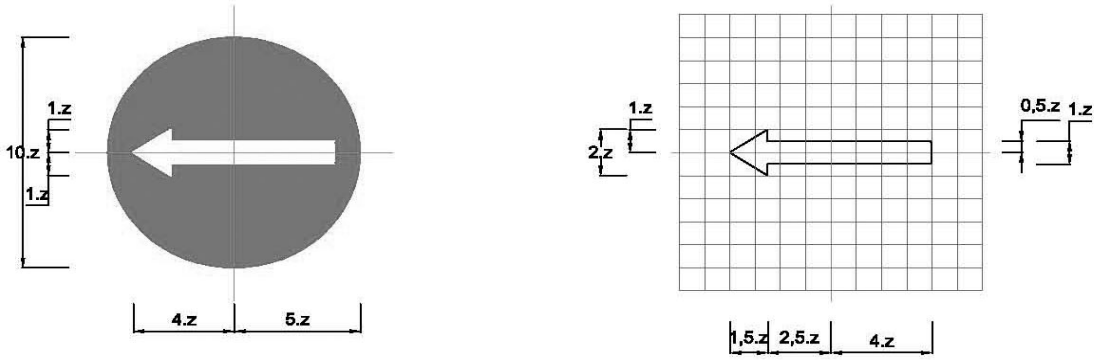

Biển số R.301d: các xe chỉ được rẽ phải

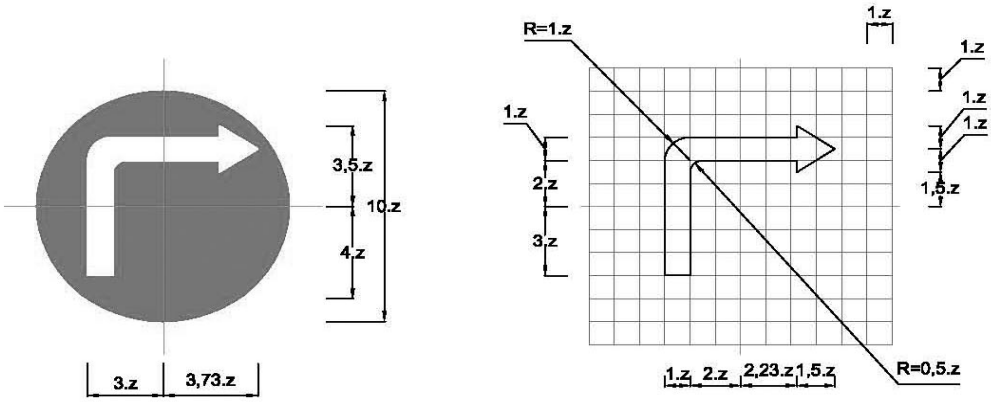

Biển số R.301e: Các xe chỉ được rẽ trái

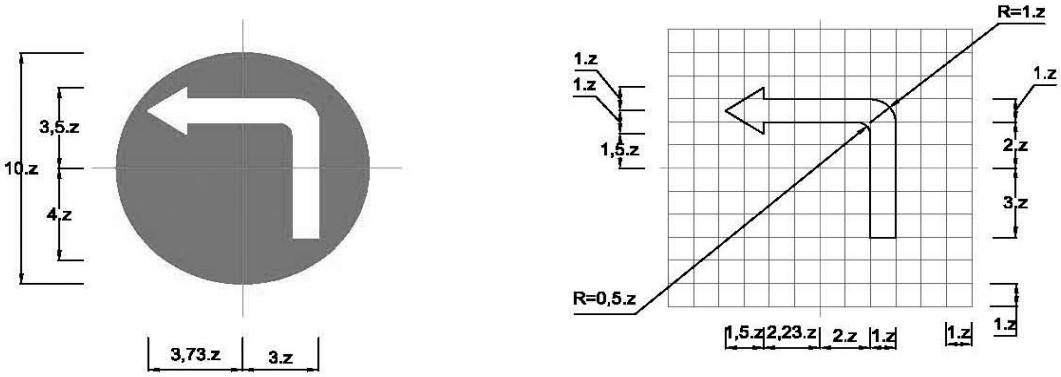

Loại đường	Đường cao tốc	Đường đôi ngoài đô thị	Đường thông thường	Đường đô thị
z(mm)	140	126	87,5	70

Phụ lục M: Nhóm biển hiệu lệnh

Biển số R.301f: Các xe chỉ được đi thẳng và rẽ phải

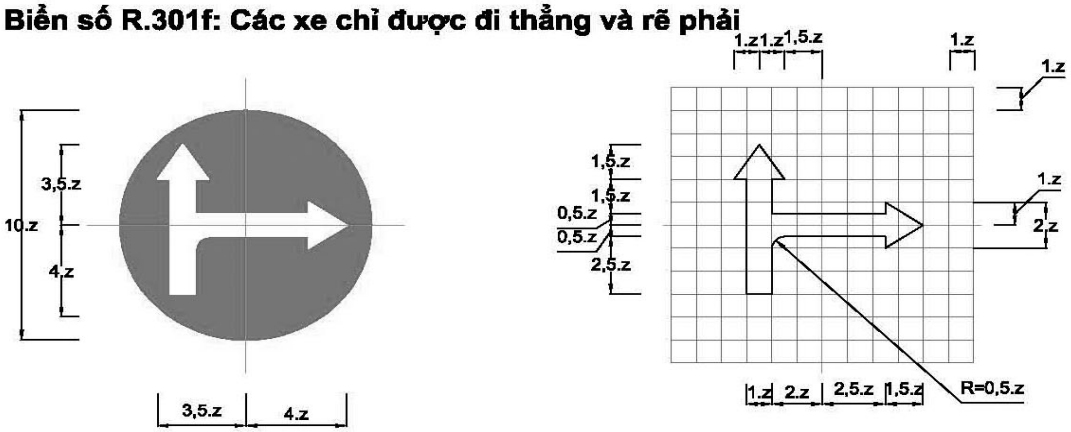

Biển số R.301h: Các xe chỉ được đi thẳng và rẽ trái

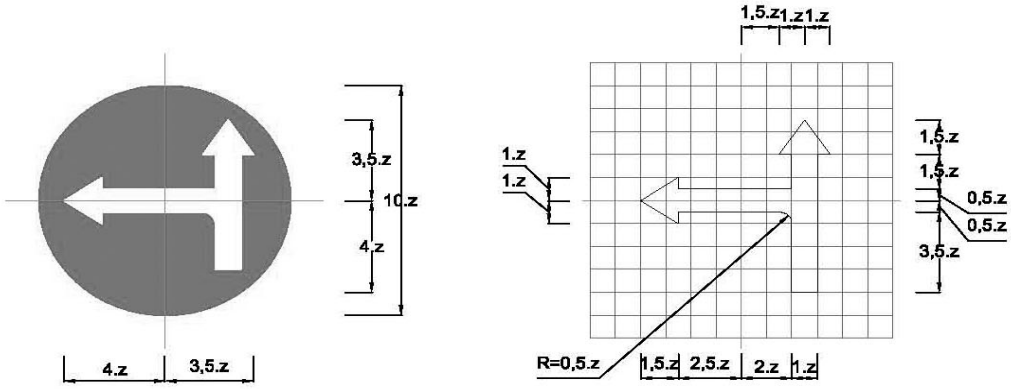

Biển số R.301i: Các xe chỉ được rẽ trái và rẽ phải

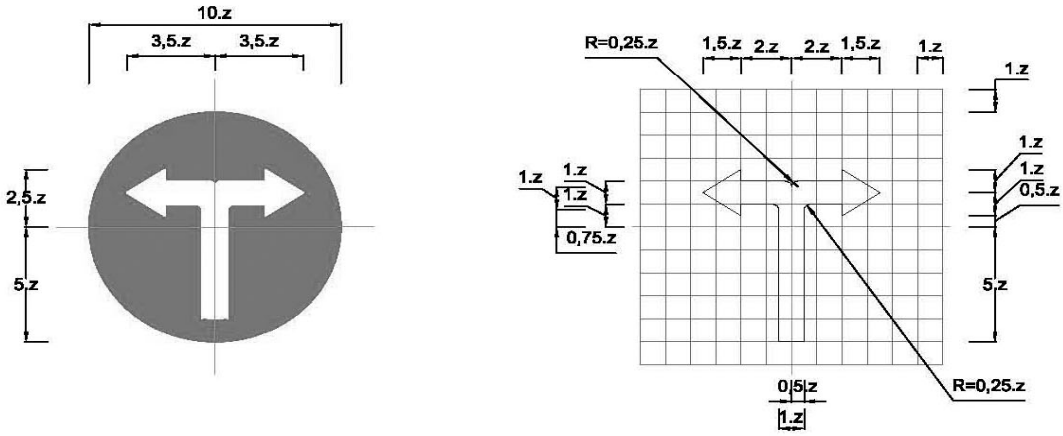

Loại đường	Đường cao tốc	Đường đôi ngoài đô thị	Đường thông thường	Đường đô thị
z(mm)	140	126	87,5	70

Phụ lục M: Nhóm biển hiệu lệnh

Biển số R.302a: Hướng phải đi vòng chướng ngại vật

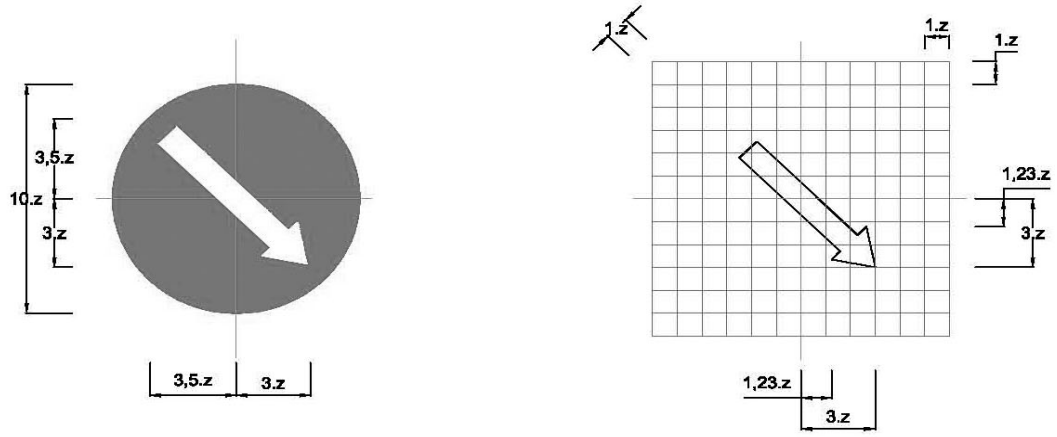

Biển số R.302b: Hướng phải đi vòng chướng ngại vật

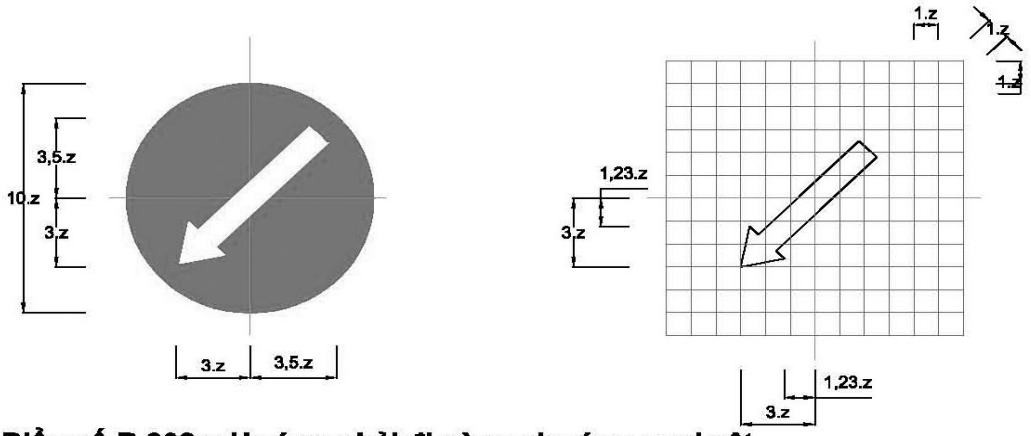

Biển số R.302c: Hướng phải đi vòng chướng ngại vật

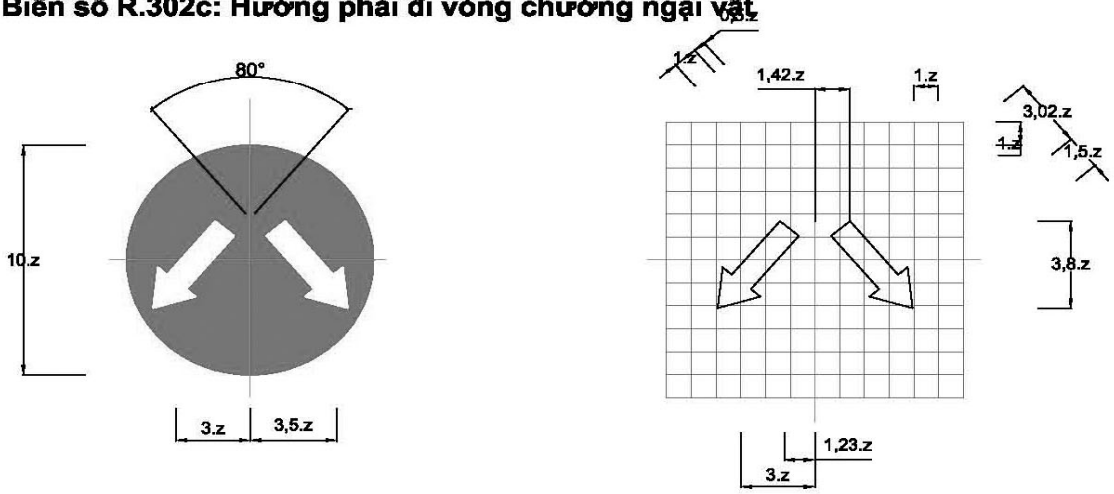

Loại đường	Đường cao tốc	Đường đôi ngoài đô thị	Đường thông thường	Đường đô thị
z(mm)	140	126	87,5	70

Phụ lục M: Nhóm biển hiệu lệnh

Biển số R.303: Nơi giao nhau chạy theo vòng xuyến

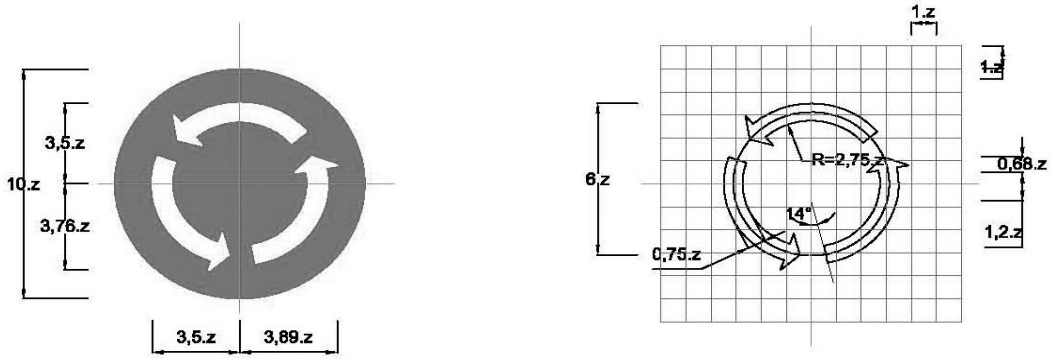

Biển số R.304: Đường dành cho xe thô sơ

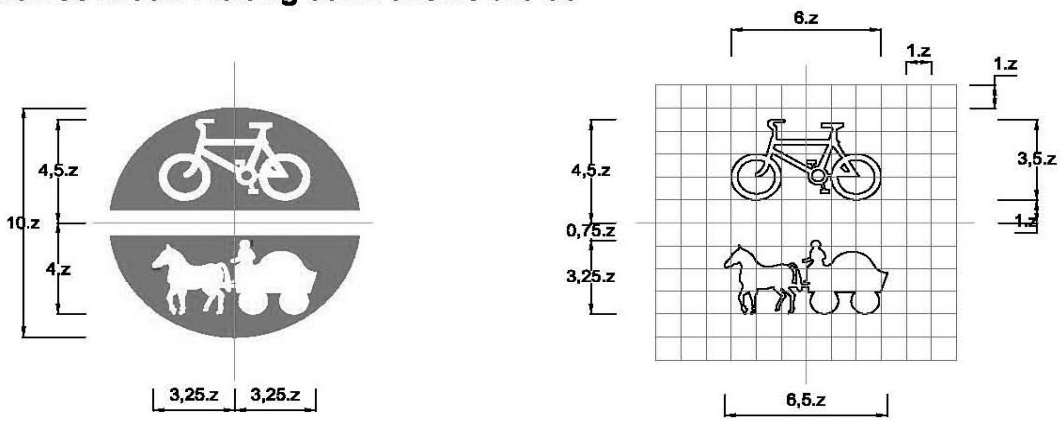

Loại đường	Đường cao tốc	Đường đôi ngoài đô thị	Đường thông thường	Đường đô thị
z(mm)	140	126	87,5	70

Phụ lục M: Nhóm biển hiệu lệnh

Biển số R.305: Đường dành cho người đi bộ

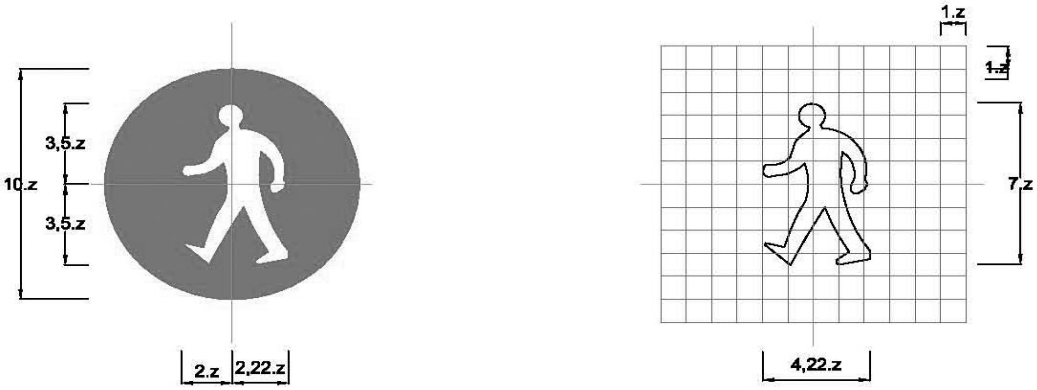

Biển số R.306: Tốc độ tối thiểu cho phép

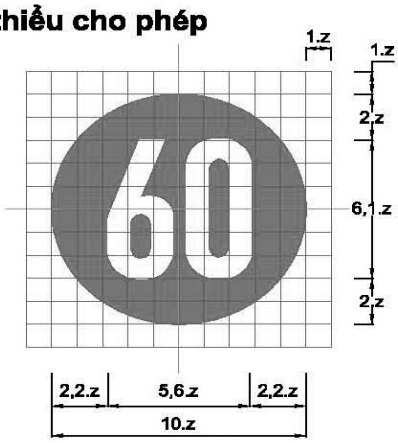

Biển số R.307: Hết hạn chế tốc độ tối thiểu

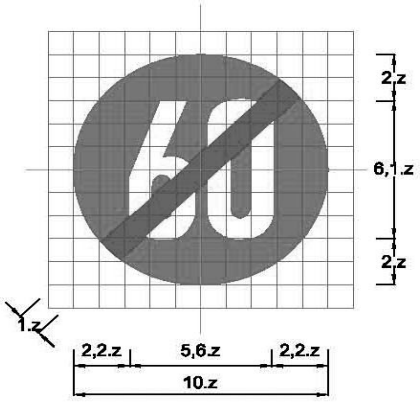

Loại đường	Đường cao tốc	Đường đôi ngoài đô thị	Đường thông thường	Đường đô thị
z(mm)	140	126	87,5	70

Phụ lục M: Nhóm biển hiệu lệnh

Biển số R.308a: Tuyến đường cầu vượt cắt ngang

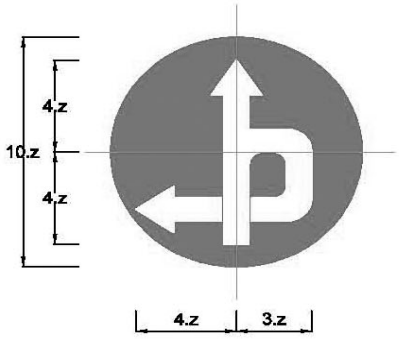

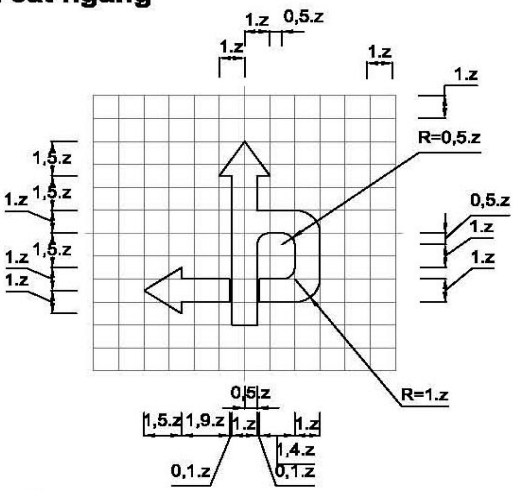

Biển số R.308b: Tuyến đường cầu vượt cắt ngang

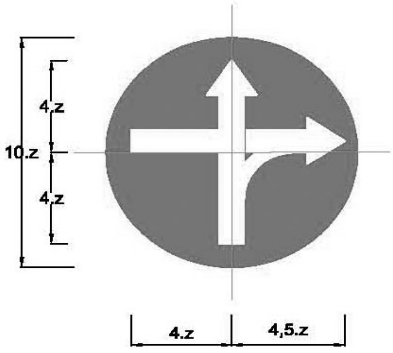

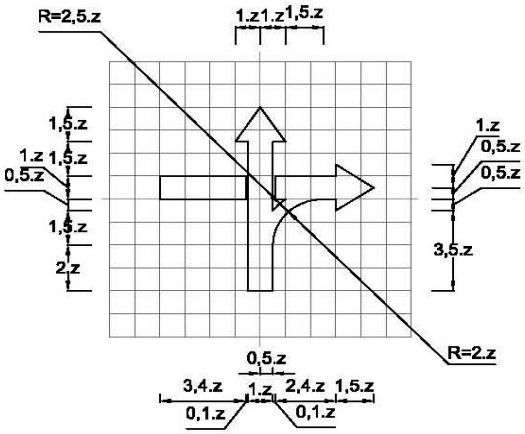

Biển số R.309: Ấn còi

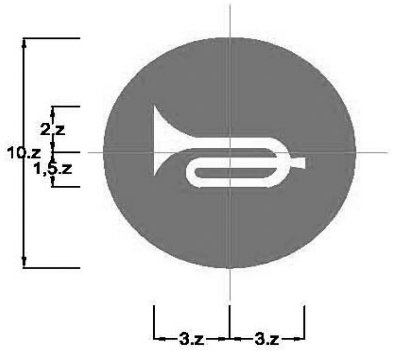

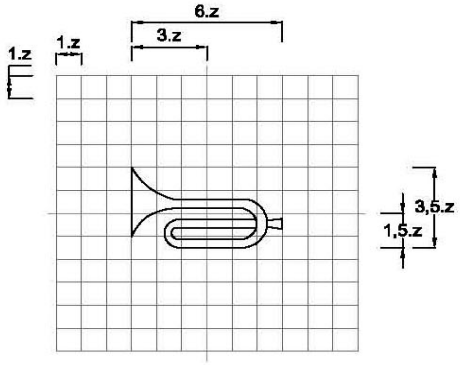

Loại đường	Đường cao tốc	Đường đôi ngoài đô thị	Đường thông thường	Đường đô thị
z(mm)	140	126	87,5	70

Phụ lục M: Nhóm biển hiệu lệnh

Biển số R.310a: Hướng đi phải theo cho các xe chở hàng nguy hiểm

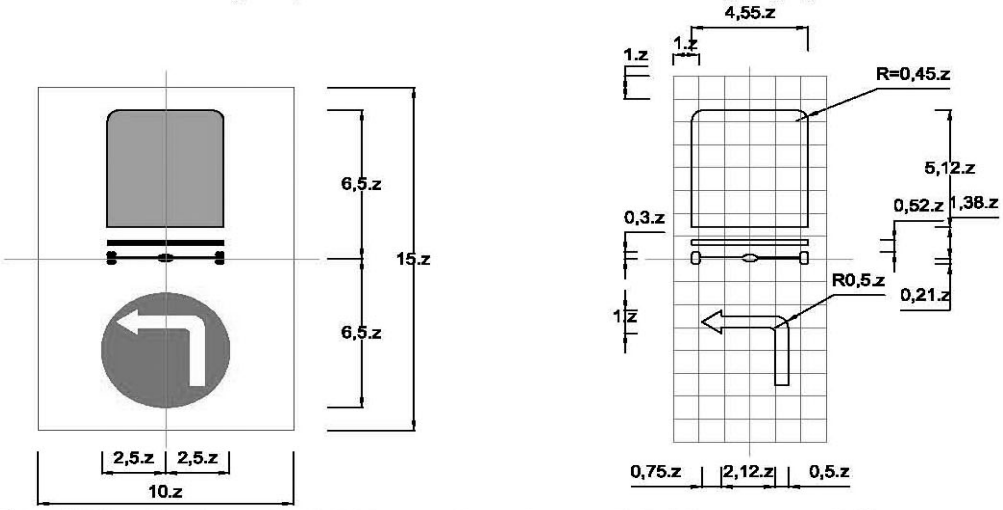

Biển số R.310b: Hướng đi phải theo cho các xe chở hàng nguy hiểm

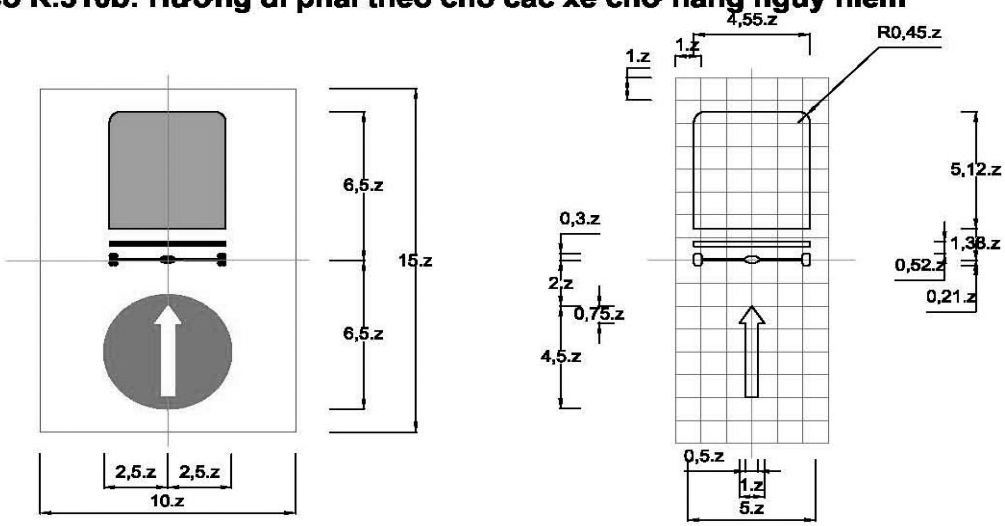

Biển số R.310c: Hướng đi phải theo cho các xe chở hàng nguy hiểm

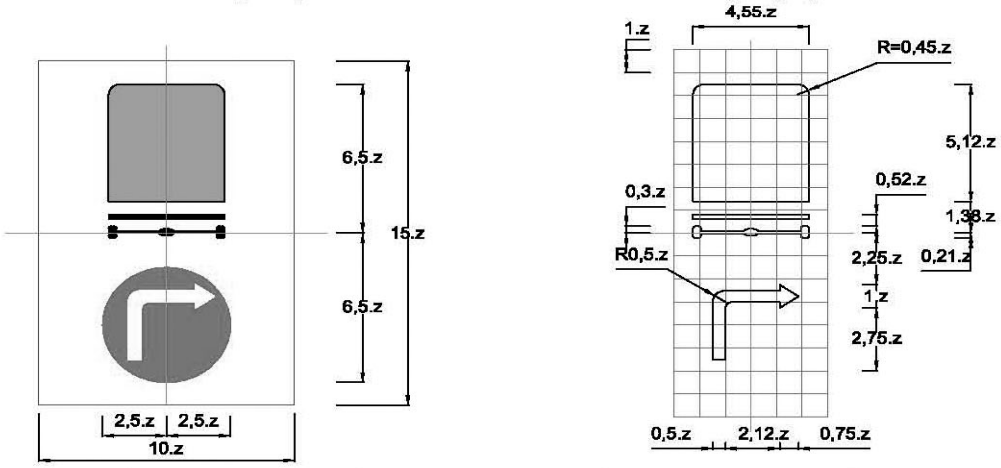

Loại đường	Đường cao tốc	Đường đôi ngoài đô thị	Đường thông thường	Đường đô thị
z(mm)	140	126	87,5	70

Phụ lục M: Nhóm biển hiệu lệnh

Biển số R.403a: Đường dành cho ôtô

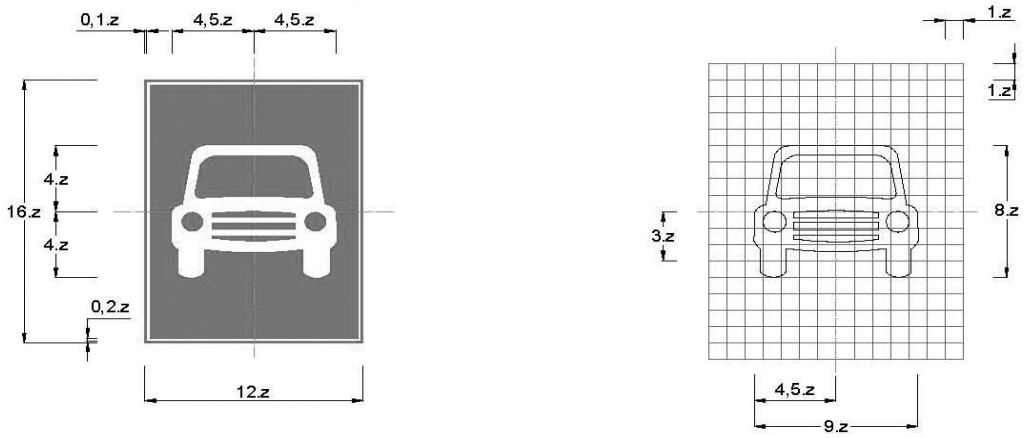

Biển số R.403b: Đường dành cho ôtô, xe máy

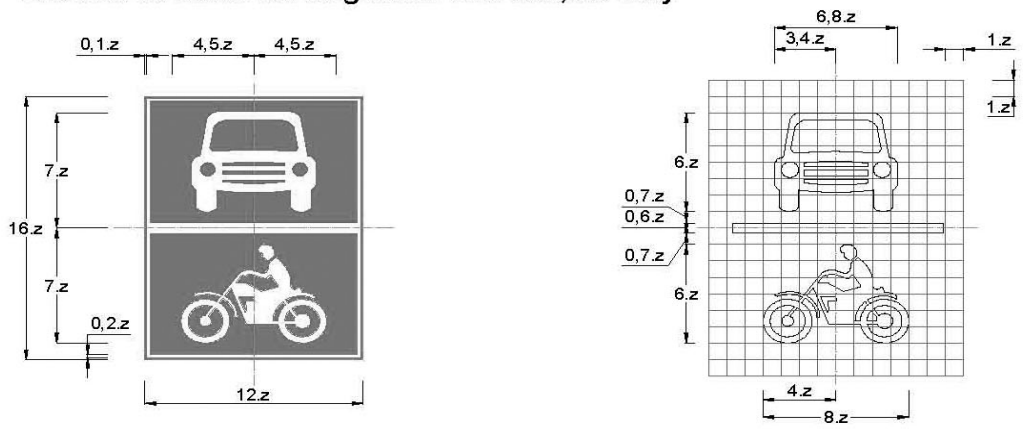

Biển số R.403c: Đường dành cho xe buýt

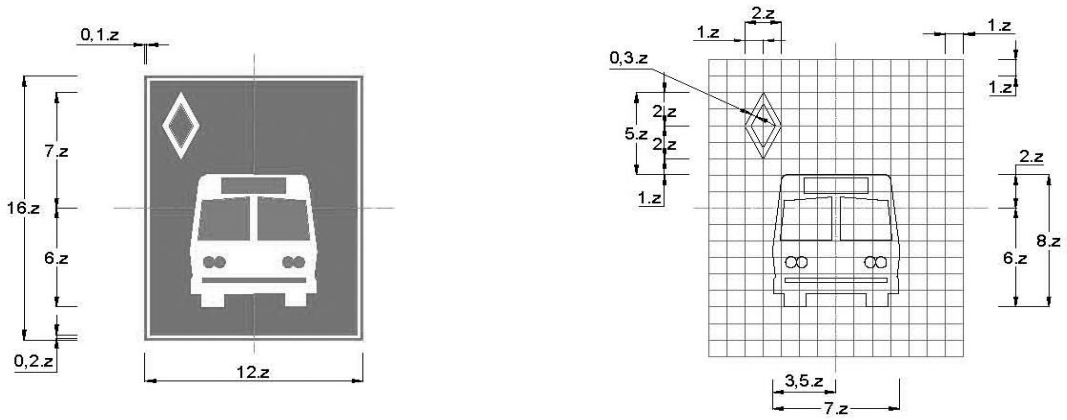

Loại đường	Đường cao tốc	Đường đôi ngoài đô thị	Đường thông thường	Đường đô thị
z(mm)	100	90	62,5	50

Phụ lục M: Nhóm biển hiệu lệnh

Biển số R.403d: Đường dành cho ôtô con

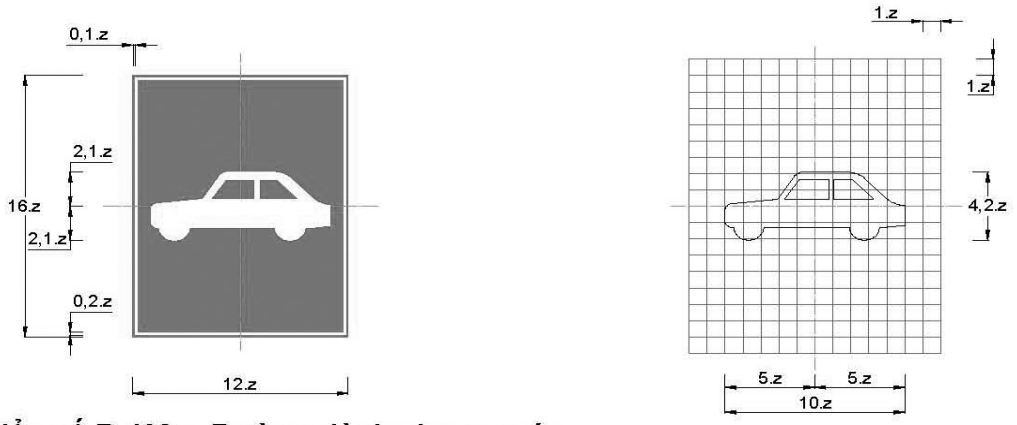

Biển số R.403e: Đường dành cho xe máy

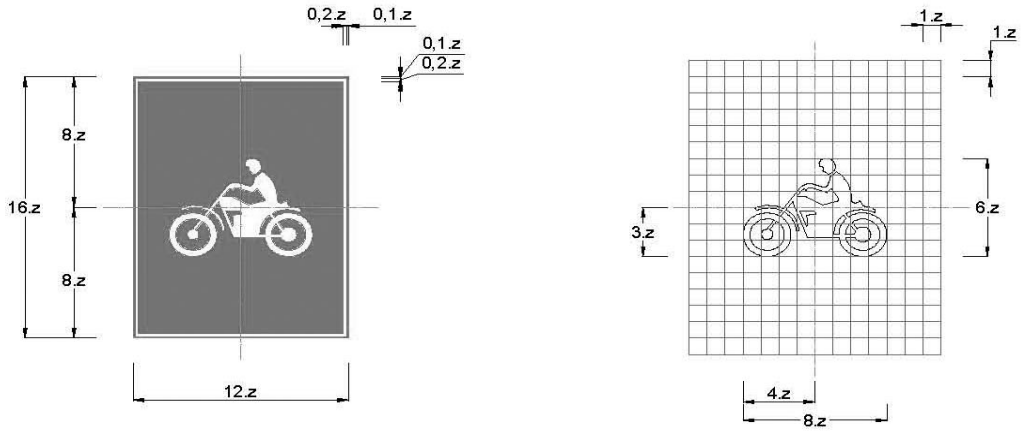

Biển số R.403f: Đường dành cho xe máy và xe đạp

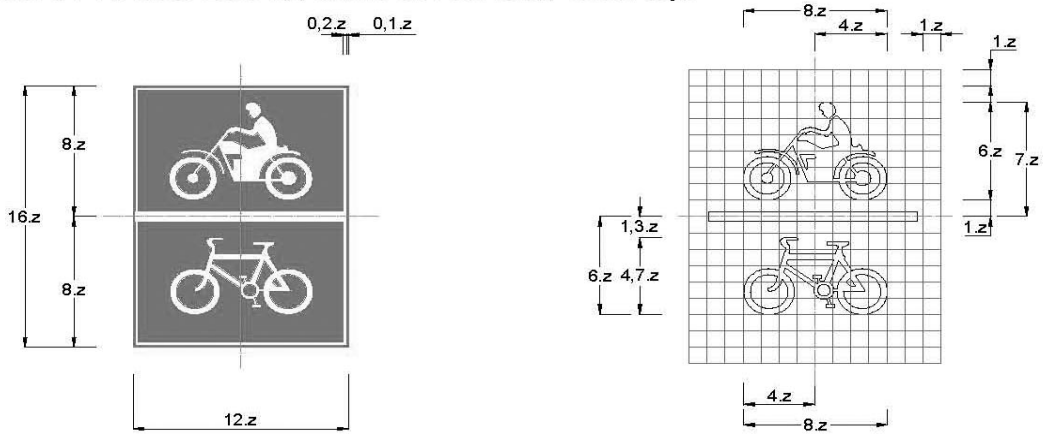

Loại đường	Đường cao tốc	Đường đôi ngoài đô thị	Đường thông thường	Đường đô thị
z(mm)	100	90	62,5	50

Phụ lục M: Nhóm biển hiệu lệnh

Biển số R.403g: Đường dành cho xe chở hàng bốn bánh gắn động cơ

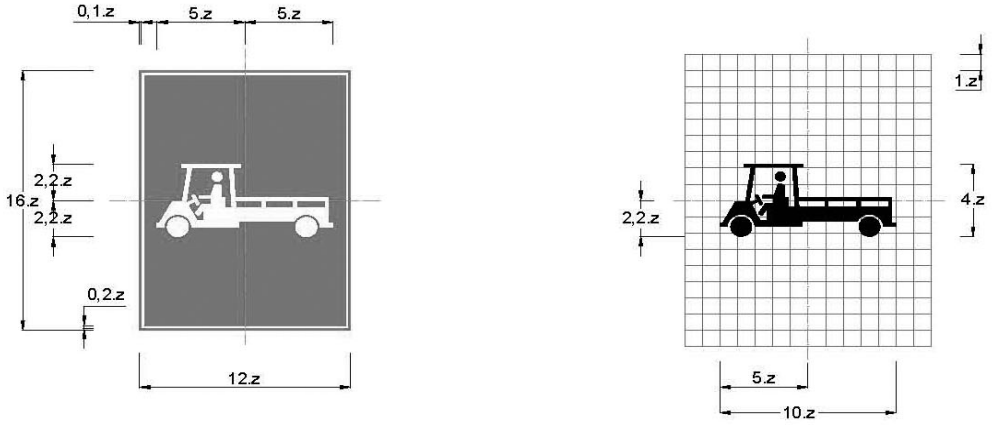

Biển số R.403h: Đường dành cho xe chở người bốn bánh gắn động cơ

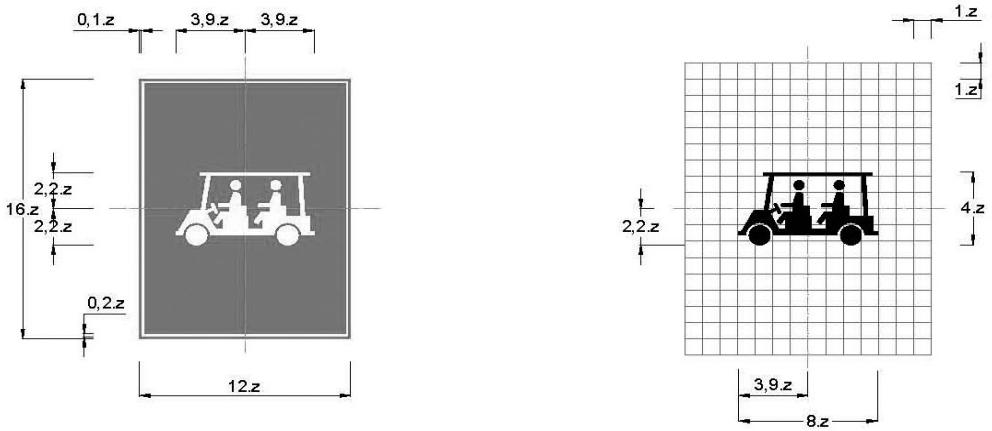

Biển số R.403k: Đường dành cho xe chở hàng, xe chở người bốn bánh gắn động cơ

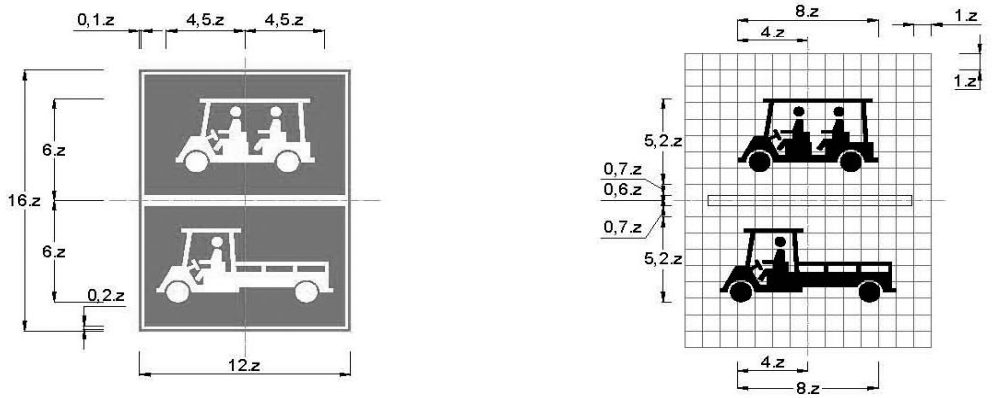

Loại đường	Đường cao tốc	Đường đôi ngoài đô thị	Đường thông thường	Đường đô thị
z(mm)	100	90	62,5	50

Phụ lục M: Nhóm biển hiệu lệnh

Biển số R.404a: Hết đoạn đường dành cho xe ôtô

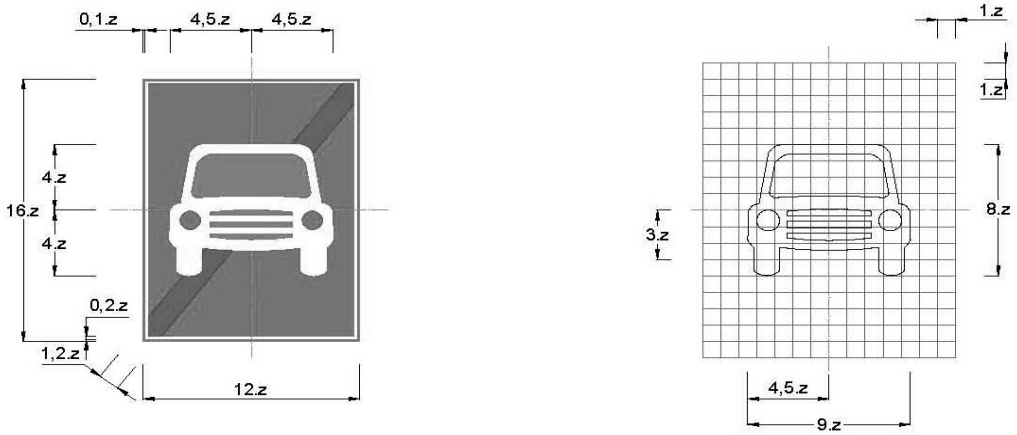

Biển số R.404b: Hết đoạn đường dành cho xe ôtô, xe máy

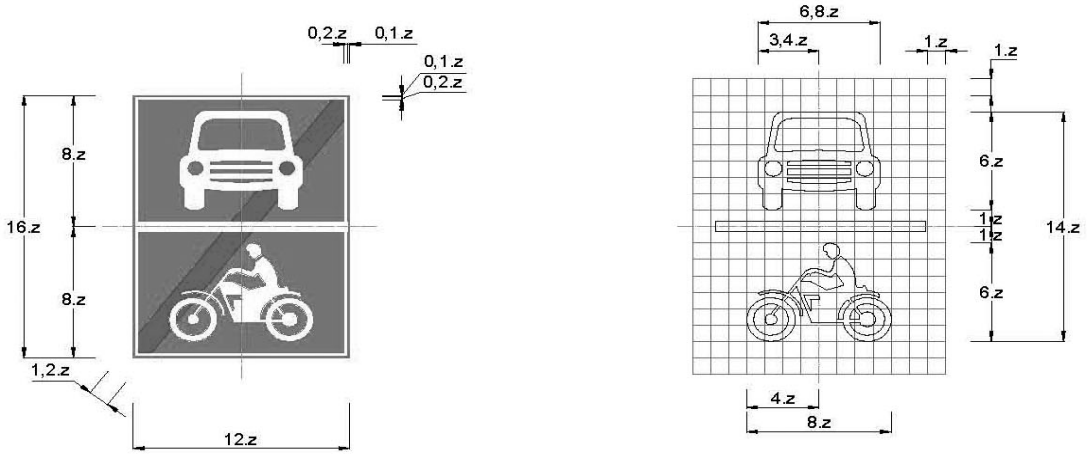

Biển số R.404c: Hết đoạn đường dành cho xe buýt

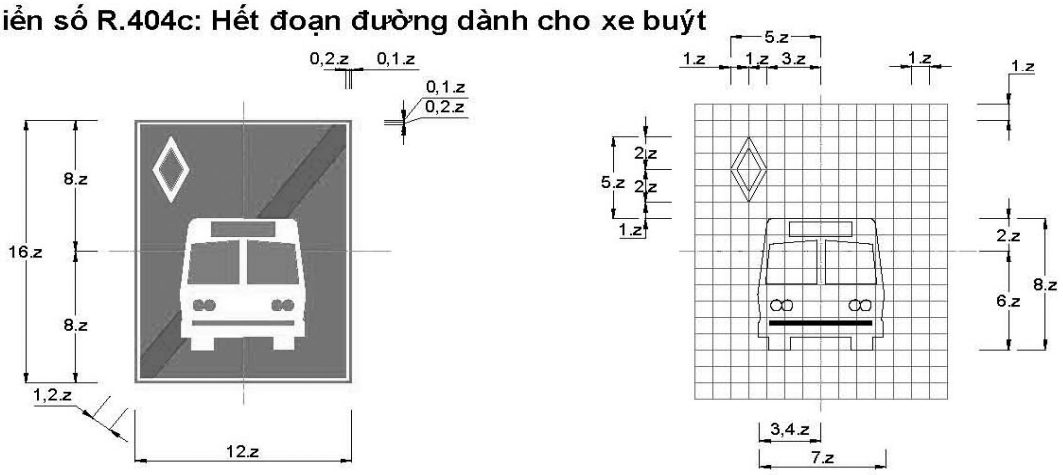

Loại đường	Đường cao tốc	Đường đôi ngoài đô thị	Đường thông thường	Đường đô thị
z(mm)	100	90	62,5	50

Phụ lục M: Nhóm biển hiệu lệnh

Biển số R.404d: Hết đoạn đường dành cho xe ôtô con

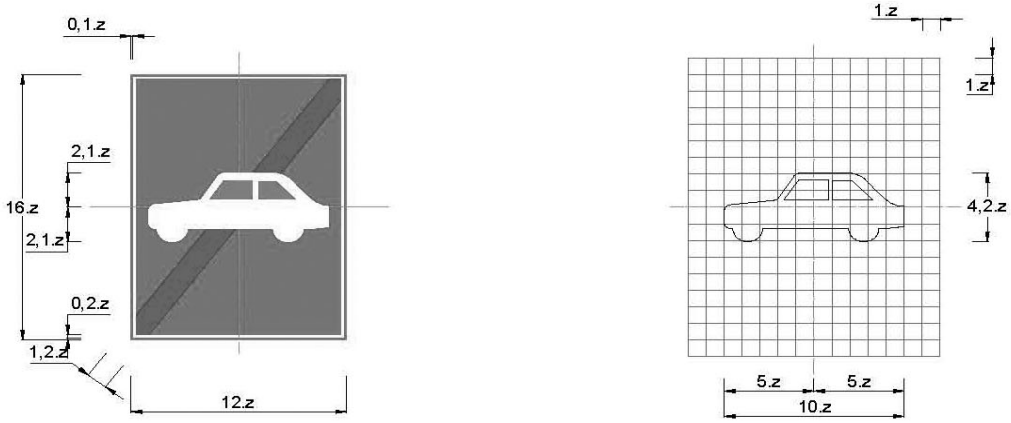

Biển số R.404e: Hết đoạn đường dành cho xe ôtô, xe máy

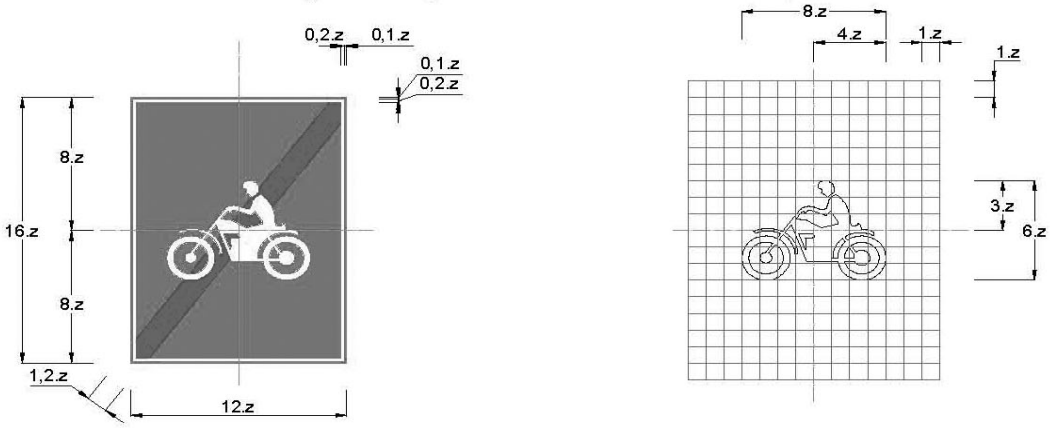

Biển số R.404f: Hết đoạn đường dành cho xe ôtô, xe máy

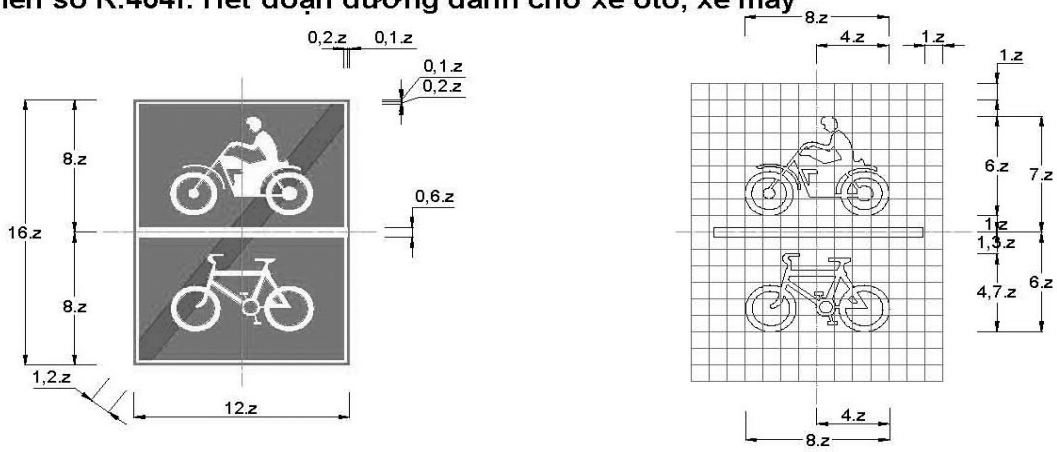

Loại đường	Đường cao tốc	Đường đôi ngoài đô thị	Đường thông thường	Đường đô thị
z(mm)	100	90	62,5	50

Phụ lục M: Nhóm biển hiệu lệnh

Biển số R.404g: Hết đoạn đường dành cho xe chở hàng bốn bánh gắn động cơ

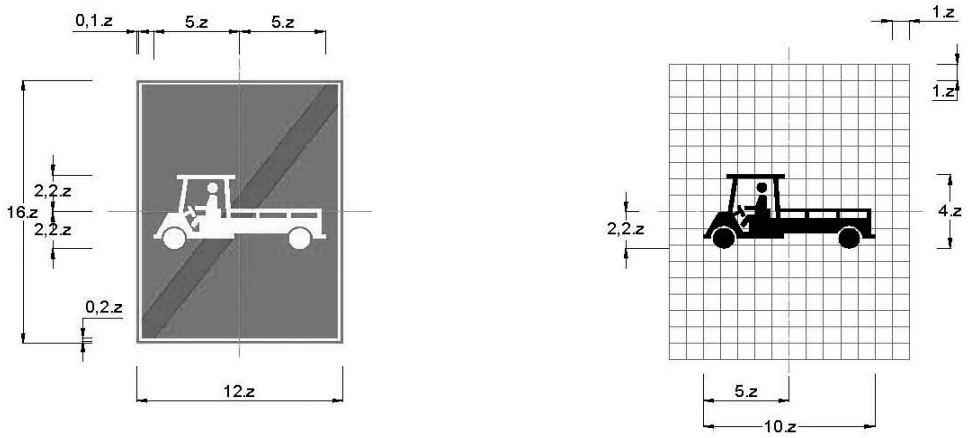

Biển số R.404h: Hết đoạn đường dành cho xe chở người bốn bánh gắn động cơ

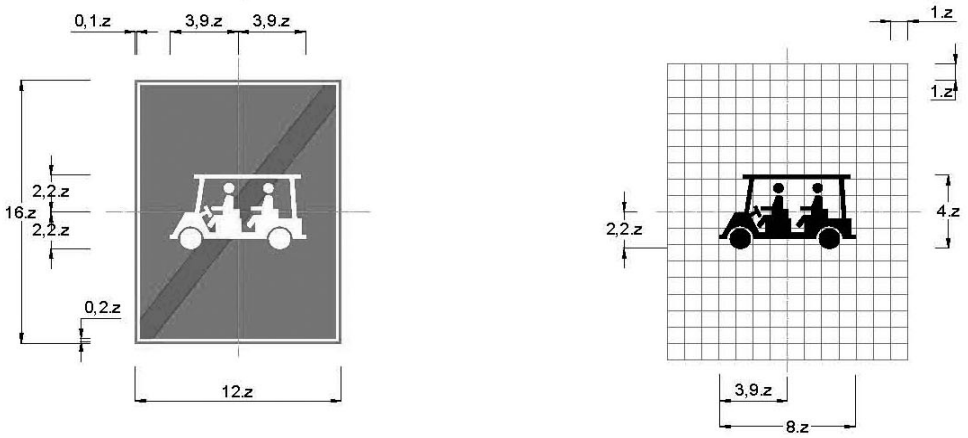

Biển số R.404k: Hết đoạn đường dành cho xe chở hàng, xe chở người bốn bánh gắn động cơ

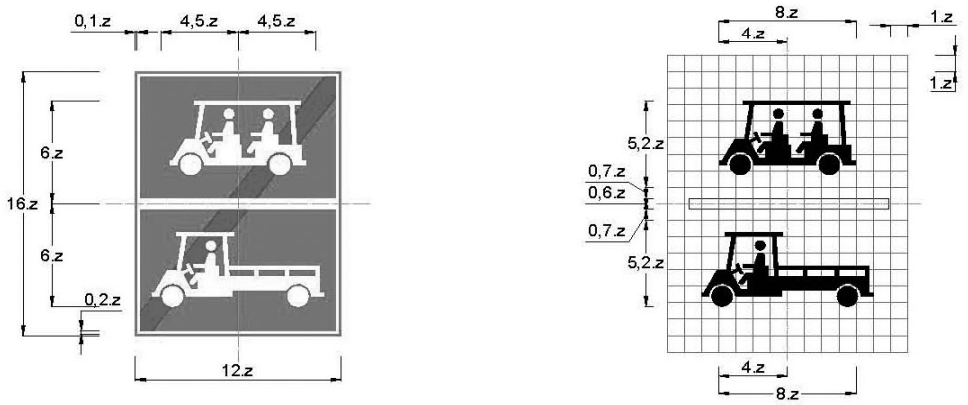

Loại đường	Đường cao tốc	Đường đôi ngoài đô thị	Đường thông thường	Đường đô thị
z(mm)	100	90	62,5	50

Phụ lục M: Nhóm biển hiệu lệnh

Biển số R.412a: Làn đường dành cho xe ôtô khách

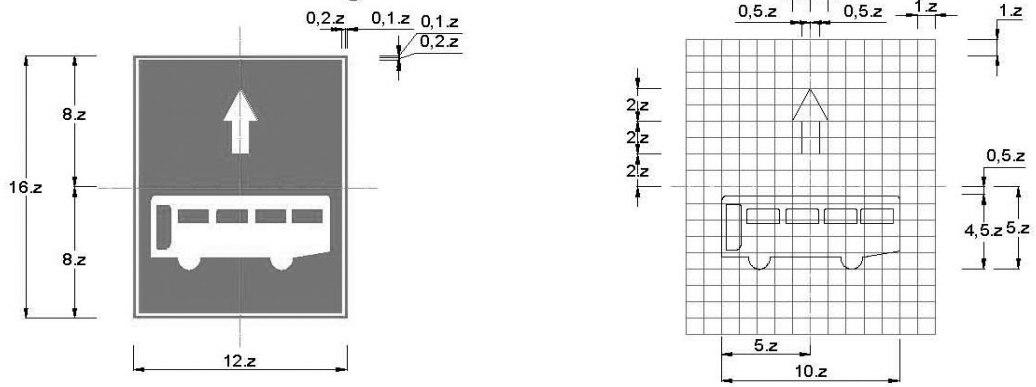

Biển số R.412b: Làn đường dành cho xe ôtô con

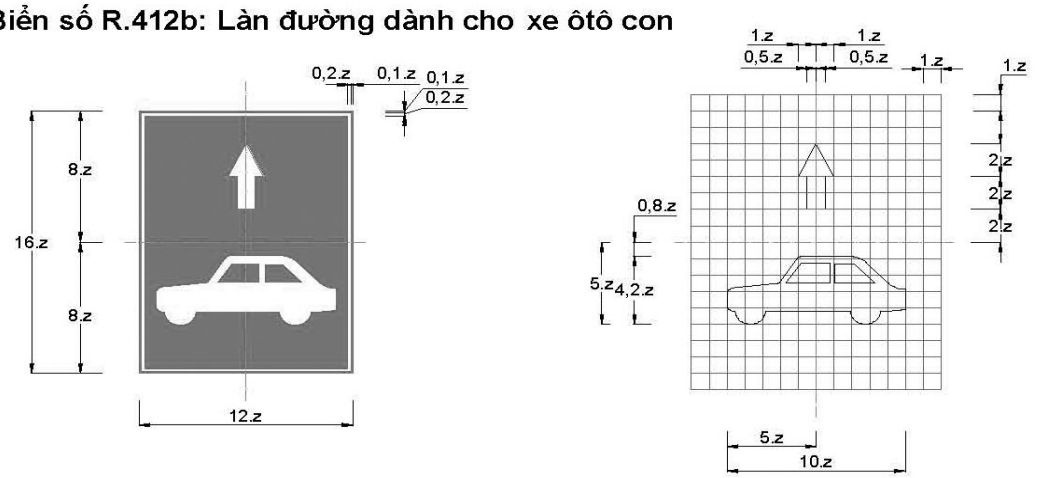

Biển số R.412c: Làn đường dành cho xe ôtô tải

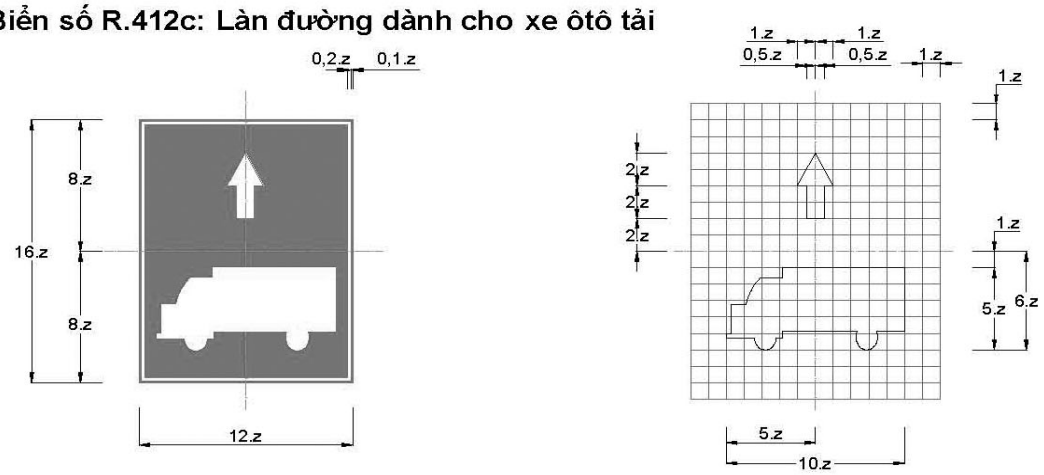

Loại đường	Đường cao tốc	Đường đôi ngoài đô thị	Đường thông thường	Đường đô thị
z(mm)	100	90	62,5	50

Phụ lục M: Nhóm biển hiệu lệnh

Biển số R.412d: Làn đường dành cho xe máy

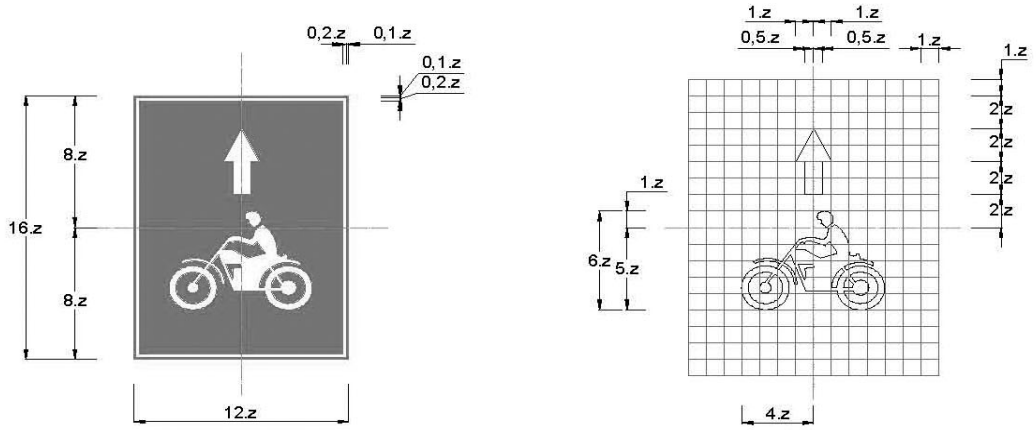

Biển số R.412e: Làn đường dành cho xe buýt

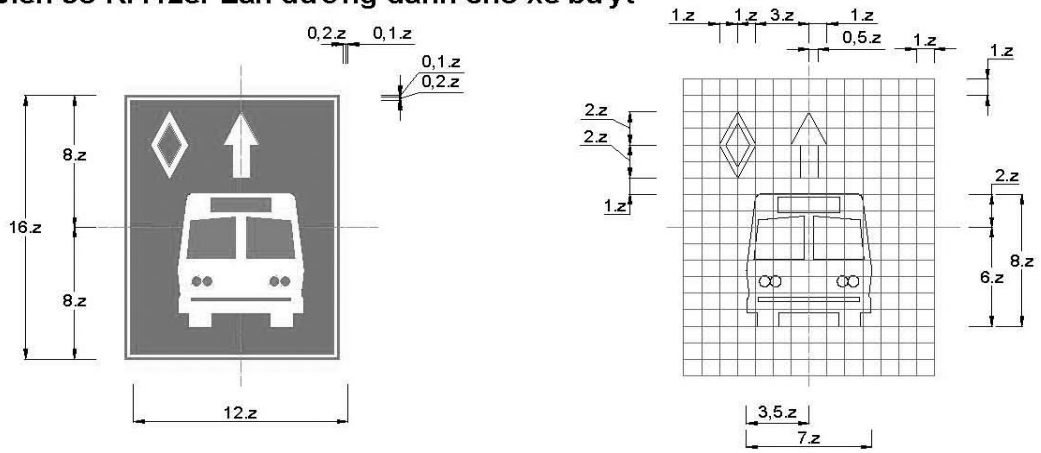

Biển số R.412f: Làn đường dành cho ôtô

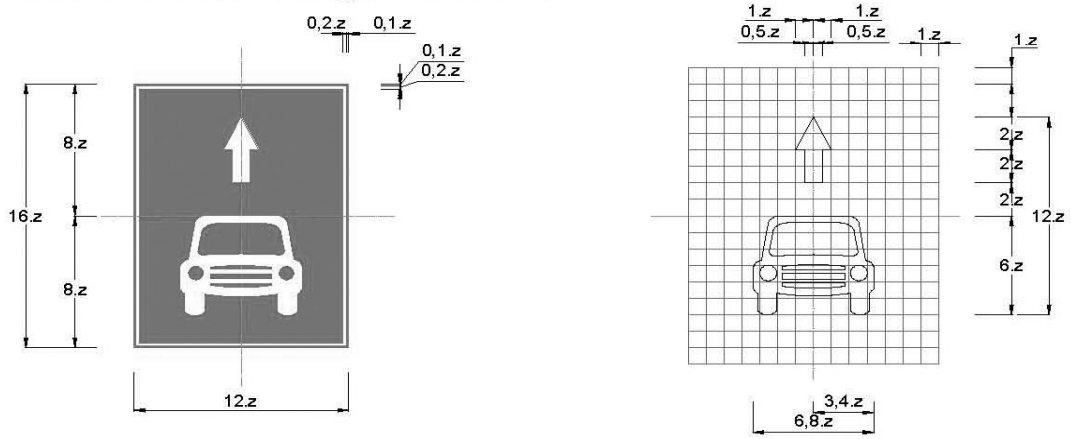

Loại đường	Đường cao tốc	Đường đôi ngoài đô thị	Đường thông thường	Đường đô thị
z(mm)	100	90	62,5	50

Phụ lục M: Nhóm biển hiệu lệnh

Biển số R.412g: Làn đường dành cho xe máy và xe đạp

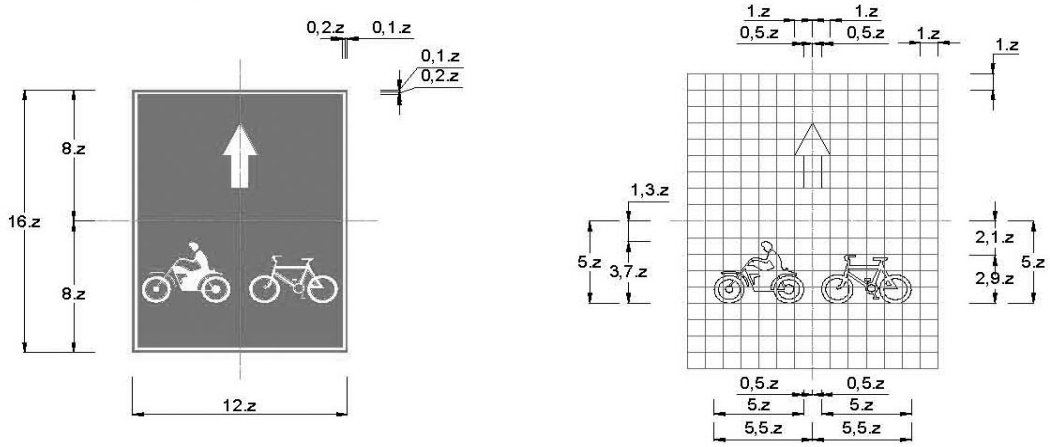

Biển số R.412h: Làn đường dành cho xe đạp

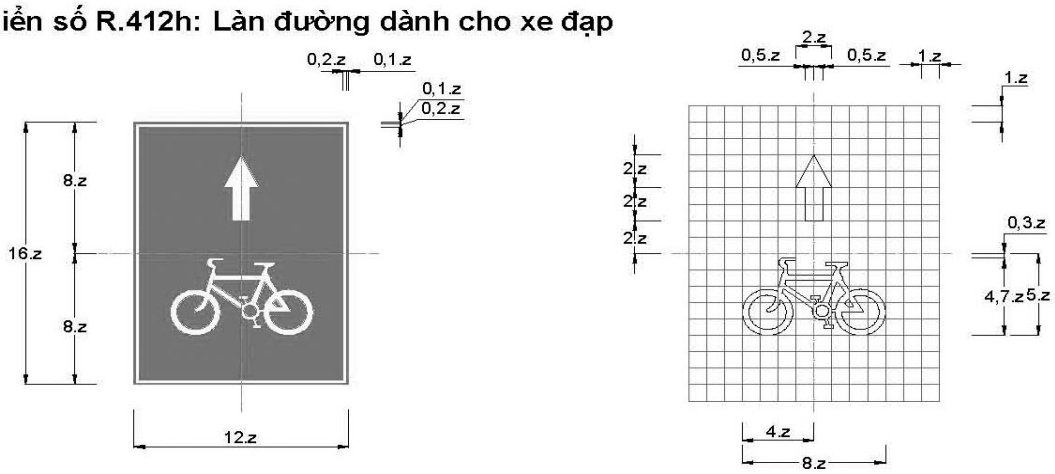

Ví dụ Biển làn đường dành riêng cho nhóm xe khách và xe con

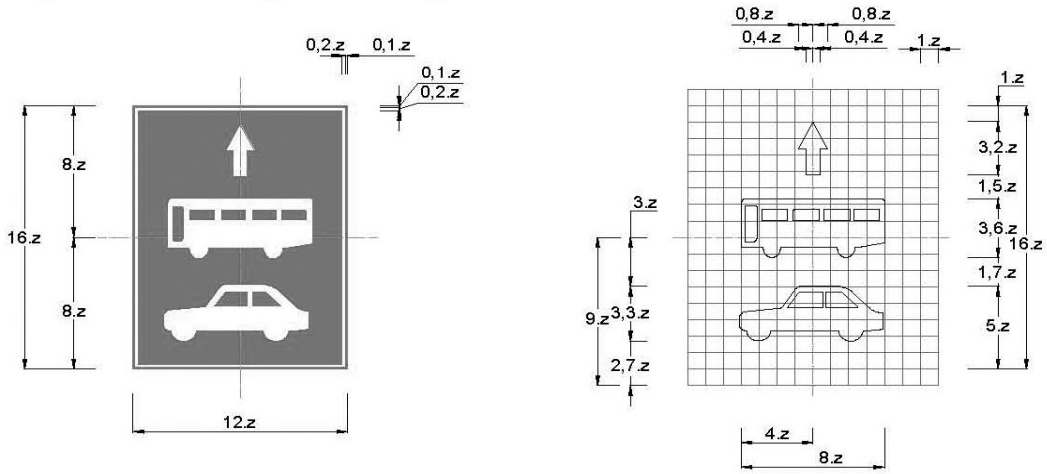

Loại đường	Đường cao tốc	Đường đôi ngoài đô thị	Đường thông thường	Đường đô thị
z(mm)	100	90	62,5	50

Phụ lục M: Nhóm biển hiệu lệnh

Ví dụ Biển kết thúc làn đường dành riêng cho nhóm xe khách và xe con

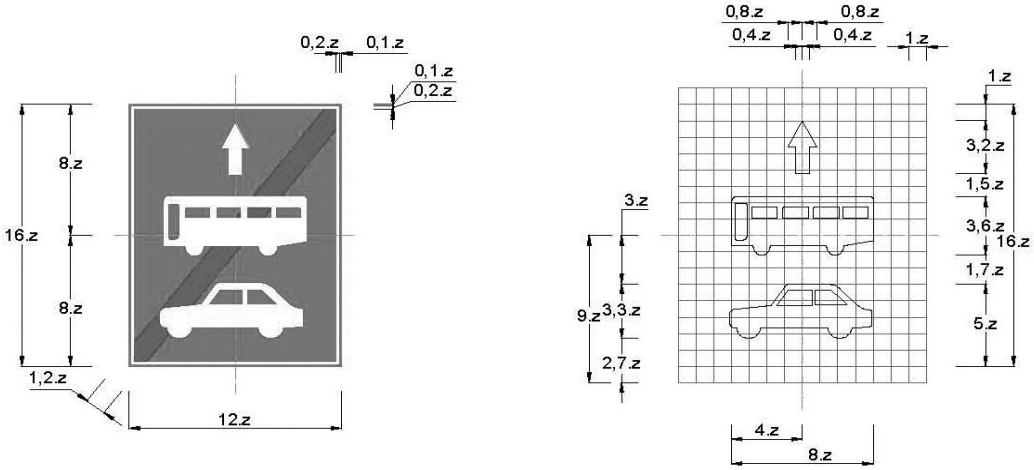

Biển số R.412i: Hết làn đường dành cho xe ôtô khách

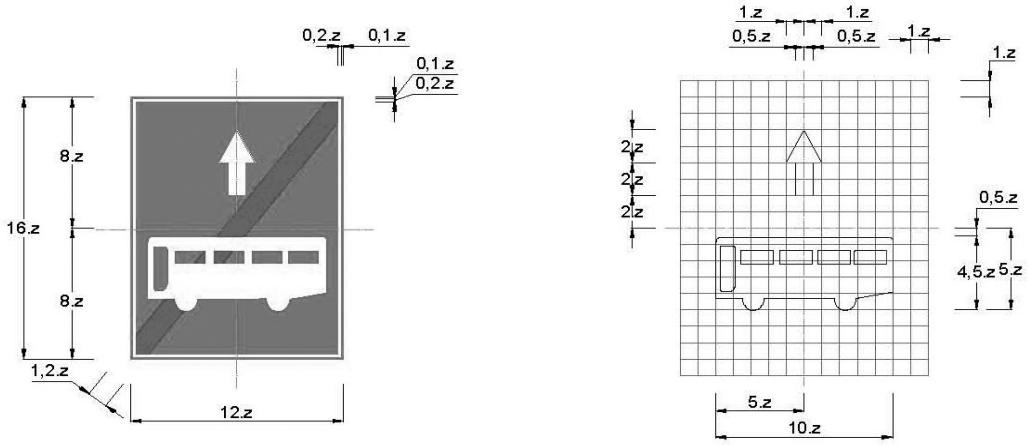

Biển số R.412j: Hết làn đường dành cho ôtô con

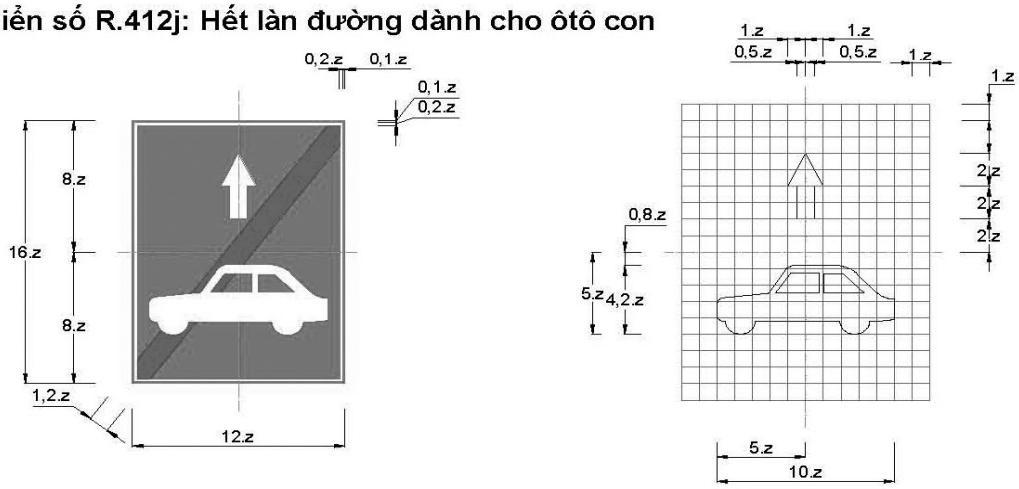

Loại đường	Đường cao tốc	Đường đôi ngoài đô thị	Đường thông thường	Đường đô thị
z(mm)	100	90	62,5	50

Phụ lục M: Nhóm biển hiệu lệnh

Biển số R.412k: Hết làn đường dành cho xe ôtô tải

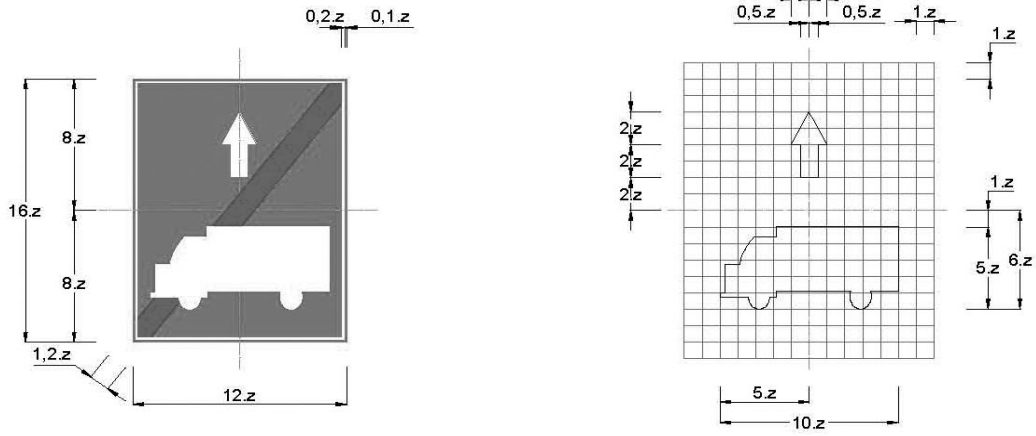

Biển số R.412l: Hết làn đường dành cho xe máy

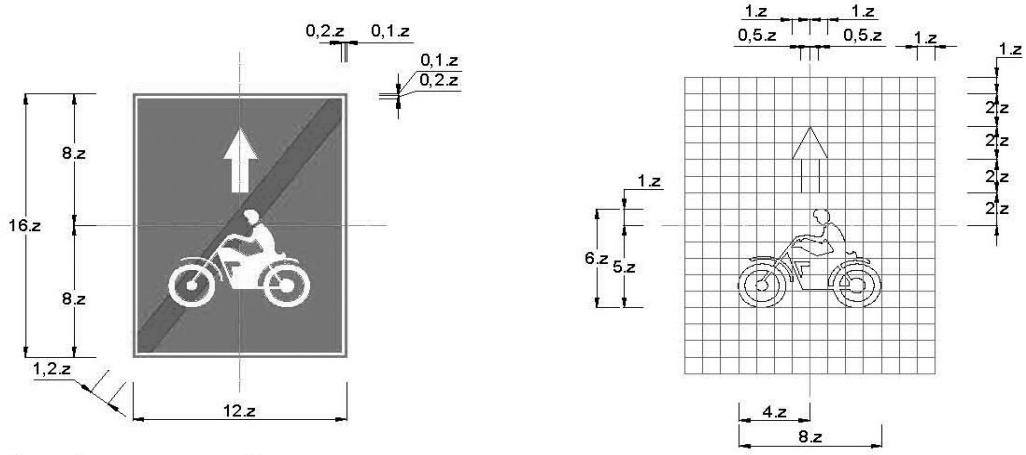

Biển số R.412m: Hết làn đường dành cho xe buýt

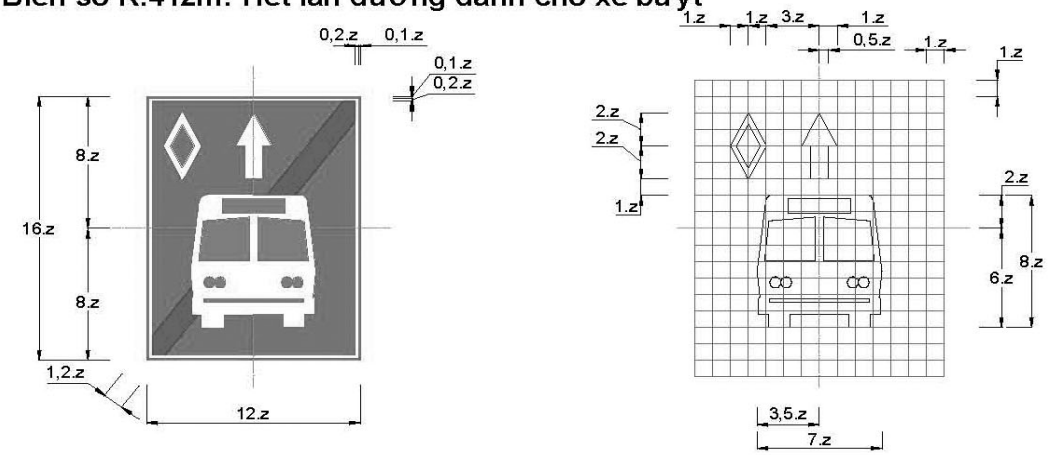

Loại đường	Đường cao tốc	Đường đôi ngoài đô thị	Đường thông thường	Đường đô thị
z(mm)	100	90	62,5	50

Phụ lục M: Nhóm biển hiệu lệnh

Biển số R.412n: Hết làn đường dành cho xe ôtô

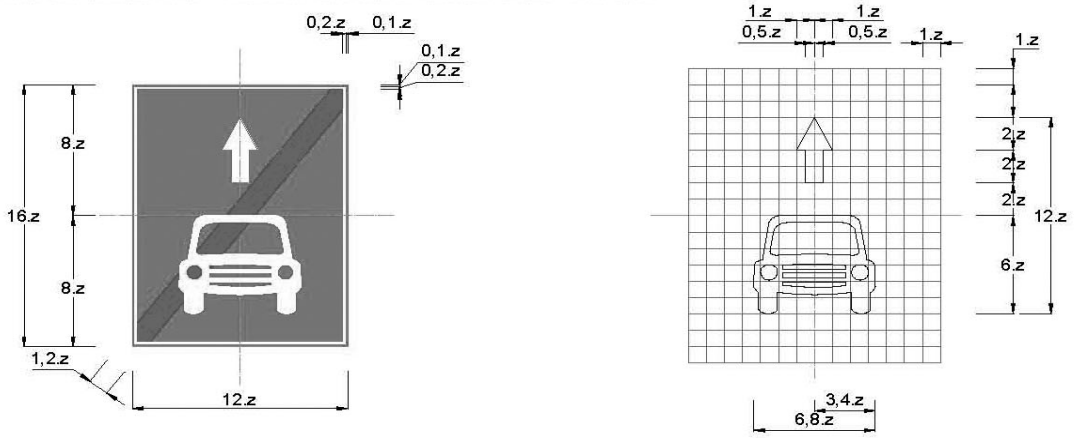

Biển số R.412o: Hết làn đường dành cho xe máy và xe đạp

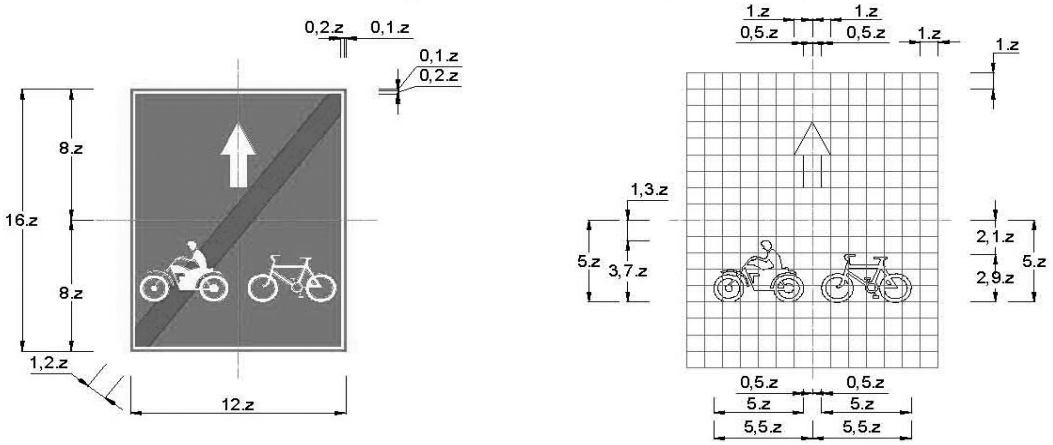

Biển số R.412p: Hết làn đường dành cho xe đạp

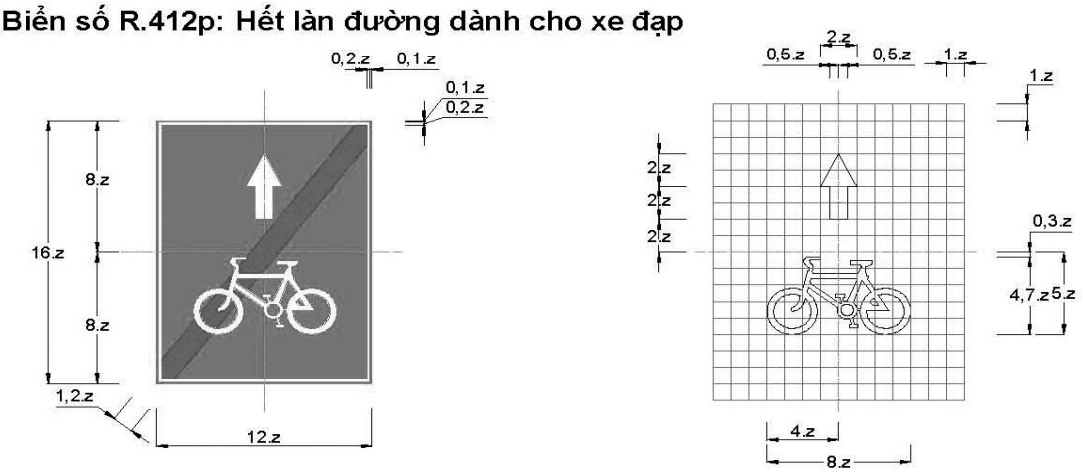

Loại đường	Đường cao tốc	Đường đôi ngoài đô thị	Đường thông thường	Đường đô thị
z(mm)	100	90	62,5	50

Phụ lục M: Nhóm biển hiệu lệnh

Biển số R.411: Hướng đi trên mỗi làn đường phải theo

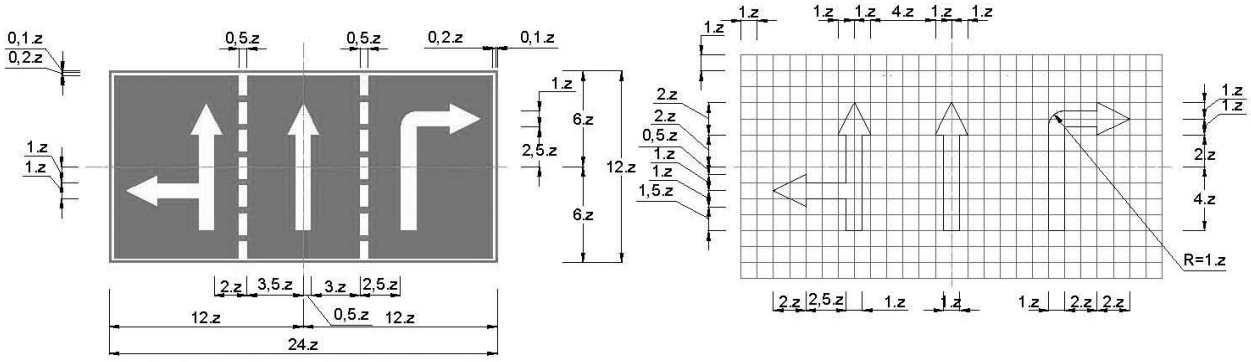

Biển số R.415a: Biển gộp làn đường theo phương tiện

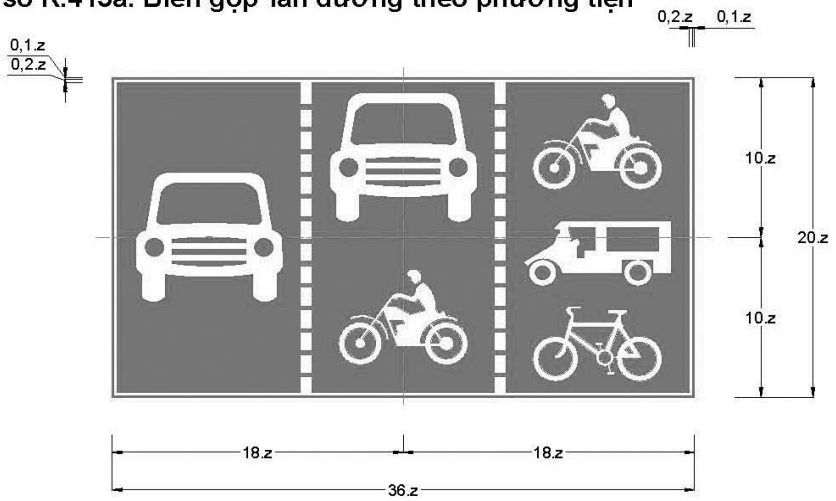

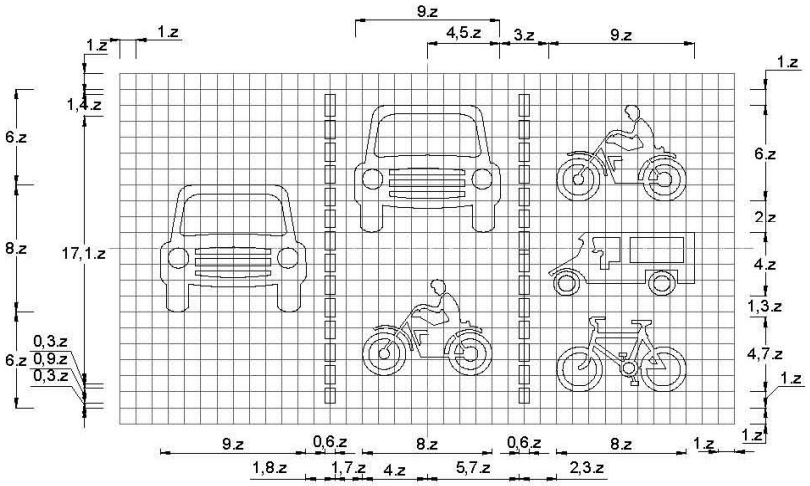

Loại đường	Đường đôi ngoài đô thị	Đường thông thường	Đường đô thị
z(mm)	90	62,5	50

Phụ lục M: Nhóm biển hiệu lệnh

Biển số R.415b: Kết thúc làn đường theo phương tiện

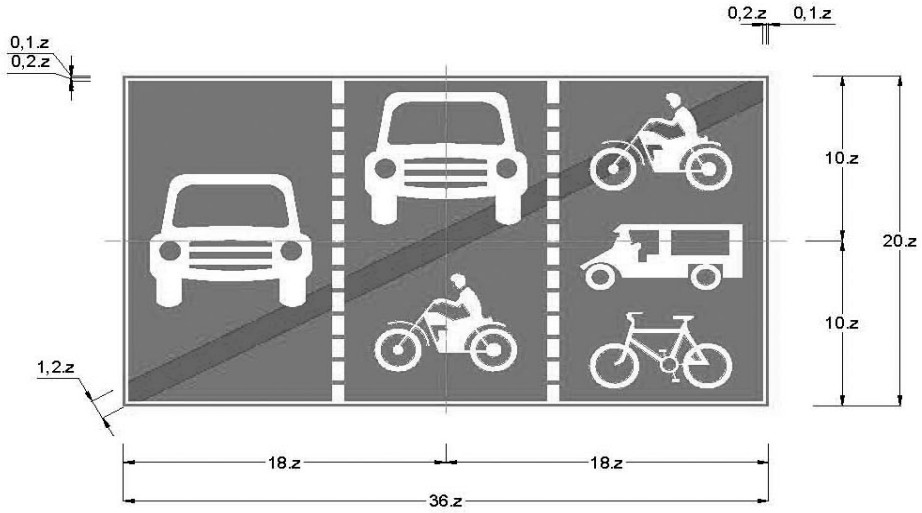

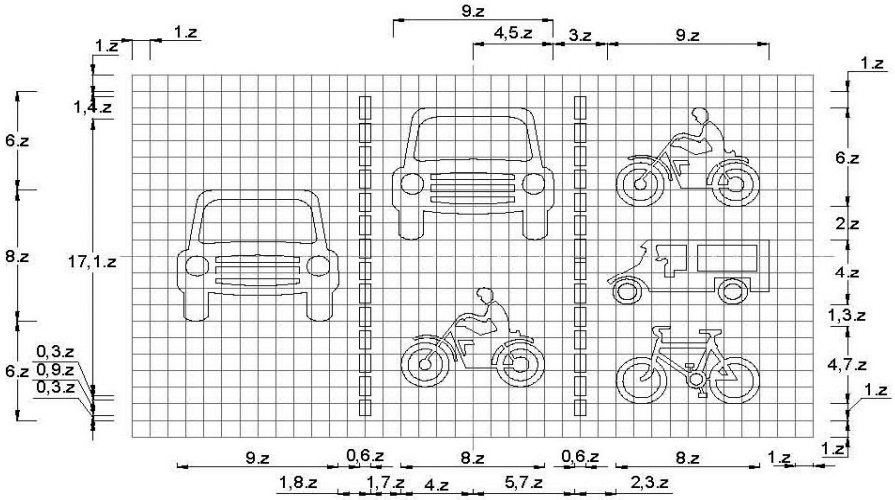

Loại đường	Đường đôi ngoài đô thị	Đường thông thường	Đường đô thị
z(mm)	90	62,5	50

Phụ lục M: Nhóm biển hiệu lệnh

Biển số R.420: Bắt đầu khu đông dân cư

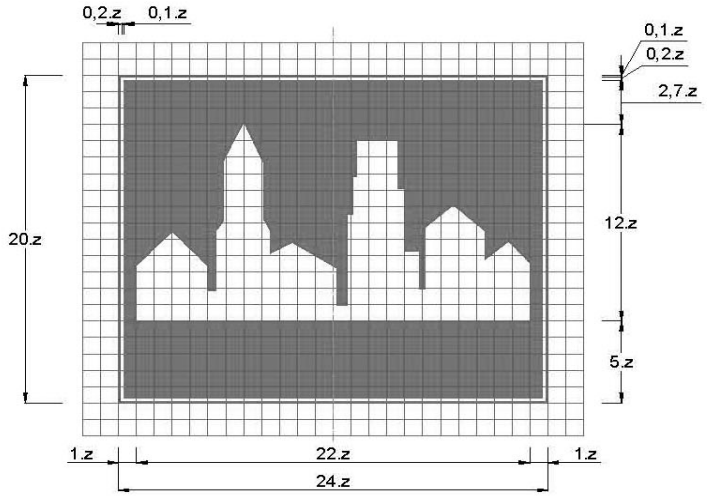

Biển số R.421: Hết khu đông dân cư

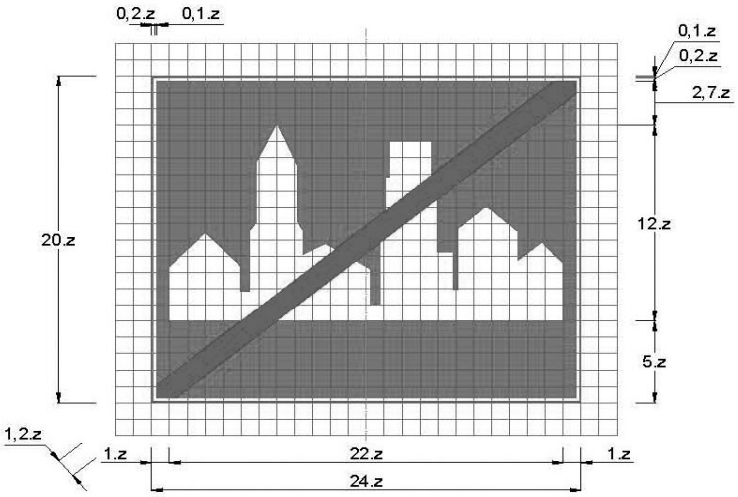

Loại đường	Đường đôi ngoài đô thị	Đường thông thường	Đường đô thị
z(mm)	90	62,5	50

Phụ lục M: Nhóm biển hiệu lệnh

Biển số R.E,9a: Cấm đỗ xe theo giờ trong khu vực

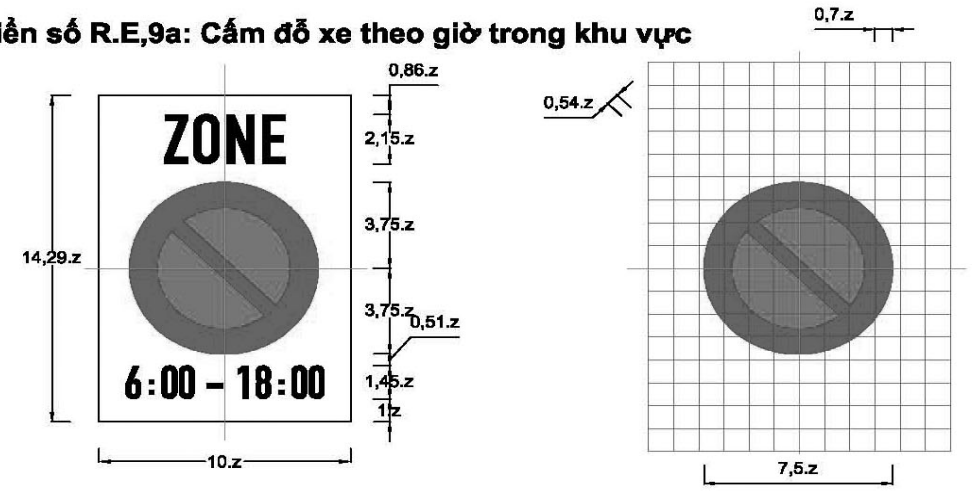

Biển số R.E,9b: Cấm đỗ xe trong khu vực

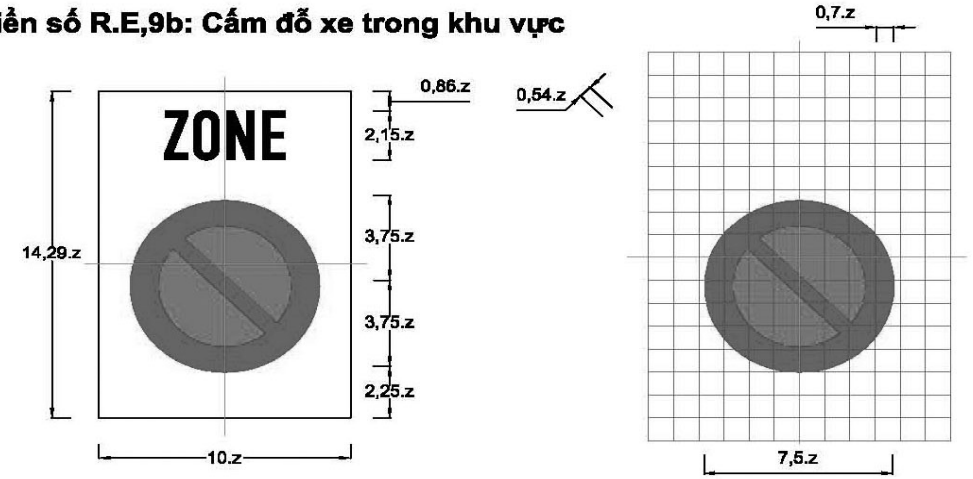

Loại đường	Đường đôi ngoài đô thị	Đường thông thường	Đường đô thị
z(mm)	126	87,5	70

Phụ lục M: Nhóm biển hiệu lệnh

Biển số R.E,9c: Khu vực đỗ xe

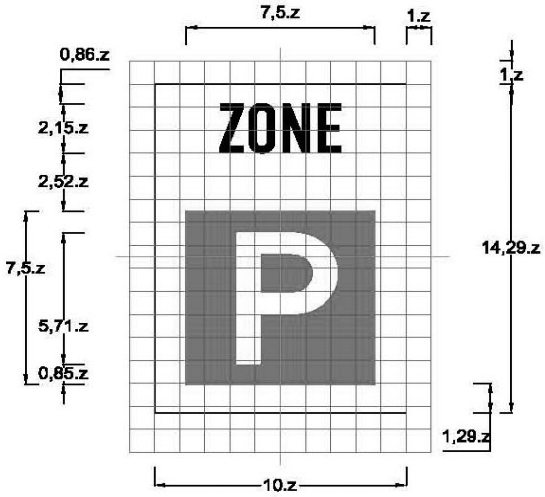

Biển số R.E,9d: Hạn chế tốc độ tối đa trong khu vực

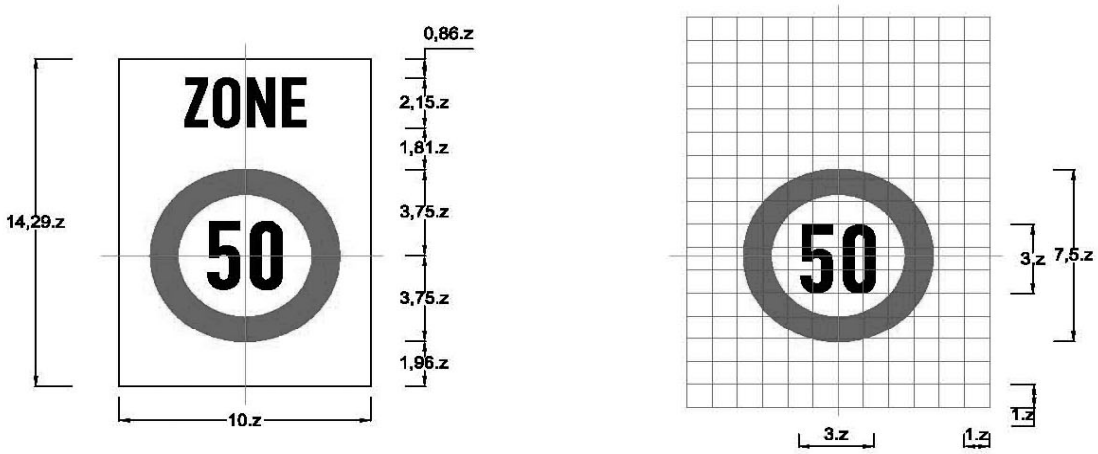

Loại đường	Đường đôi ngoài đô thị	Đường thông thường	Đường đô thị
z(mm)	126	87,5	70

Phụ lục M: Nhóm biển hiệu lệnh

Biển số R.E,10a: Hết cấm đỗ xe trong khu vực

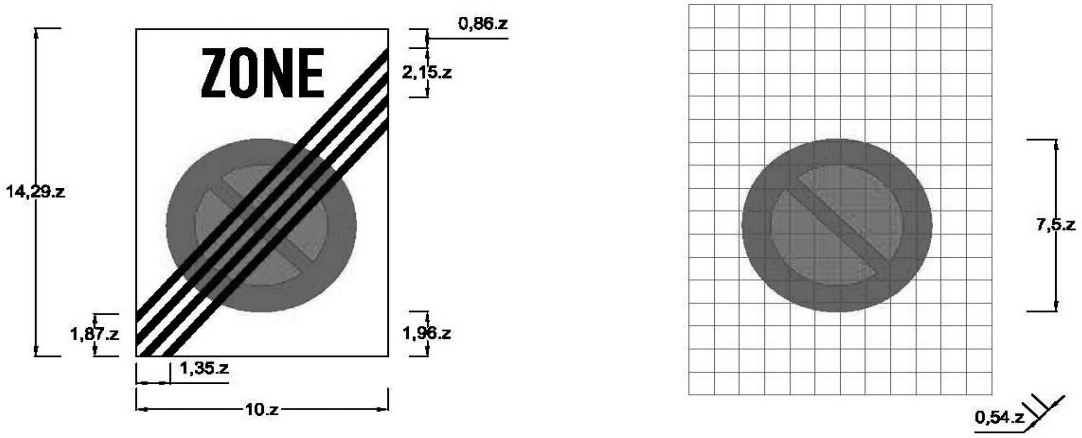

Biển số R.E,10b: Hết cấm đỗ xe theo giờ trong khu vực

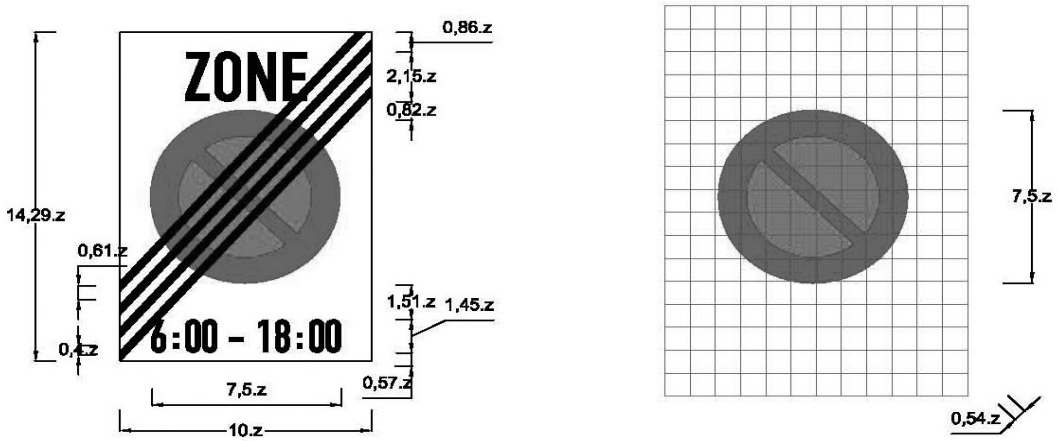

Biển số R.E,10c: Hết khu vực đỗ xe

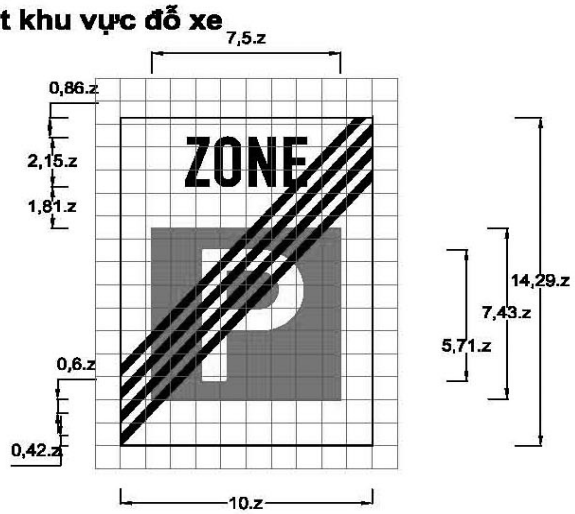

Loại đường	Đường đôi ngoài đô thị	Đường thông thường	Đường đô thị
z(mm)	126	87,5	70

Phụ lục M: Nhóm biển hiệu lệnh

Biển số R.E,10d: Hết hạn chế tốc độ tối đa trong khu vực

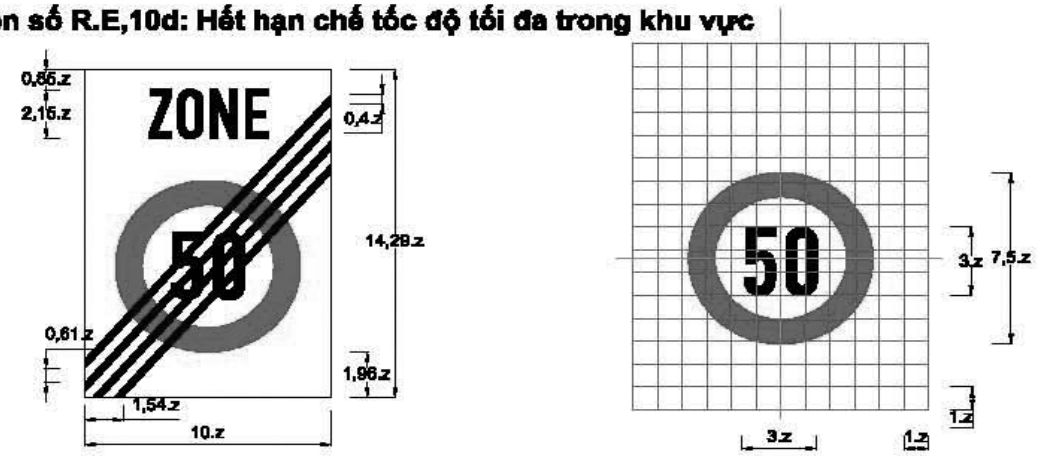

Loại đường	Đường đôi ngoài đô thị	Đường thông thường	Đường đô thị
z(mm)	126	87,5	70

Biển số R.E,11a: Đường hầm

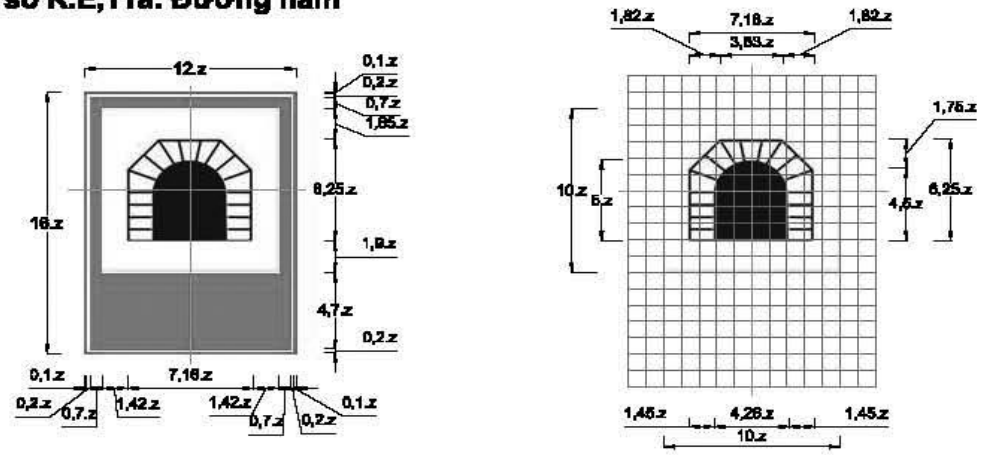

Biển số R.E,11b: Hết đường hầm

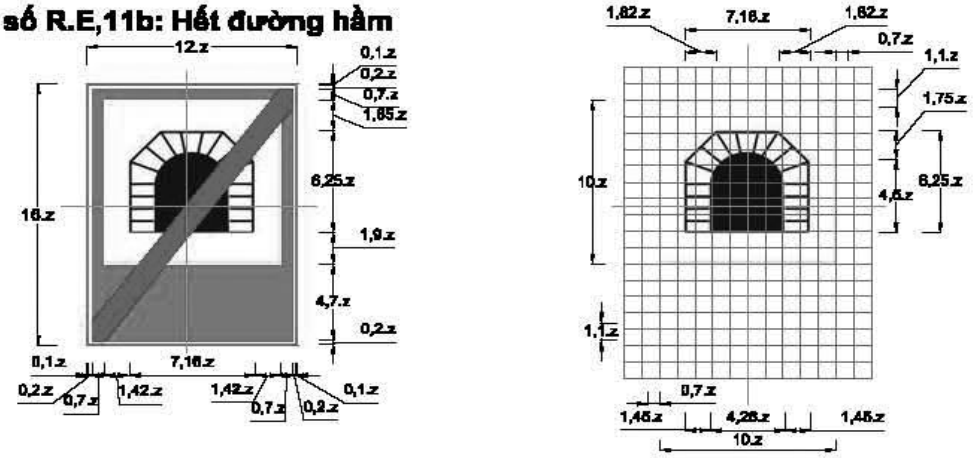

Loại đường	Đường cao tốc	Đường đôi ngoài đô thị	Đường thông thường	Đường đô thị
z(mm)	100	90	62,5	50

M.4 Nhóm biển chỉ dẫn

Biển số I.401: Bắt đầu đường ưu tiên

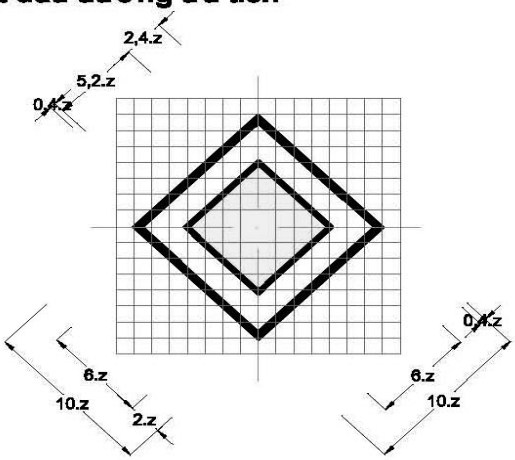

Biển số I.402: Hết đoạn đường ưu tiên

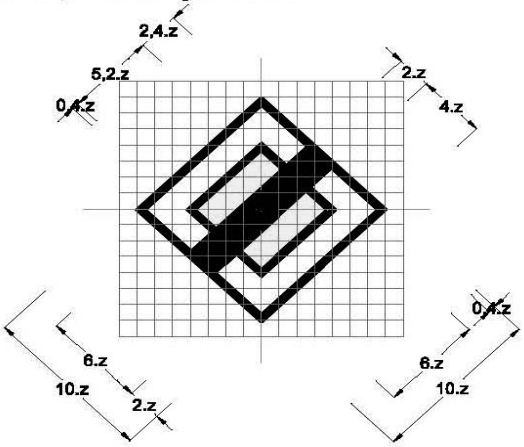

Biển số I.405a: Đường cụt

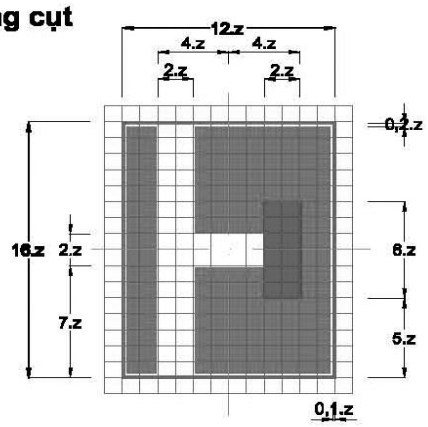

Loại đường	Đường đôi ngoài đô thị	Đường thông thường	Đường đô thị
z(mm)	100	75	50

Phụ lục M: Nhóm biển chỉ dẫn

Biển số I.405b: Đường cụt

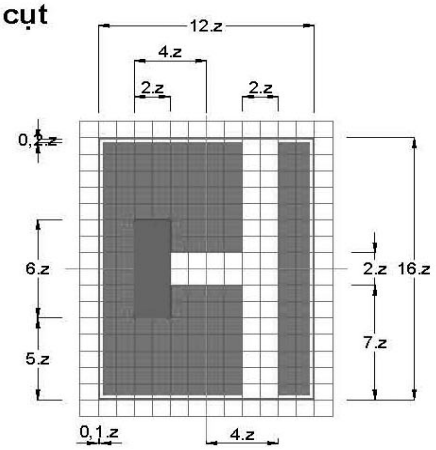

Biển số I.405c: Đường cụt

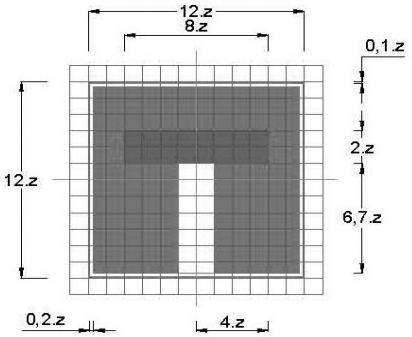

Biển số I.406: Được ưu tiên qua đường hẹp

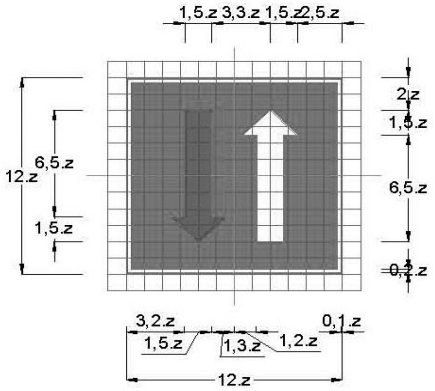

Loại đường	Đường đôi ngoài đô thị	Đường thông thường	Đường đô thị
z(mm)	100	75	50

Phụ lục M: Nhóm biển chỉ dẫn

Biển số I.407a: Đường một chiều

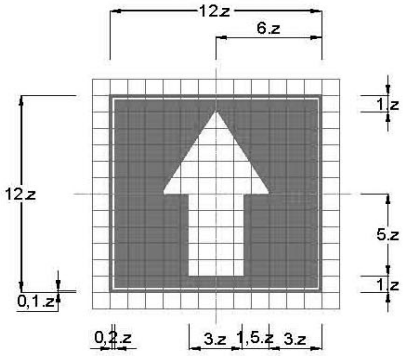

Biển số I.407b : Đường một chiều

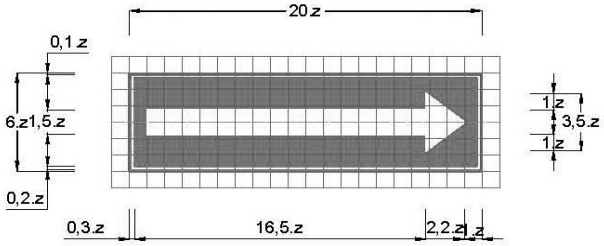

Biển số I.407c: Đường một chiều

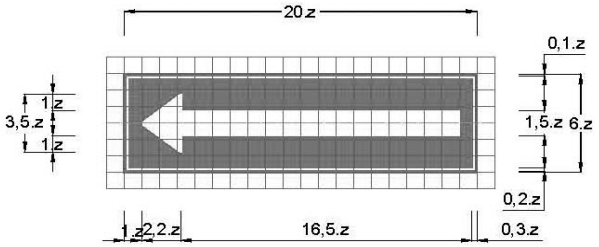

Loại đường	Đường đôi ngoài đô thị	Đường thông thường	Đường đô thị
z(mm)	100	75	50

Phụ lục M: Nhóm biển chỉ dẫn

Biển số I.408 : Nơi đỗ xe

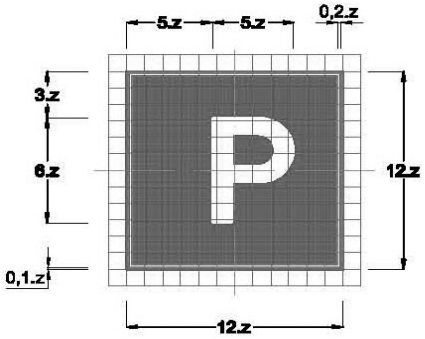

Biển số I.408a : Nơi đỗ xe một phần trên hè phố

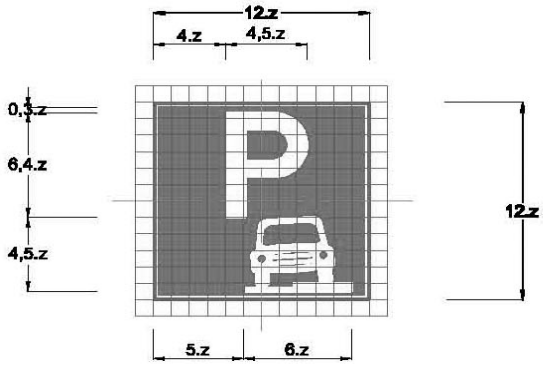

Biển số I.409 : Chỗ quay xe

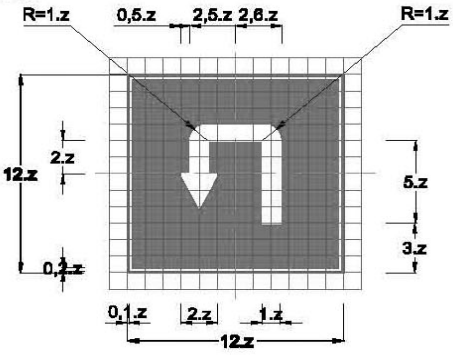

Loại đường	Đường đôi ngoài đô thị	Đường thông thường	Đường đô thị
z(mm)	100	75	50

Phụ lục M: Nhóm biển chỉ dẫn

Biển số I.410 : Khu vực quay xe

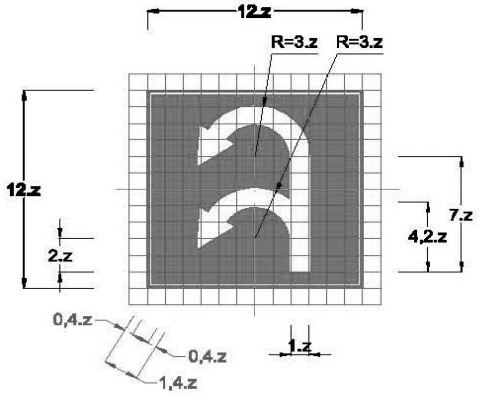

Biển số I.413a : Đường có làn đường dành cho ôtô khách

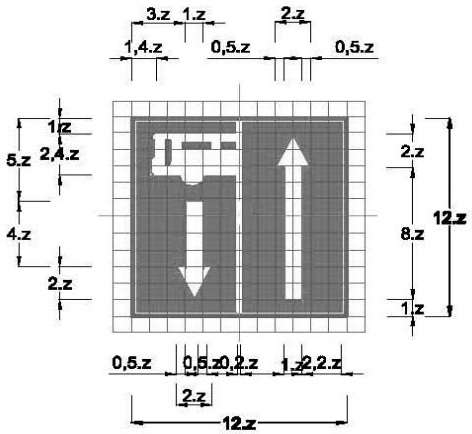

Biển số I.413b : Rẽ ra đường có làn đường dành cho ôtô khách

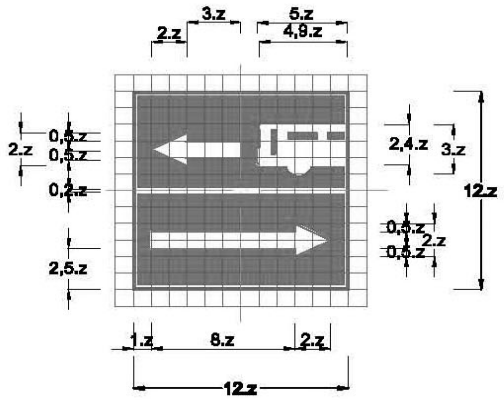

Loại đường	Đường đôi ngoài đô thị	Đường thông thường	Đường đô thị
z(mm)	100	75	50

Phụ lục M: Nhóm biển chỉ dẫn

Biển số I.413c : Rẽ ra đường có làn đường dành cho ôtô khách

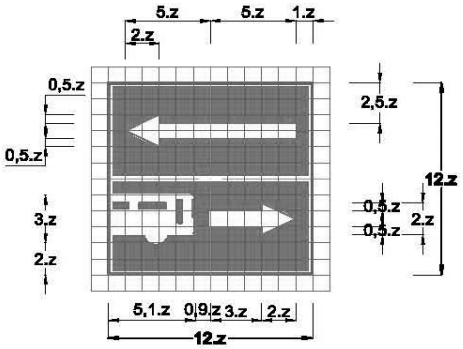

Biển số I.414a : Chỉ hướng đường

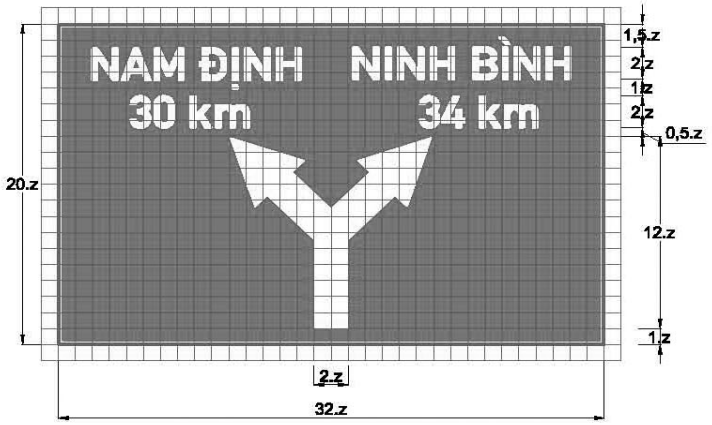

Biển số I.414b : Chỉ hướng đường

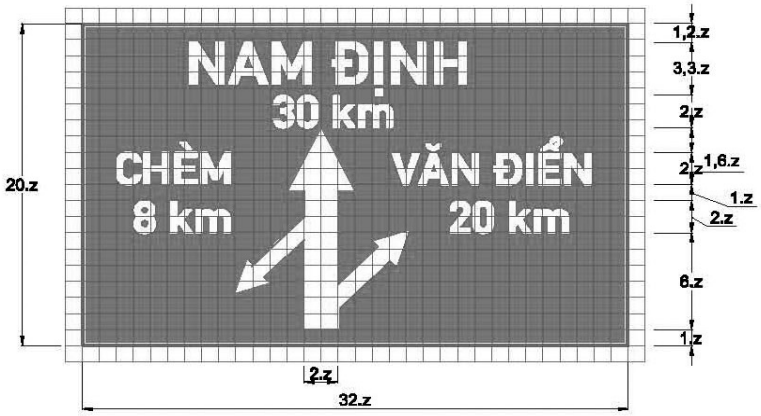

Loại đường	Đường đôi ngoài đô thị	Đường thông thường	Đường đô thị
z(mm)	100	75	50

Phụ lục M: Nhóm biển chỉ dẫn

Biển số I.414c : Chỉ hướng đường

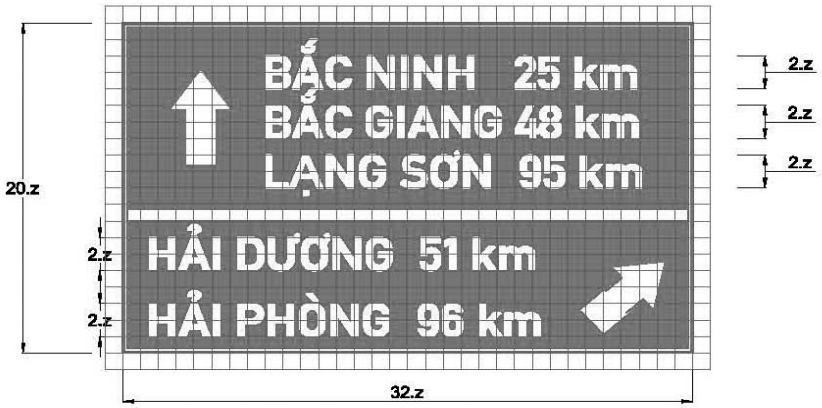

Biển số I.414d : Chỉ hướng đường

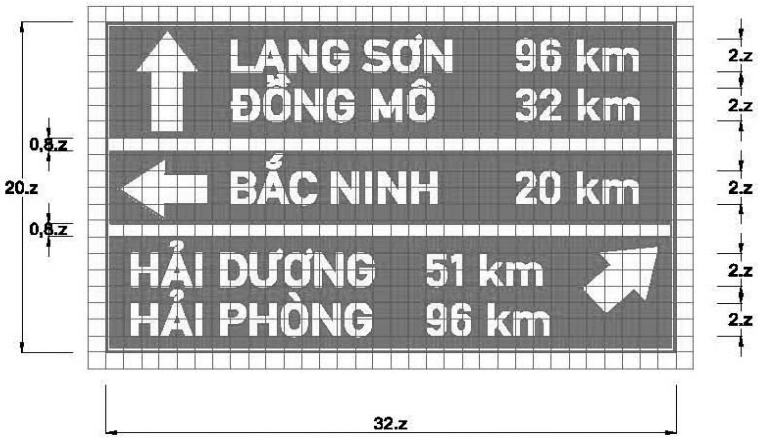

Biển số I.415 : Mũi tên chỉ hướng đi

Loại đường	Đường đôi ngoài đô thị	Đường thông thường	Đường đô thị
z(mm)	100	75	50

Phụ lục M: Nhóm biển chỉ dẫn

Biển số I.416 : Đường tránh

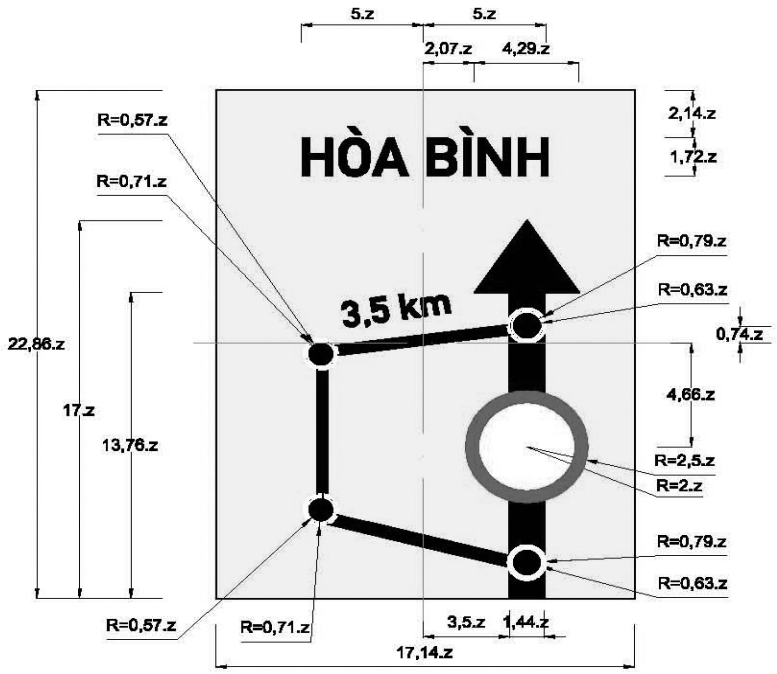

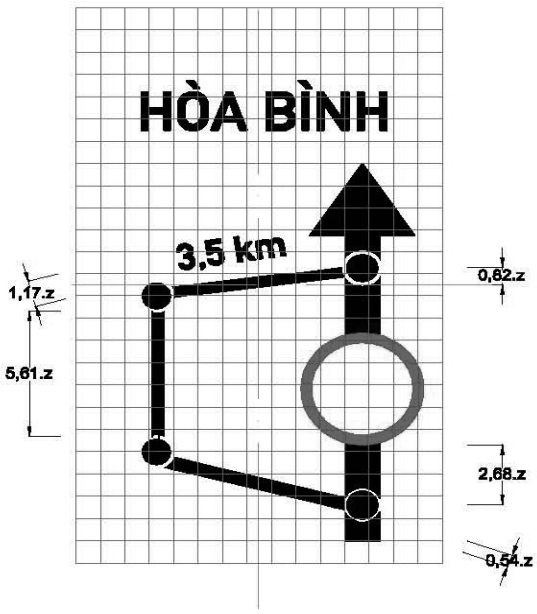

Loại đường	Đường đôi ngoài đô thị	Đường thông thường	Đường đô thị
z(mm)	140	105	70

Phụ lục M: Nhóm biển chỉ dẫn

Biển số I.417a :Chỉ hướng đường phải đi cho từng loại xe

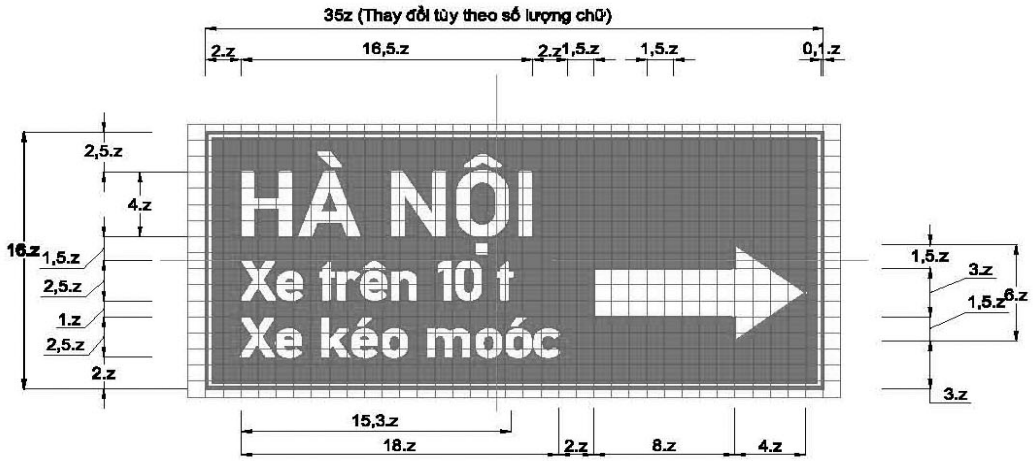

Biển số I.417b : Chỉ hướng đường phải đi cho từng loại xe

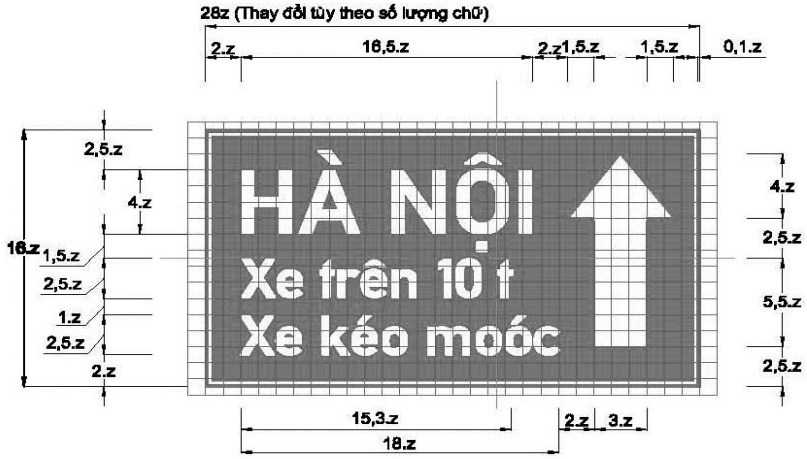

Biển số I.417c : Chỉ hướng đường phải đi cho từng loại xe

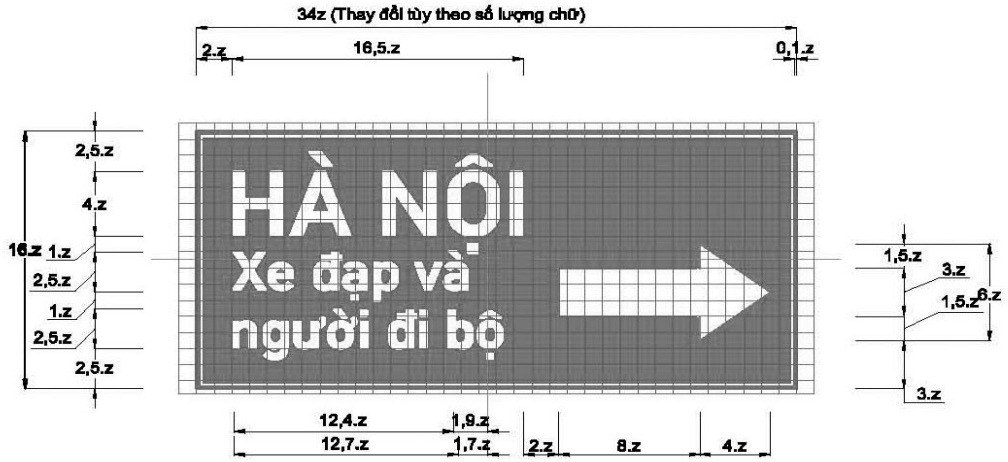

Loại đường	Đường đôi ngoài đô thị	Đường thông thường	Đường đô thị
z(mm)	100	75	50

Phụ lục M: Nhóm biển chỉ dẫn

Biển số I.418 : Lối đi ở những vị trí cấm rẽ

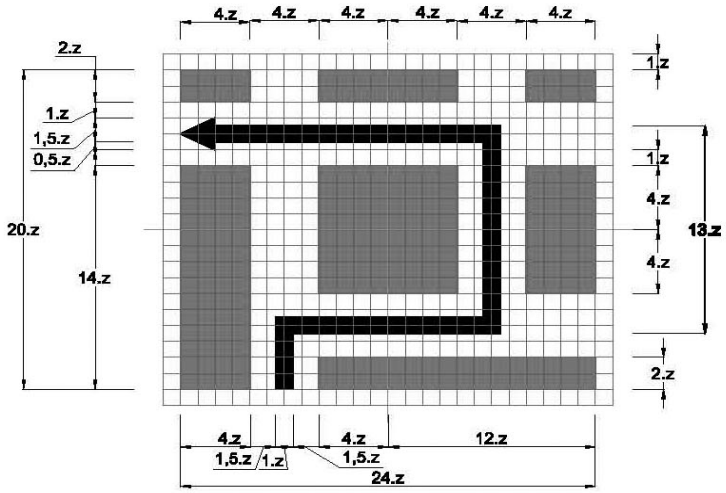

Biển số I.419a : Chỉ dẫn địa giới

Biển 419b : Chỉ dẫn địa giới trên tuyến đường đối ngoại

Loại đường	Đường đôi ngoài đô thị	Đường thông thường	Đường đô thị
z(mm)	100	75	50

Phụ lục M: Nhóm biển chỉ dẫn

Biển số I.422a : Di tích lịch sử

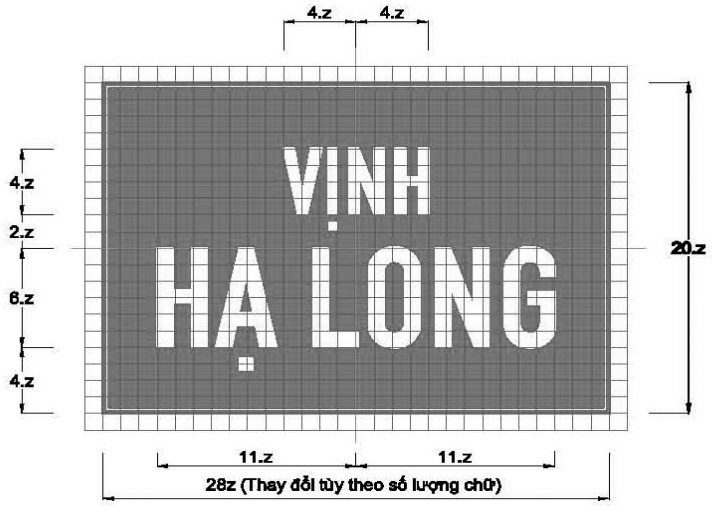

Biển số I.422b : Di tích lịch sử

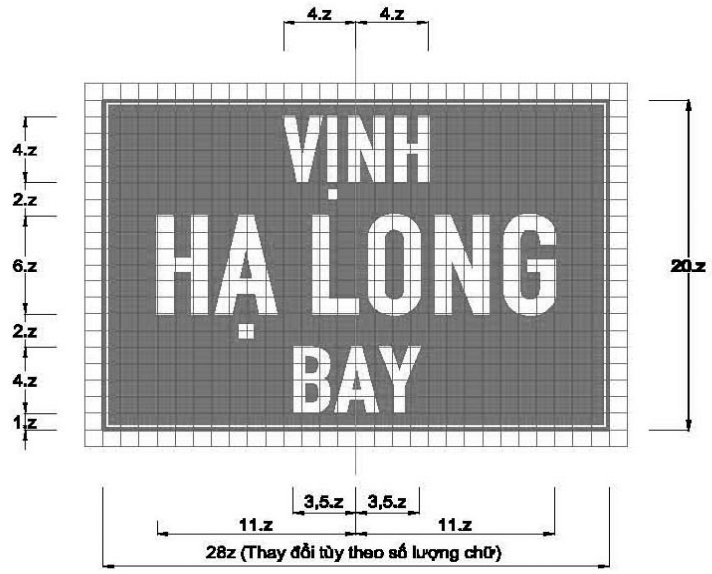

Loại đường	Đường đôi ngoài đô thị	Đường thông thường	Đường đô thị
z(mm)	100	75	50

Phụ lục M: Nhóm biển chỉ dẫn

Biển số I.423a : Vị trí người đi bộ sang ngang

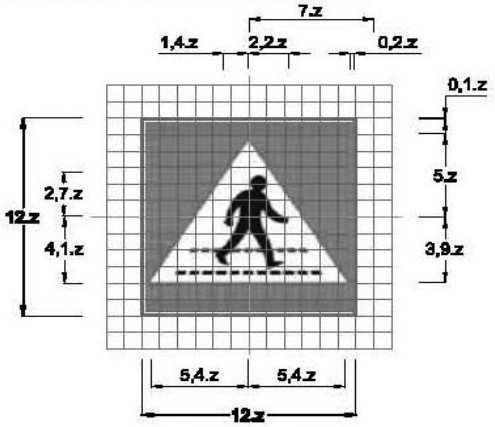

Biển số I.423b : Vị trí người đi bộ sang ngang

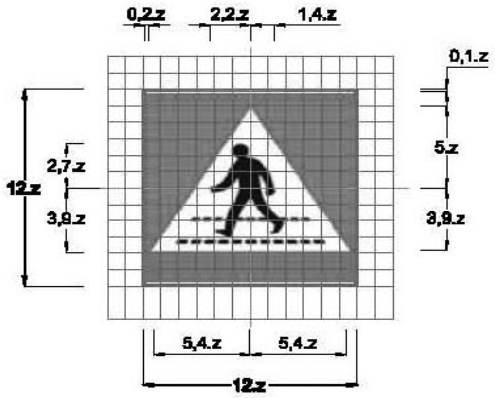

Biển số I.423c : Điểm bắt đầu đường đi bộ

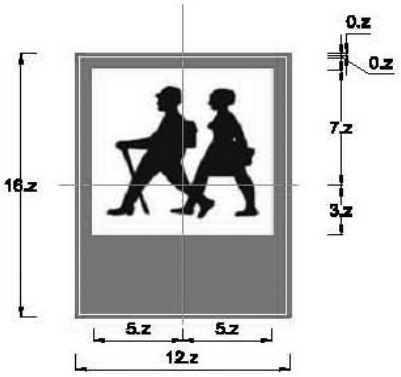

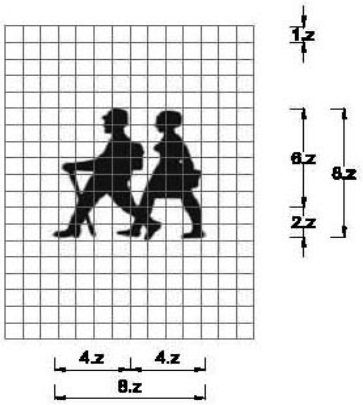

Loại đường	Đường đôi ngoài đô thị	Đường thông thường	Đường đô thị
z(mm)	100	75	50

Phụ lục M: Nhóm biển chỉ dẫn

Biển số I.424a : Cầu vượt qua đường cho người đi bộ

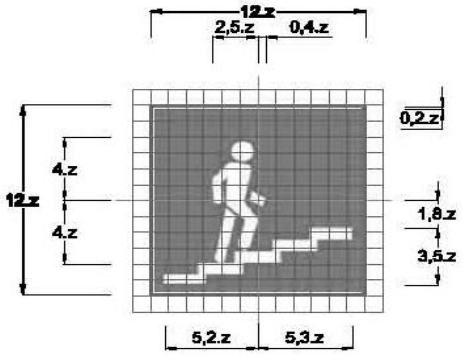

Biển số I.424b : Cầu vượt qua đường cho người đi bộ

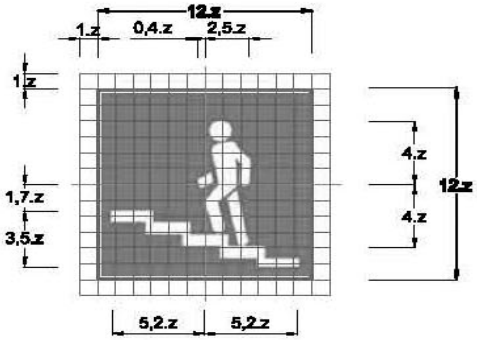

Biển số I.424c : Hầm chui qua đường cho người đi bộ

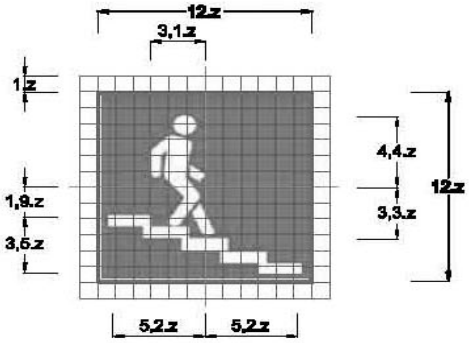

Loại đường	Đường đôi ngoài đô thị	Đường thông thường	Đường đô thị
z(mm)	100	75	50

Phụ lục M: Nhóm biển chỉ dẫn

Biển số I.424d : Hầm chui qua đường cho người đi bộ

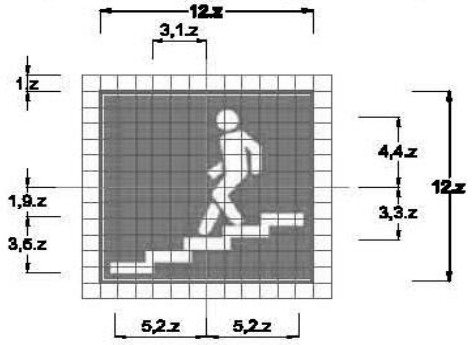

Biển số I.425 : Bệnh viện

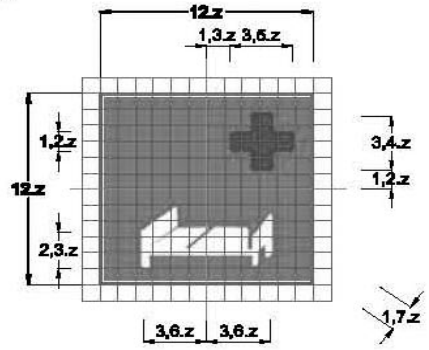

Biển số I.426 : Trạm cấp cứu

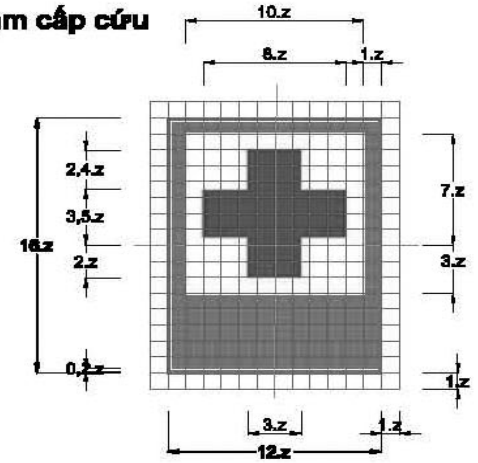

Loại đường	Đường đôi ngoài đô thị	Đường thông thường	Đường đô thị
z(mm)	100	75	50

Phụ lục M: Nhóm biển chỉ dẫn

Biển số I.427a : Trạm sửa chữa

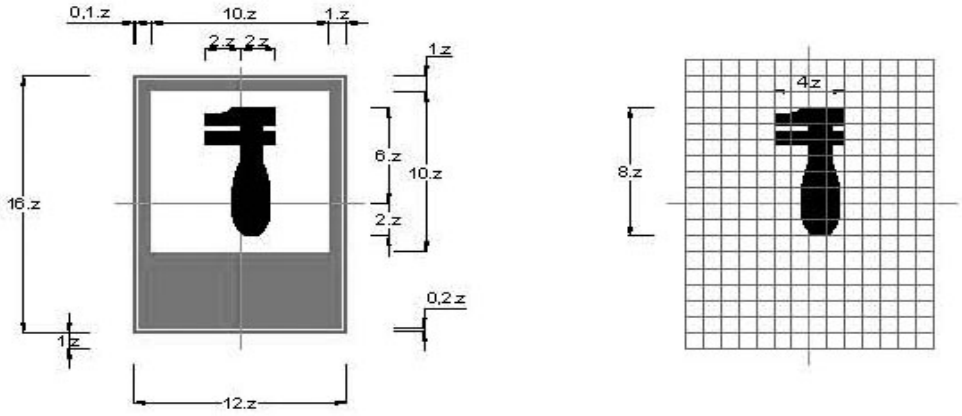

Biển số I.427b : Công trình kiểm soát tải trọng xe

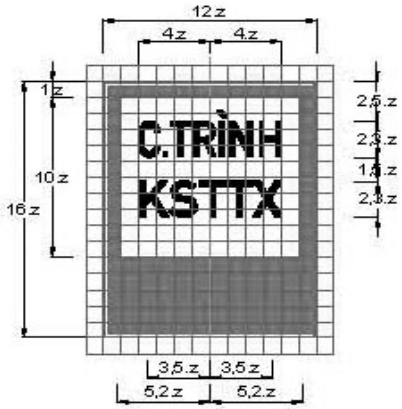

Biển số I.428 (a,b,c): Cửa hàng xăng dầu; Trạm nạp điện; Cửa hàng xăng dầu và Trạm nạp điện (biểu tượng thay đổi theo loại biển tương ứng)

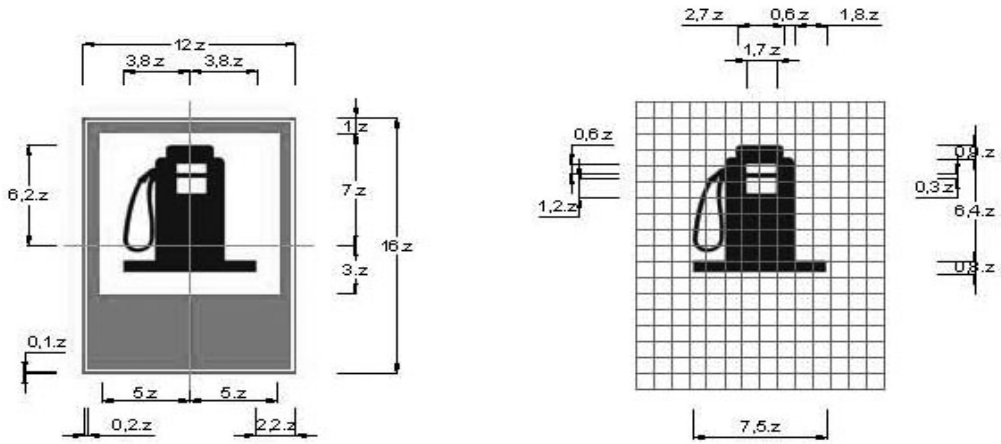

Loại đường	Đường đôi ngoài đô thị	Đường thông thường	Đường đô thị
z(mm)	100	75	50

Phụ lục M: Nhóm biển chỉ dẫn

Biển số I.429 : Nơi rửa xe

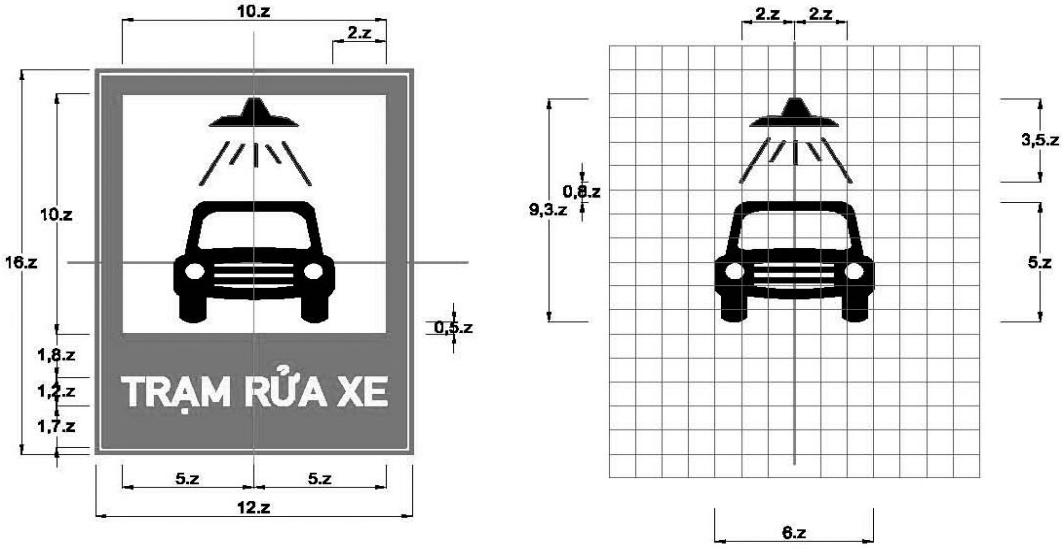

Biển số I.430 : Điện thoại

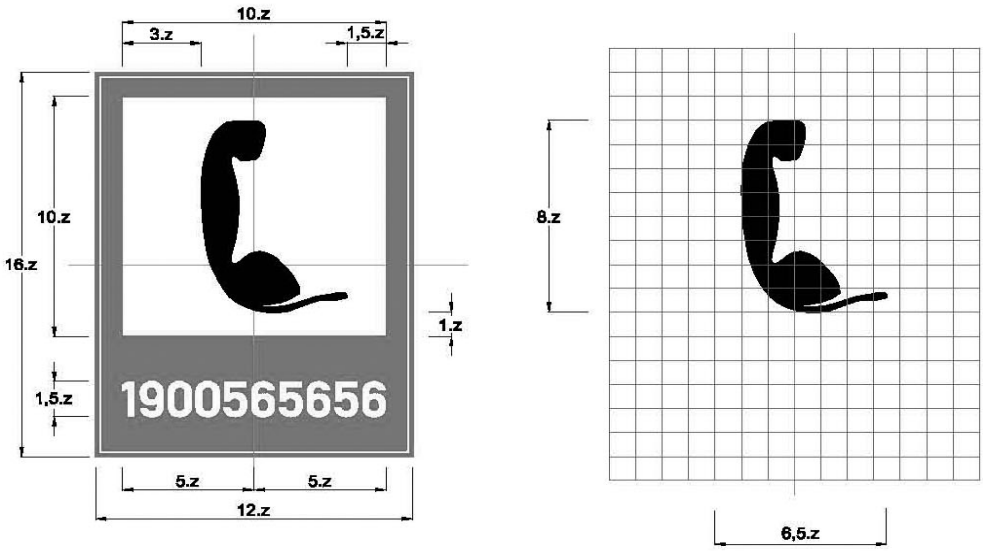

Loại đường	Đường đôi ngoài đô thị	Đường thông thường	Đường đô thị
z(mm)	100	75	50

Phụ lục M: Nhóm biển chỉ dẫn

Biển số I.431 : Trạm dừng nghỉ

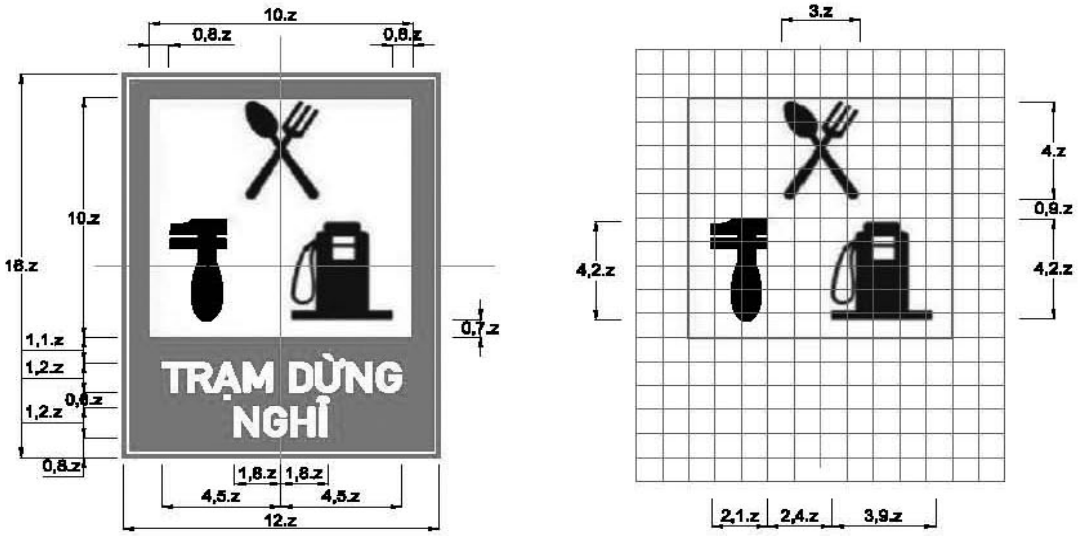

Biển số I.432 : Khách sạn

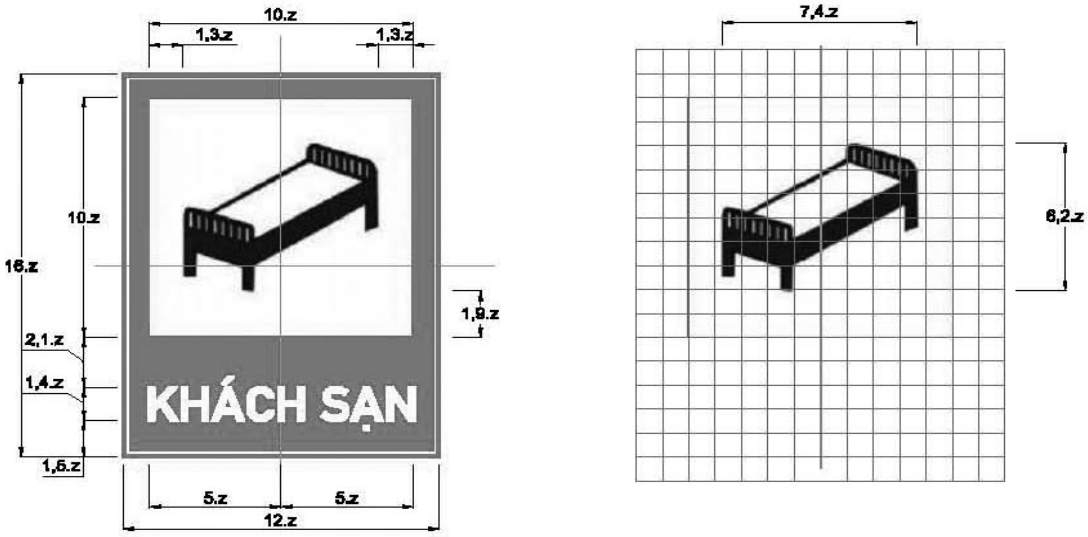

Loại đường	Đường đôi ngoài đô thị	Đường thông thường	Đường đô thị
z(mm)	100	75	50

Phụ lục M: Nhóm biển chỉ dẫn

Biển số I.433a : Nơi nghỉ mát

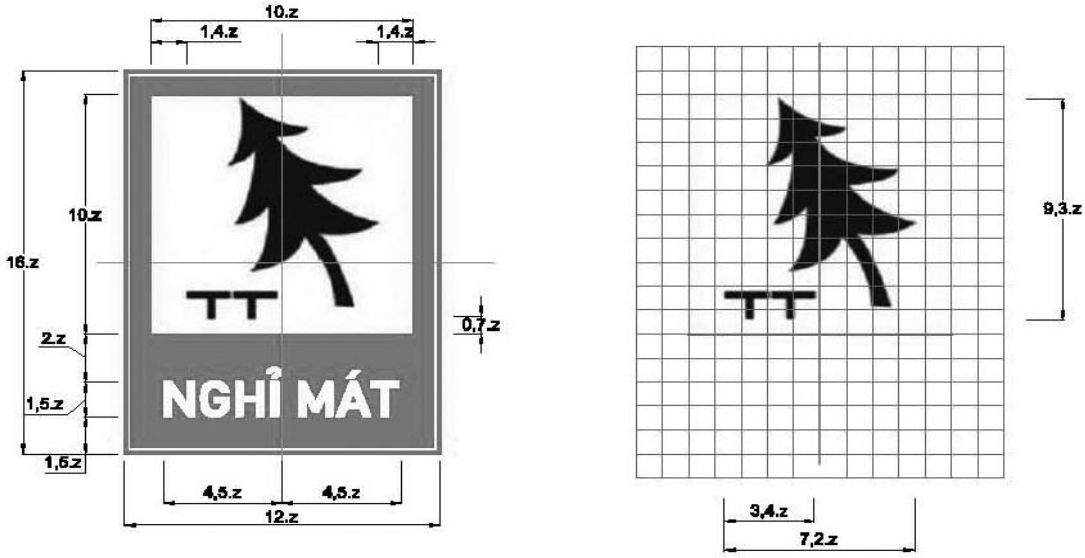

Biển số I.433b : Báo hiệu nơi cắm trại, nhà nghỉ lưu động

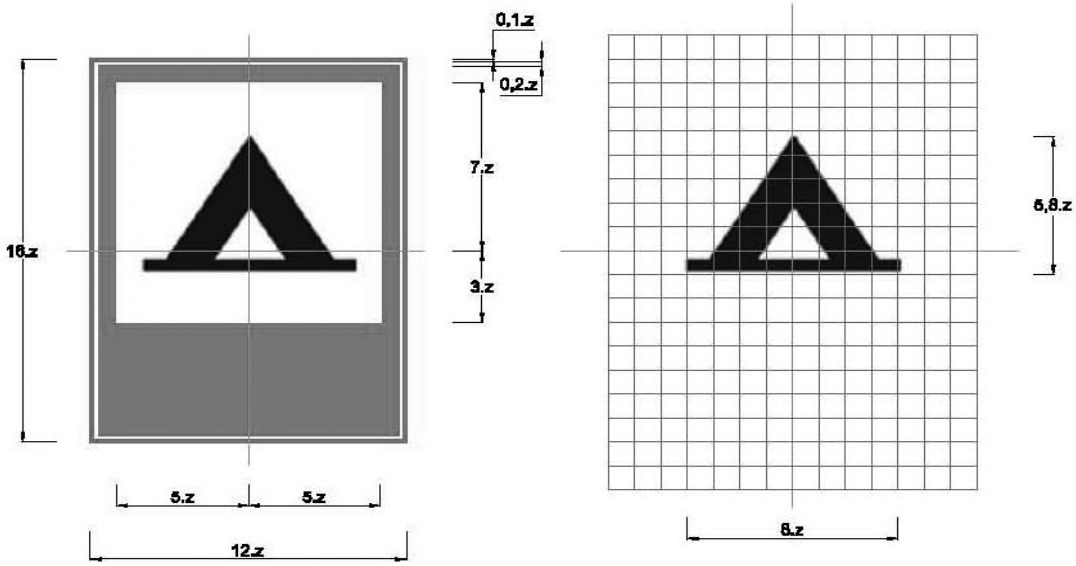

Loại đường	Đường đôi ngoài đô thị	Đường thông thường	Đường đô thị
z(mm)	100	75	50

Phụ lục M: Nhóm biển chỉ dẫn

Biển số I.433c : Báo hiệu nơi cắm trại, nhà nghỉ lưu động

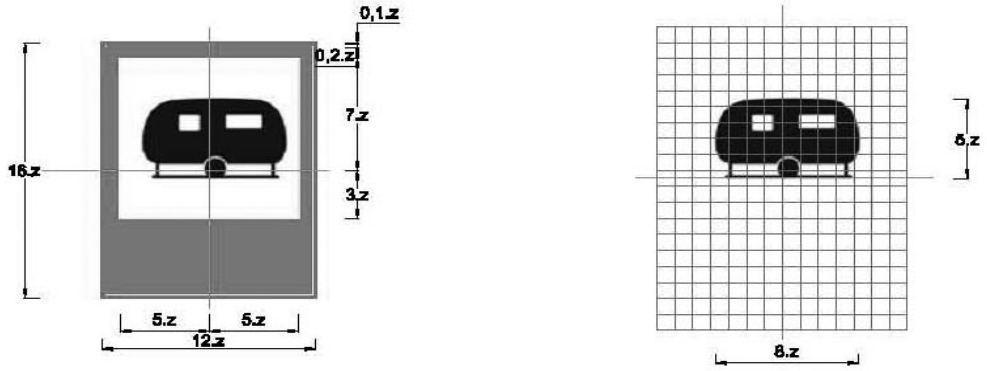

Biển số I.433d : Báo hiệu nơi cắm trại, nhà nghỉ lưu động

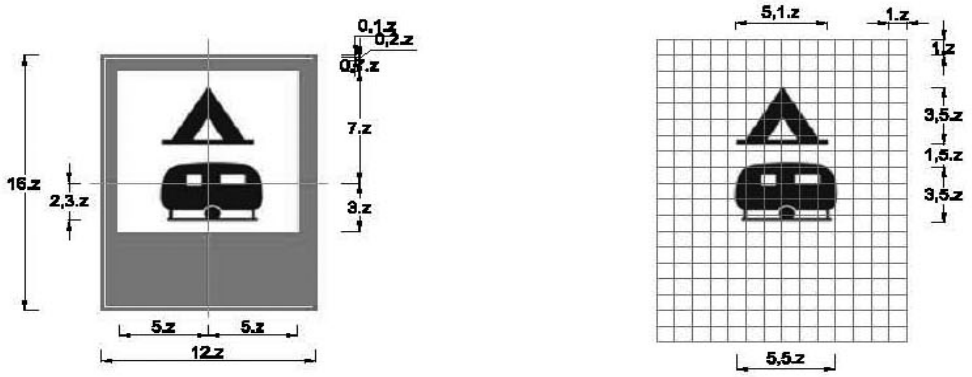

Biển số I.433e : Báo hiệu nhà trọ

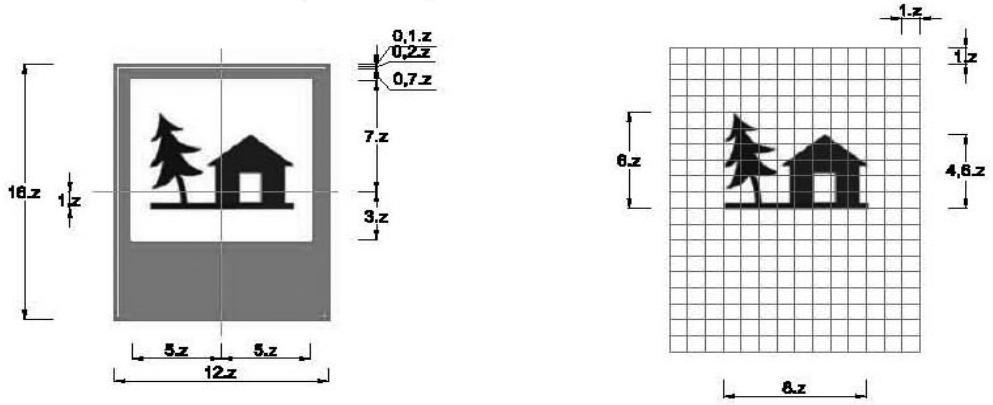

Loại đường	Đường đôi ngoài đô thị	Đường thông thường	Đường đô thị
z(mm)	100	75	50

Phụ lục M: Nhóm biển chỉ dẫn

Biển số I.434a : Bến xe buýt

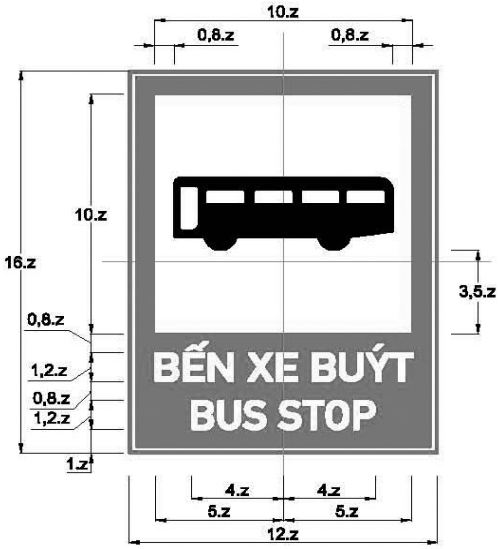

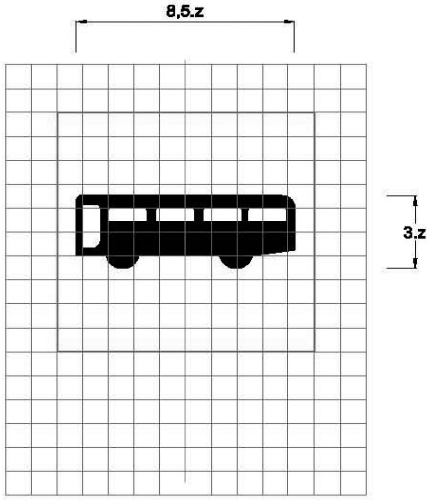

Biển số I.434b : Bến xe tải

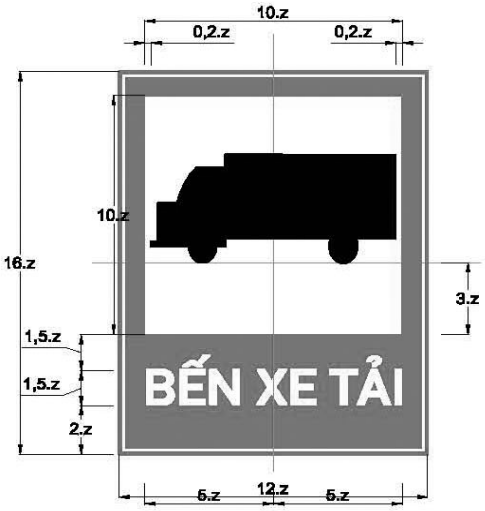

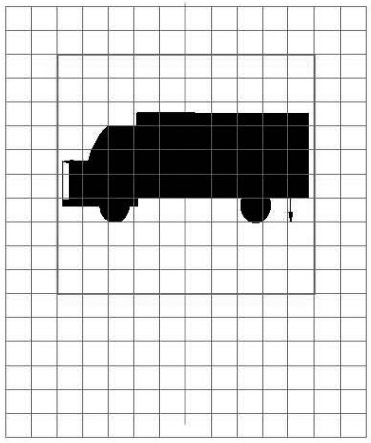

Loại đường	Đường đôi ngoài đô thị	Đường thông thường	Đường đô thị
z(mm)	100	75	50

Phụ lục M: Nhóm biển chỉ dẫn

Biển số I.435 : Bến xe điện

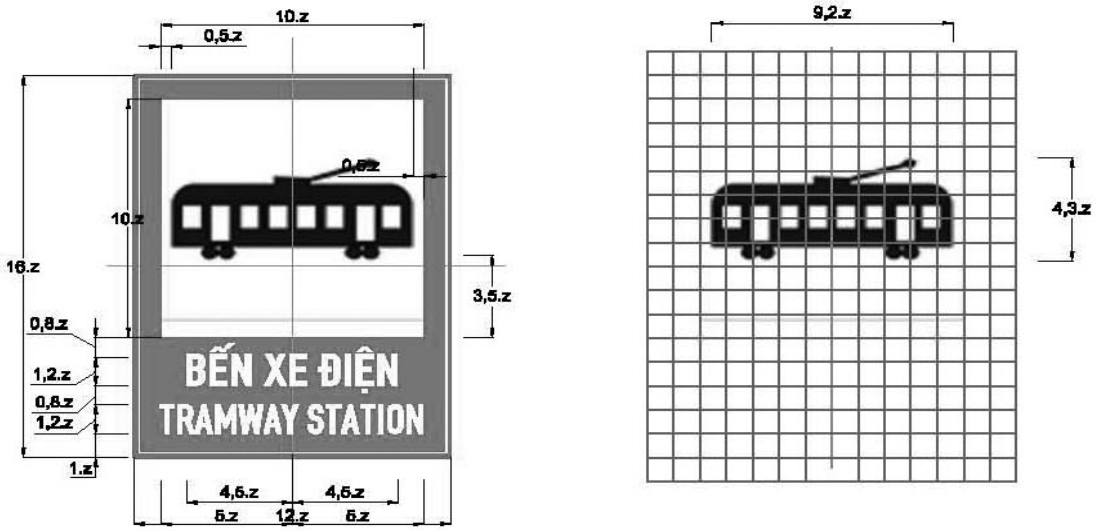

Biển số I.436 : Trạm cảnh sát giao thông

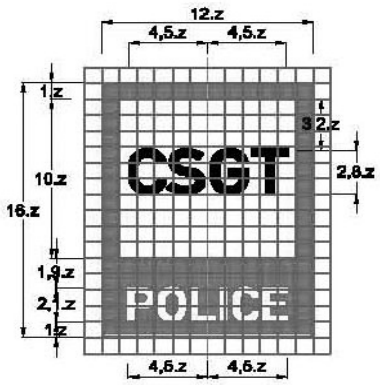

Loại đường	Đường đôi ngoài đô thị	Đường thông thường	Đường đô thị
z(mm)	100	75	50

Phụ lục M: Nhóm biển chỉ dẫn

Biển số I.437 : Đường cao tốc

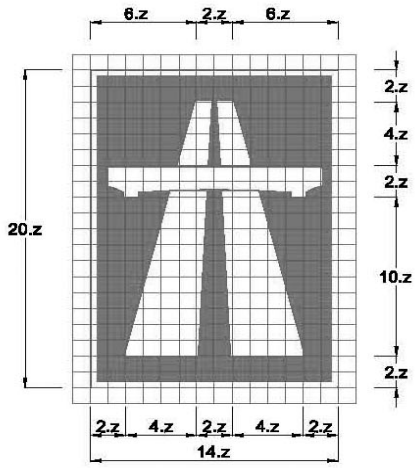

Biển số I.439 : Tên cầu

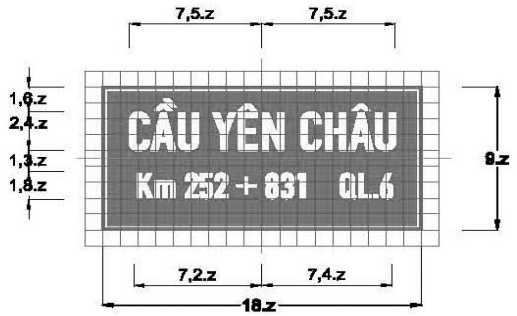

Loại đường	Đường đôi ngoài đô thị	Đường thông thường	Đường đô thị
z(mm)	100	75	50

Biển số I.440 : Đường đang thi công

Loại đường	Đường đôi ngoài đô thị	Đường thông thường	Đường đô thị
z(mm)	75	56.25	37,5

Phụ lục M: Nhóm biển chỉ dẫn

Biển số I.441a : Báo hiệu phía trước có công trường thi công

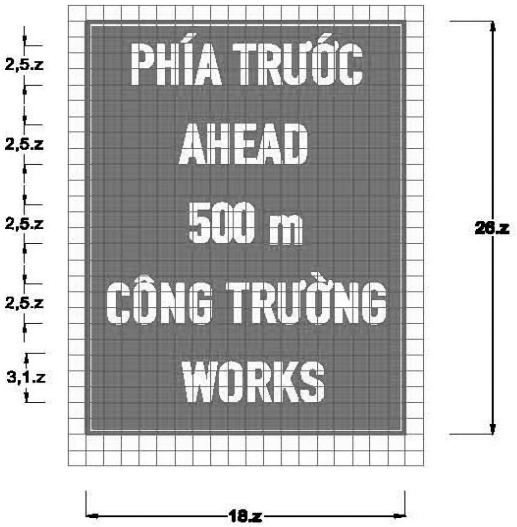

Biển số I.441b :Báo hiệu phía trước có công trường thi công

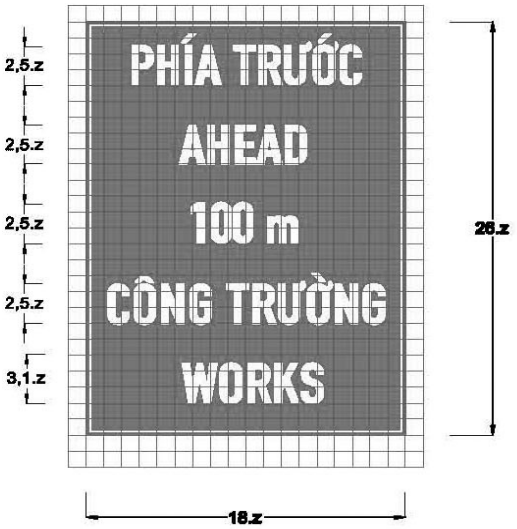

Loại đường	Đường đôi ngoài đô thị	Đường thông thường	Đường đô thị
z(mm)	100	75	50

Phụ lục M: Nhóm biển chỉ dẫn

Biển số I.441c :Báo hiệu phía trước có công trường thi công

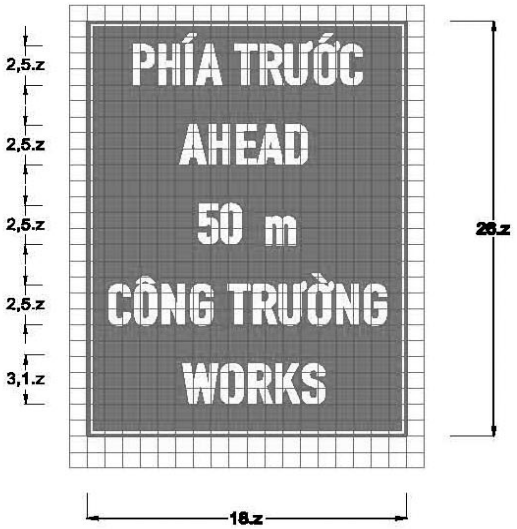

Biển số I.442 : Chợ

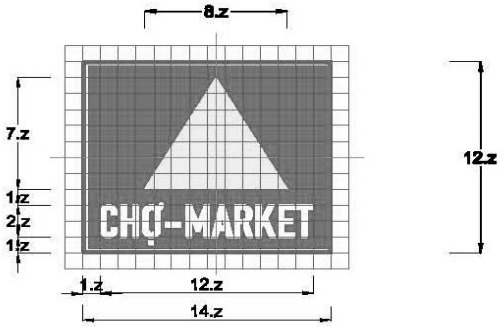

Biển số I.443 : Xe kéo moóc

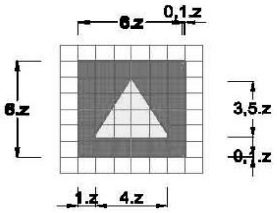

Loại đường	Đường đôi ngoài đô thị	Đường thông thường	Đường đô thị
z(mm)	100	75	50

Phụ lục M: Nhóm biển chỉ dẫn

Biển số I.444a : Biển báo chỉ dẫn địa điểm

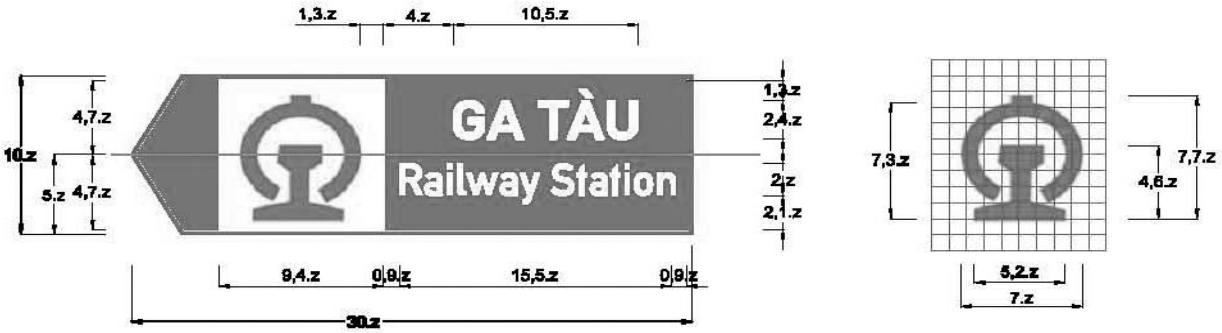

Biển số I.444b : Biển báo chỉ dẫn địa điểm

Biển số I.444c : Biển báo chỉ dẫn địa điểm

Loại đường	Đường đôi ngoài đô thị	Đường thông thường	Đường đô thị
z(mm)	80	60	40

Phụ lục M: Nhóm biển chỉ dẫn

Biển số I.444d : Biển báo chỉ dẫn địa điểm

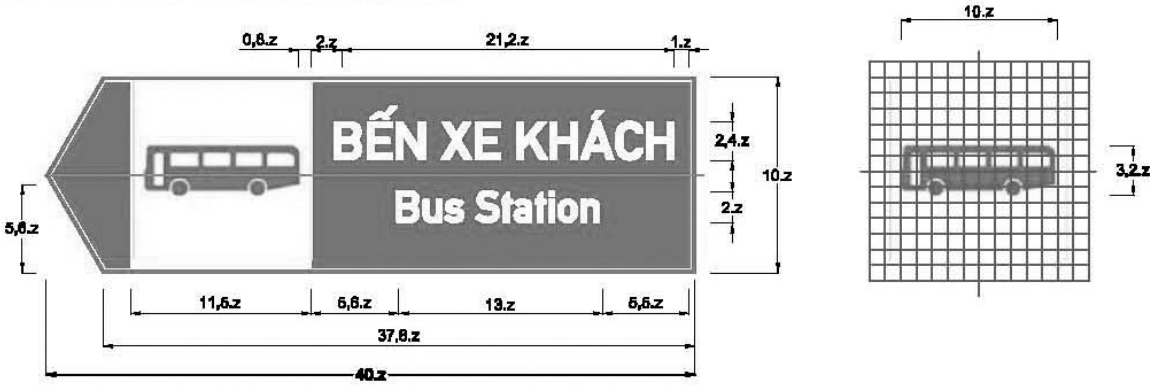

Biển số I.444e : Biển báo chỉ dẫn địa điểm

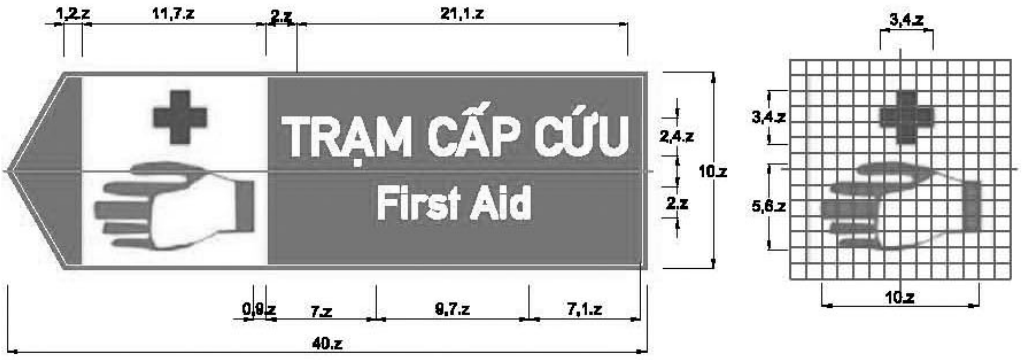

Biển số I.444f : Biển báo chỉ dẫn địa điểm

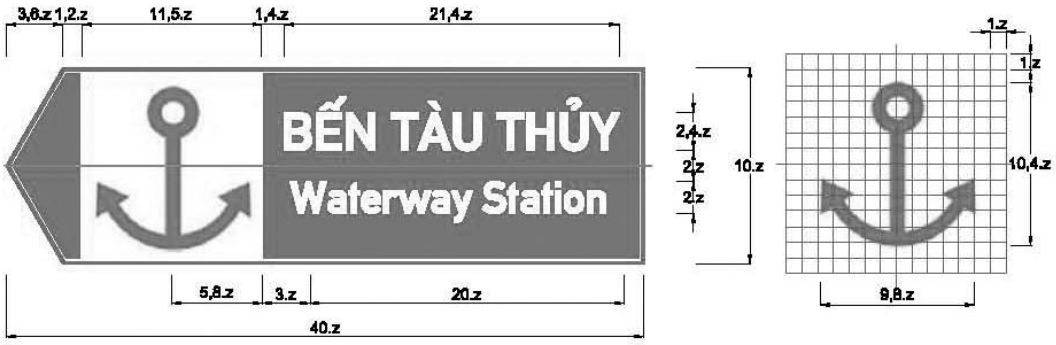

Loại đường	Đường đôi ngoài đô thị	Đường thông thường	Đường đô thị
z(mm)	80	60	40

Phụ lục M: Nhóm biển chỉ dẫn

Biển số I.444g : Biển báo chỉ dẫn địa điểm

Biển số I.444h : Biển báo chỉ dẫn địa điểm

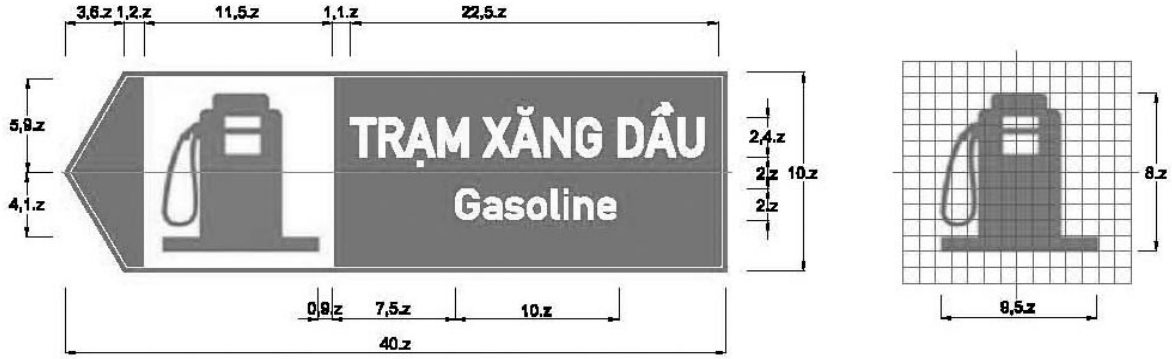

Biển số I.444i : Biển báo chỉ dẫn địa điểm

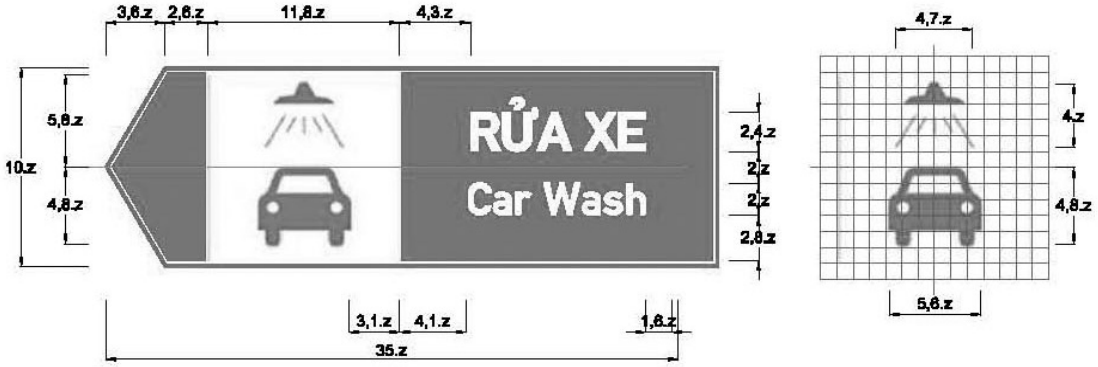

Loại đường	Đường đôi ngoài đô thị	Đường thông thường	Đường đô thị
z(mm)	80	60	40

Phụ lục M: Nhóm biển chỉ dẫn

Biển số I.444j : Biển báo chỉ dẫn địa điểm

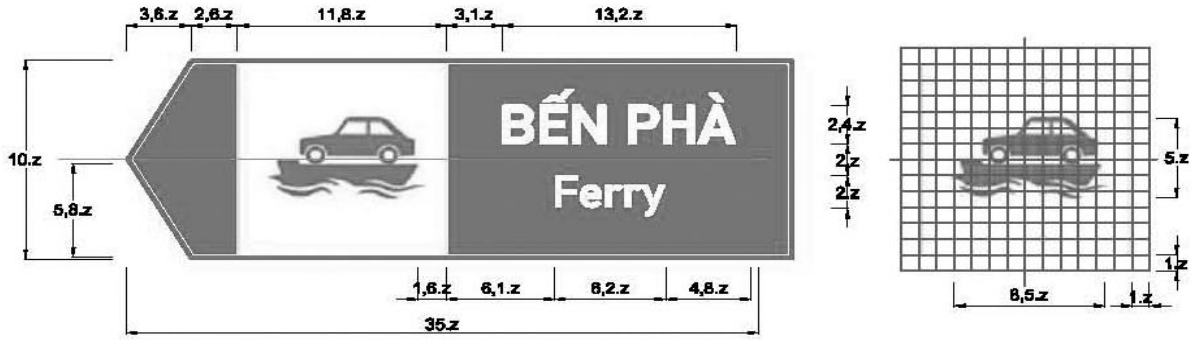

Biển số I.444k : Biển báo chỉ dẫn địa điểm

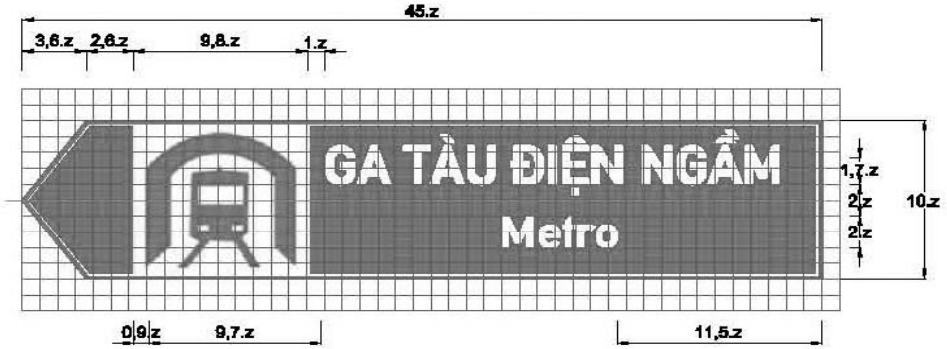

Biển số I.444l : Biển báo chỉ dẫn địa điểm

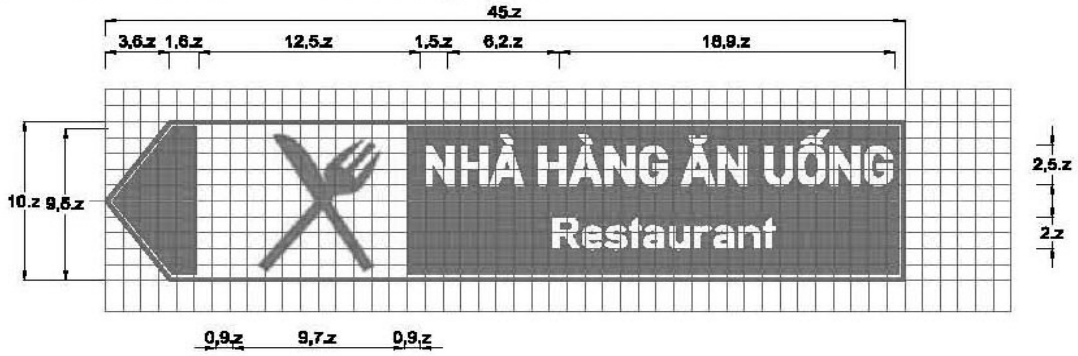

Loại đường	Đường đôi ngoài đô thị	Đường thông thường	Đường đô thị
z(mm)	80	60	40

Phụ lục M: Nhóm biển chỉ dẫn

Biển số I.444m : Biển báo chỉ dẫn địa điểm

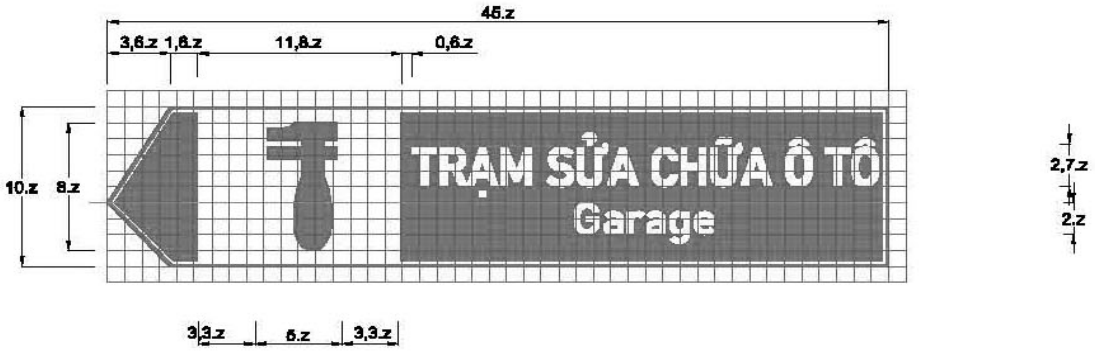

Biển số I.445a : Biển báo mô tả tình trạng đường

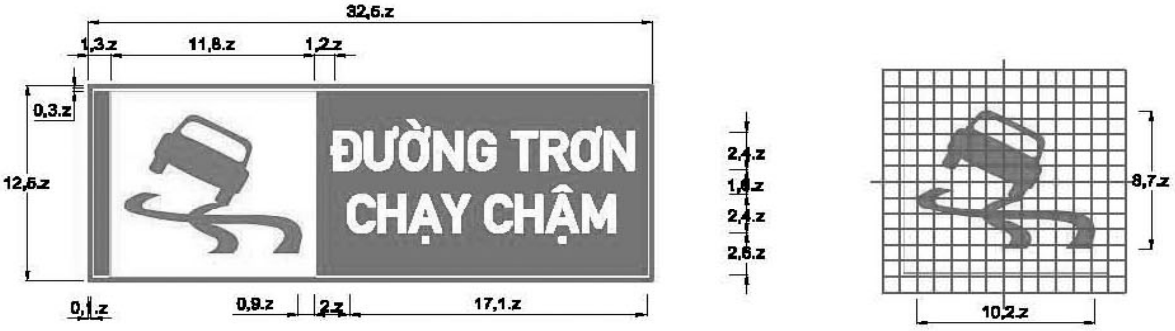

Biển số I.445b : Biển báo mô tả tình trạng đường

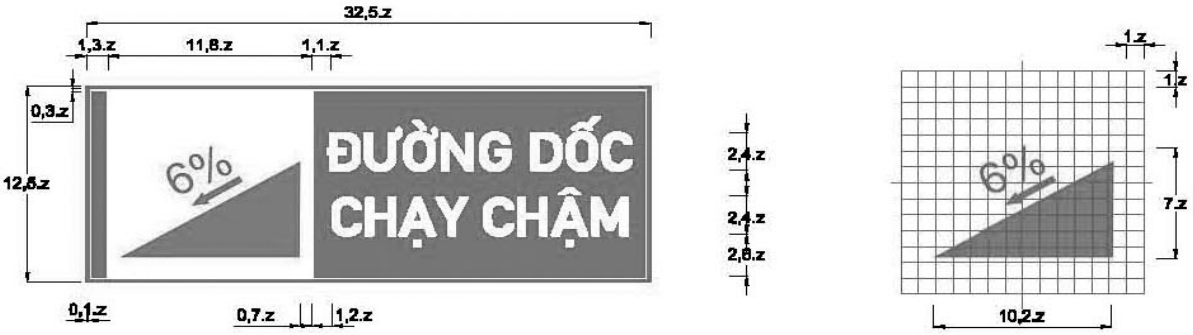

Loại đường	Đường đôi ngoài đô thị	Đường thông thường	Đường đô thị
z(mm)	80	60	40

Phụ lục M: Nhóm biển chỉ dẫn

Biển số I.445c: Biển báo mô tả tình trạng đường

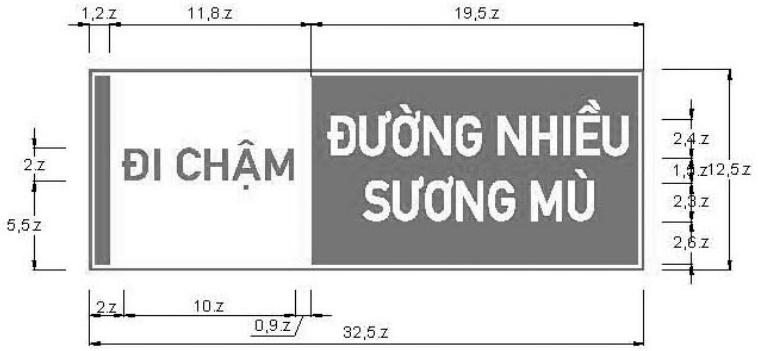

Biển số I.445d: Biển báo mô tả tình trạng đường

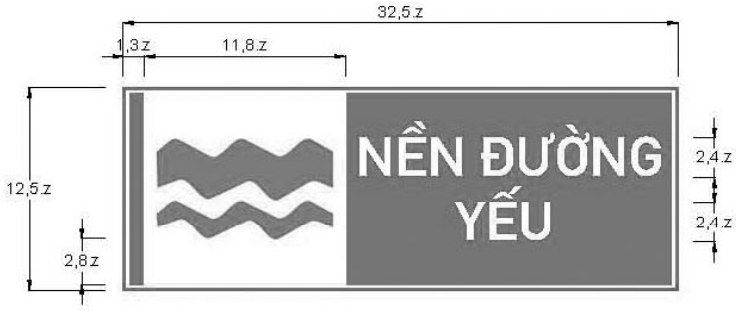

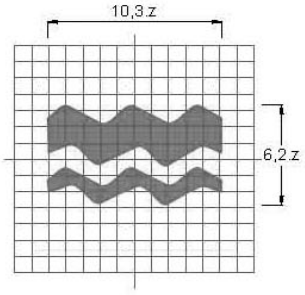

Biển số I.445e: Biển báo mô tả tình trạng đường

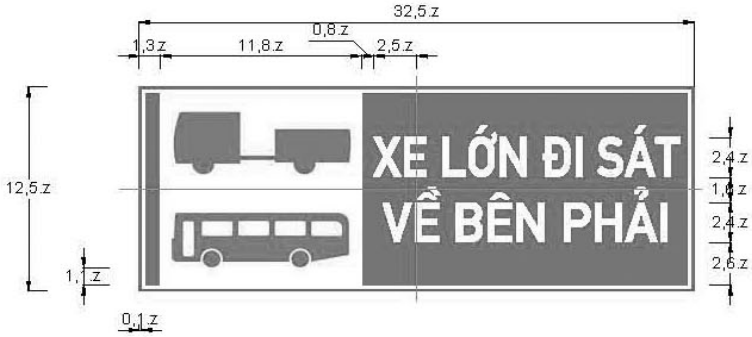

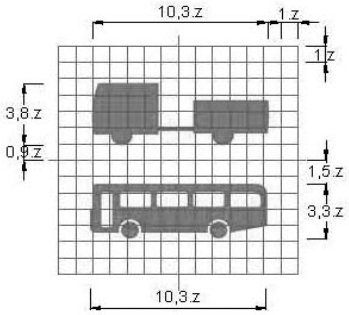

Loại đường	Đường đôi ngoài đô thị	Đường thông thường	Đường đô thị
z(mm)	80	60	40

Phụ lục M: Nhóm biển chỉ dẫn

Biển số I.445f: Biển báo mô tả tình trạng đường

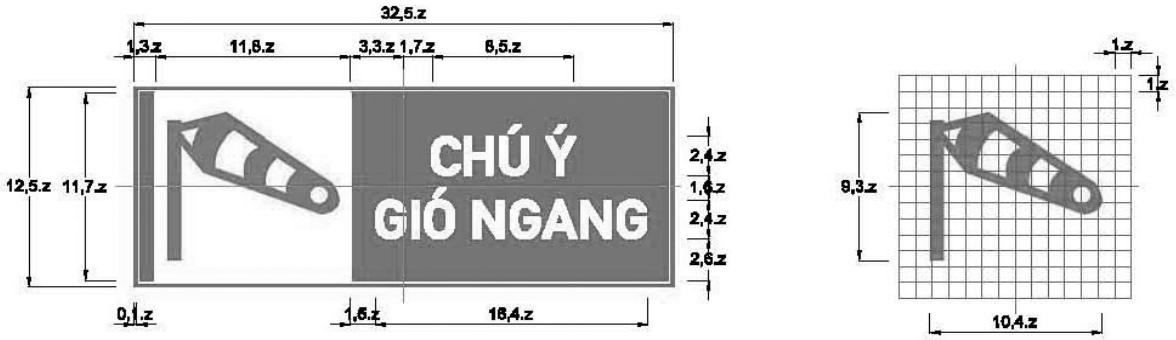

Biển số I.445g: Biển báo mô tả tình trạng đường

Biển số I.445h: Biển báo mô tả tình trạng đường

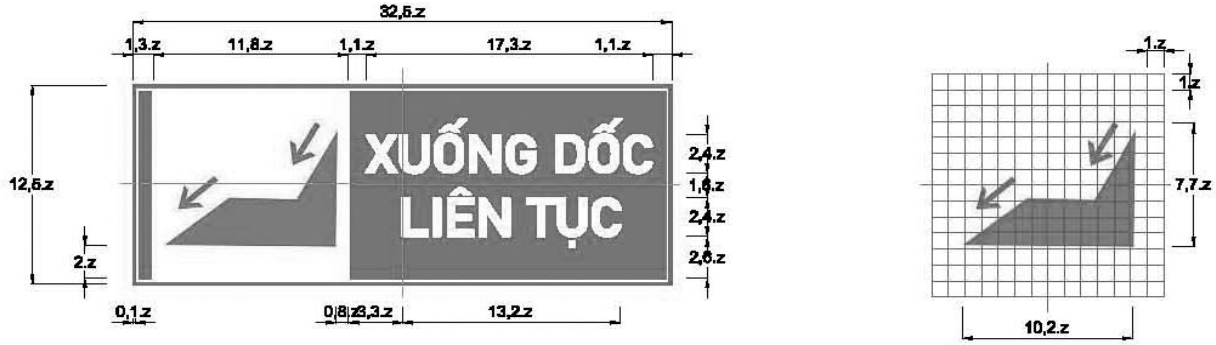

Loại đường	Đường đôi ngoài đô thị	Đường thông thường	Đường đô thị
z(mm)	80	60	40

Phụ lục M: Nhóm biển chỉ dẫn

Biển số I.446 : Nơi đỗ xe dành cho người khuyết tật

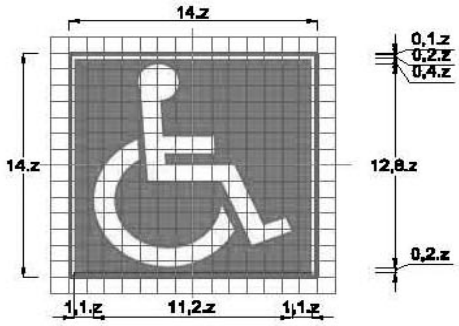

Biển số I.447a : Biển báo cầu vượt liên thông

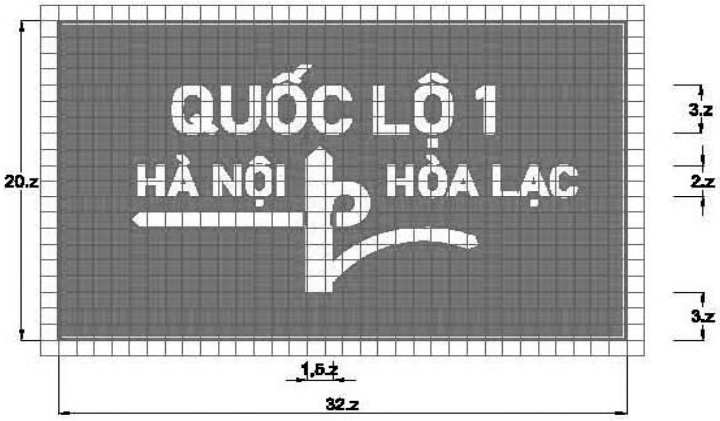

Biển số I.447b: Biển báo cầu vượt liên thông

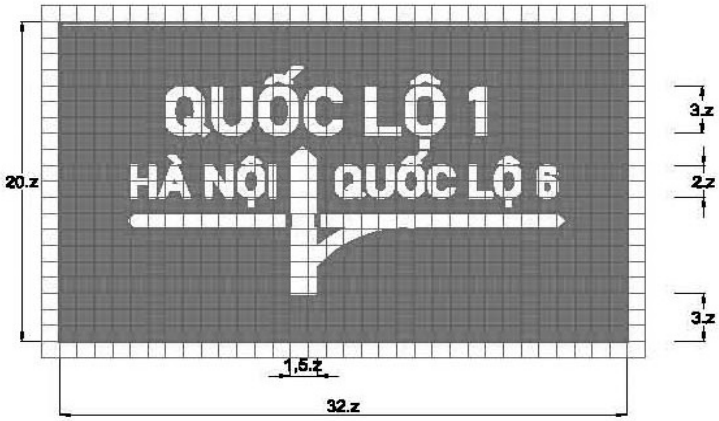

Loại đường	Đường đôi ngoài đô thị	Đường thông thường	Đường đô thị
z(mm)	100	75	50

Phụ lục M: Nhóm biển chỉ dẫn

Biển số I.447c: Biển báo cầu vượt liên thông

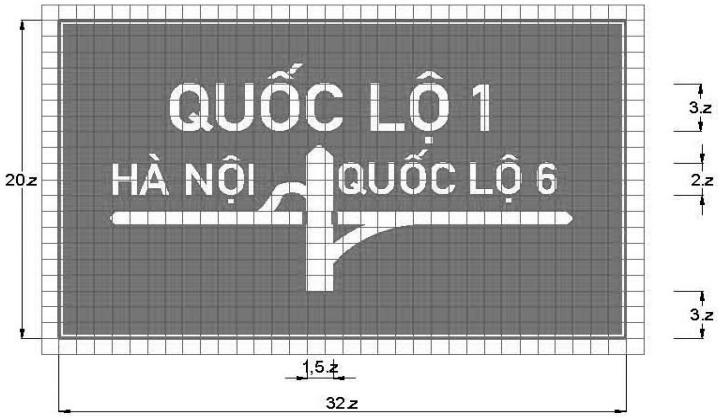

Biển số I.447d: Biển báo cầu vượt liên thông

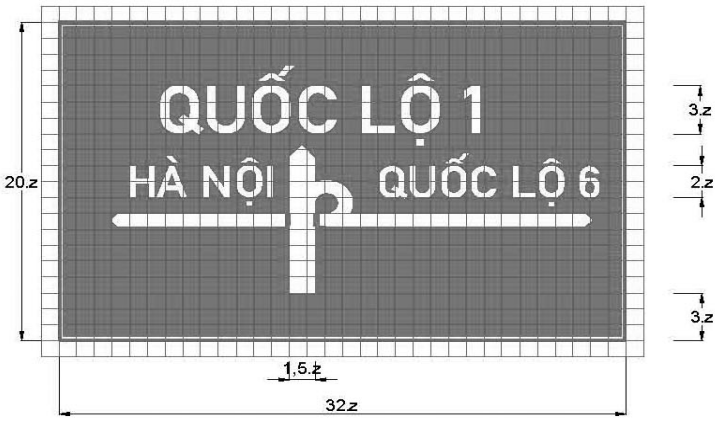

Biển số I.448 : Làn đường cứu nạn hay làn thoát xe khẩn cấp

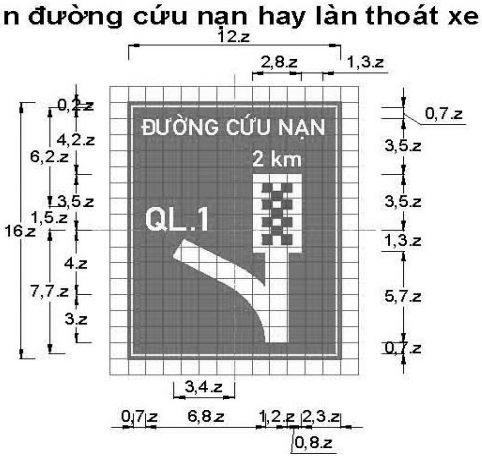

Loại đường	Đường đôi ngoài đô thị	Đường thông thường	Đường đô thị
z(mm)	100	75	50

Phụ lục M: Nhóm biển chỉ dẫn

Biển số I.448 : Làn đường cứu nạn hay làn thoát xe khẩn cấp

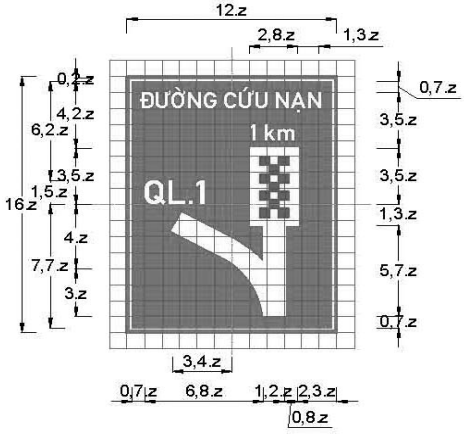

Biển số I.448 : Làn đường cứu nạn hay làn thoát xe khẩn cấp

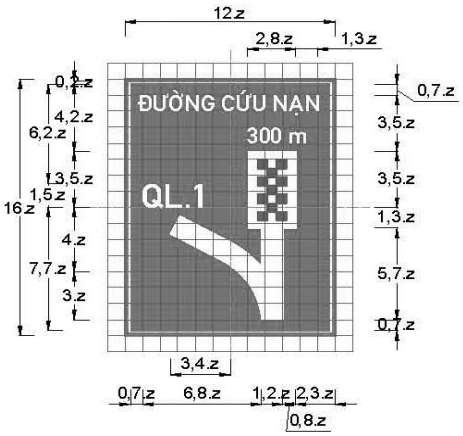

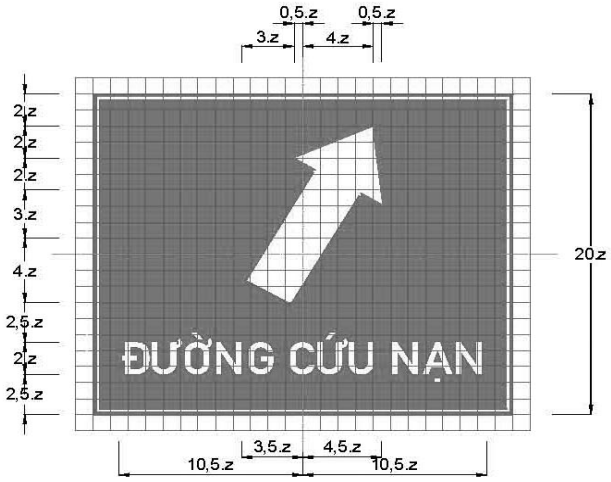

Biển số I.449 : Biển tên đường

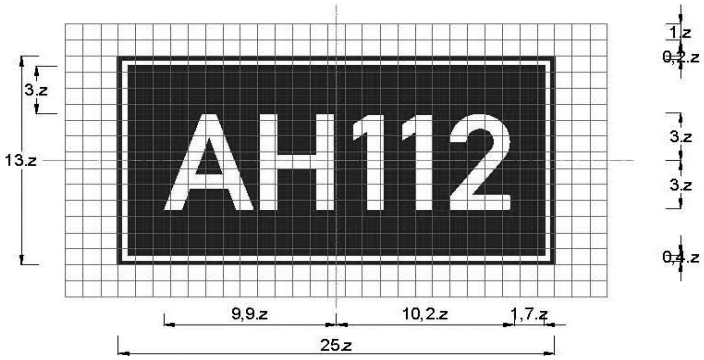

Loại đường	Đường đôi ngoài đô thị	Đường thông thường	Đường đô thị
z(mm)	100	75	50

M.5 Nhóm biển phụ

Biển số S.501 : Phạm vi tác dụng của biển

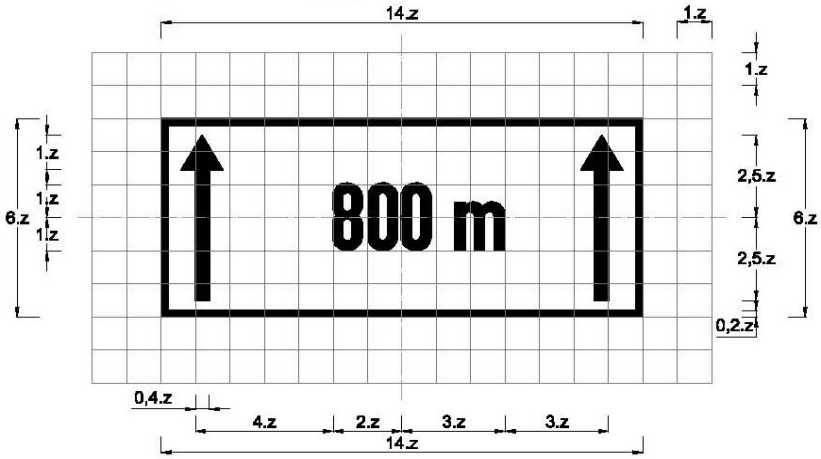

Biển số S.502 : Khoảng cách đến đối tượng báo hiệu

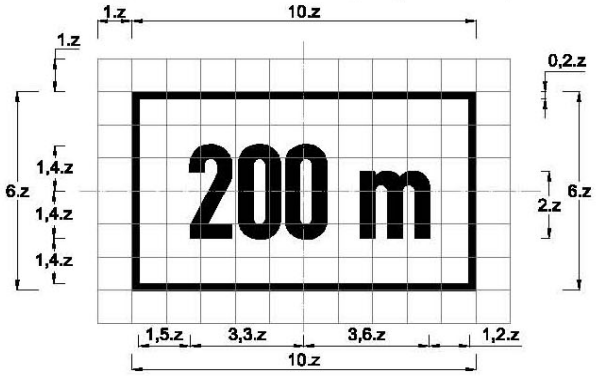

Biển số S.503a : Hướng tác dụng của biển

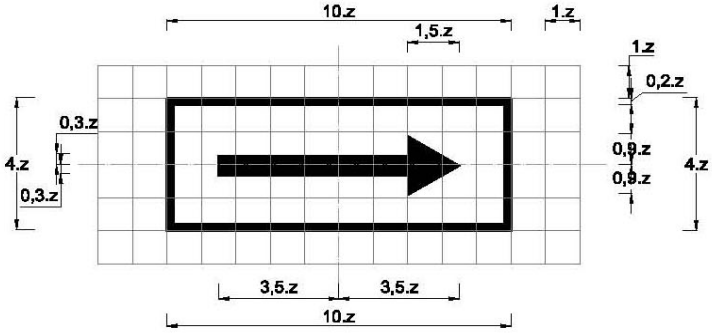

Loại đường	Đường đôi ngoài đô thị	Đường thông thường	Đường đô thị
z(mm)	90	62,5	50

Phụ lục M: Nhóm biển phụ

Biển số S.503b: Hướng tác dụng của biển

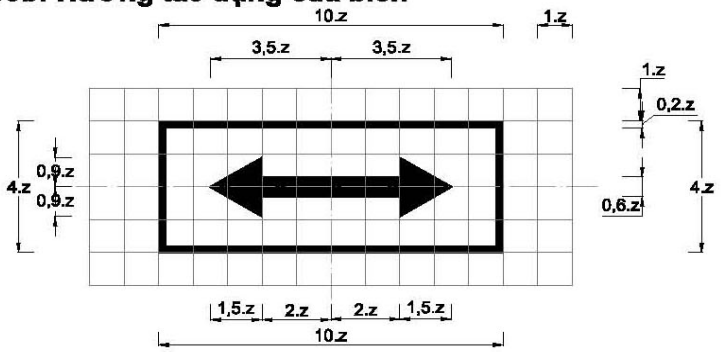

Biển số S.503c: Hướng tác dụng của biển

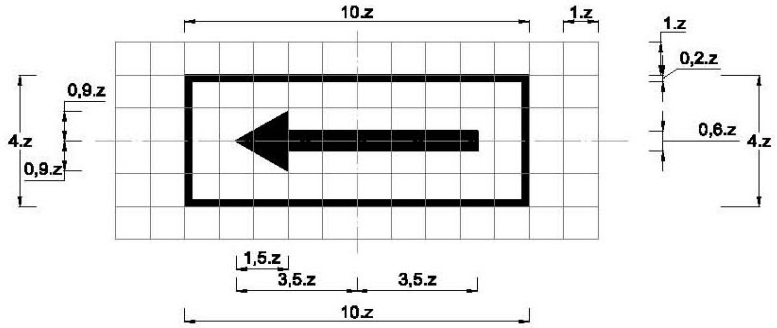

Biển số S.503d: Hướng tác dụng của biển

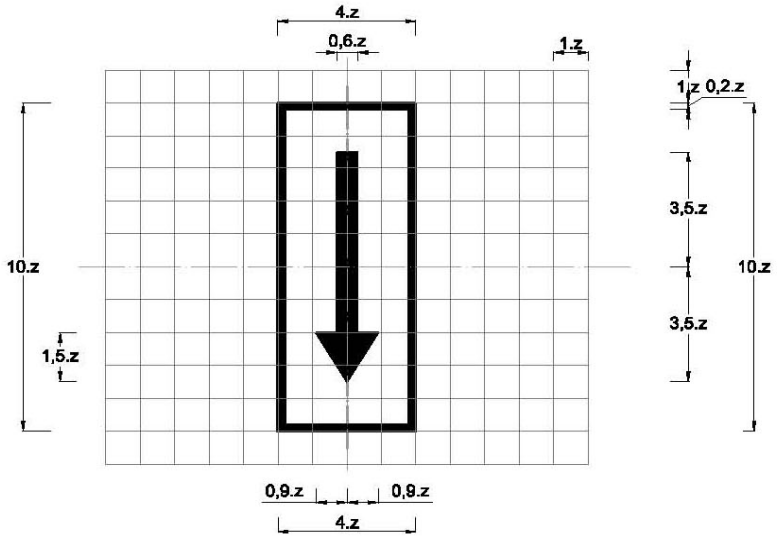

Loại đường	Đường đôi ngoài đô thị	Đường thông thường	Đường đô thị
z(mm)	90	62,5	50

Phụ lục M: Nhóm biển phụ

Biển số S.503e: Hướng tác dụng của biển

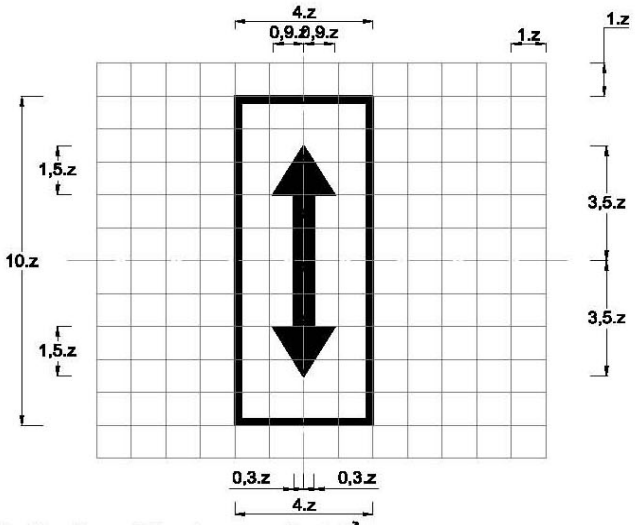

Biển số S.503f : Hướng tác dụng của biển

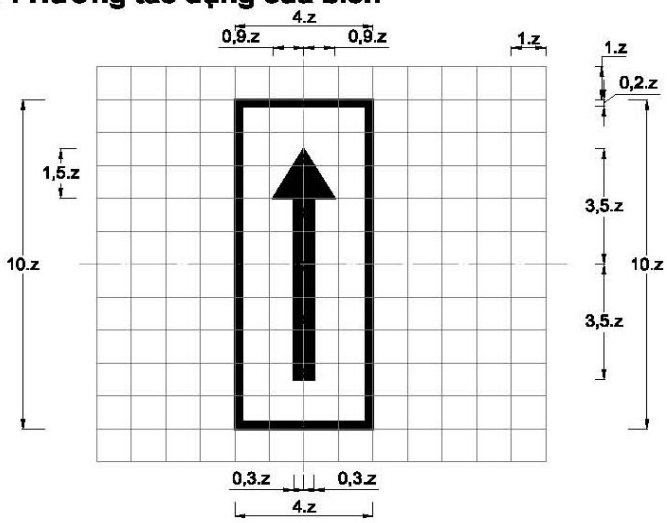

Biển SH.3a: Hướng tác dụng của biển

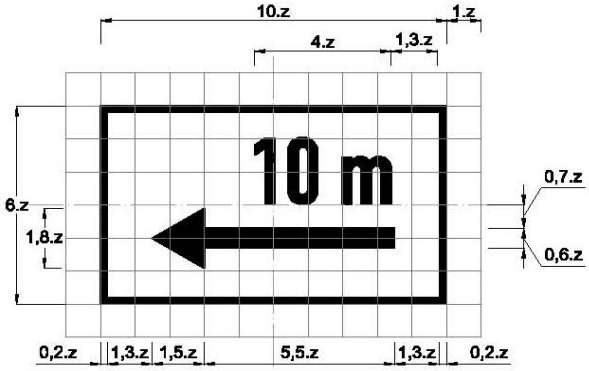

Loại đường	Đường đôi ngoài đô thị	Đường thông thường	Đường đô thị
z(mm)	90	62,5	50

Phụ lục M: Nhóm biển phụ

Biển SH.3b : Hướng tác dụng của biển

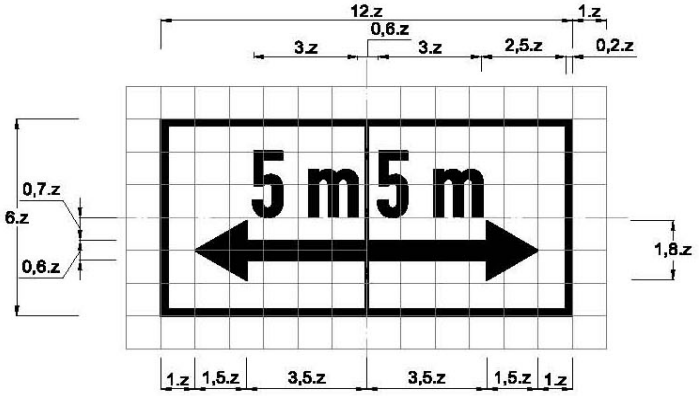

Biển SH.3c : Hướng tác dụng của biển

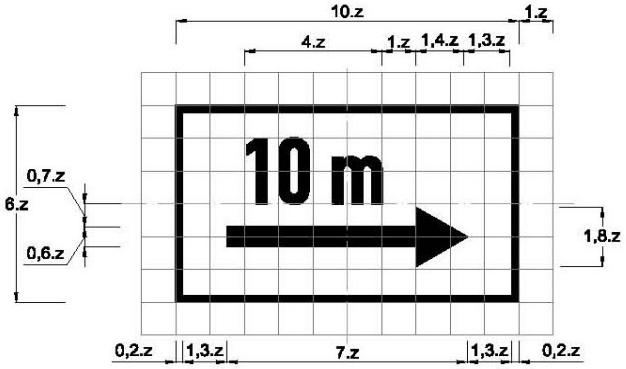

Biển số S.504 : Làn đường

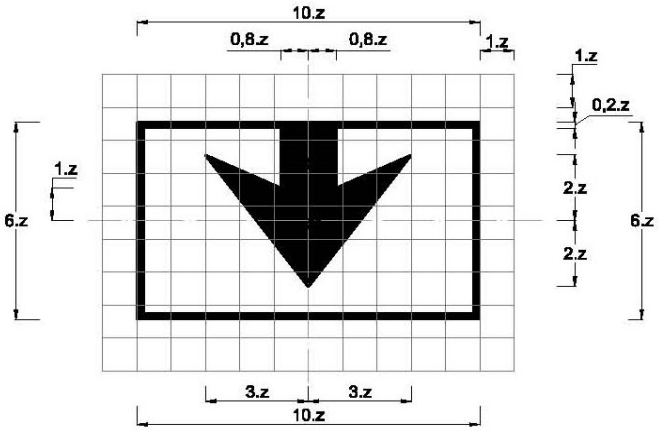

Loại đường	Đường đôi ngoài đô thị	Đường thông thường	Đường đô thị
z(mm)	90	62,5	50

Phụ lục M: Nhóm biển phụ

Biển số S.505a : Loại xe

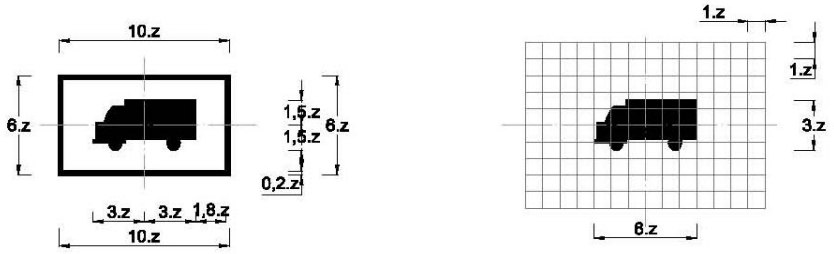

Biển số S.505b : Loại xe hạn chế qua cầu

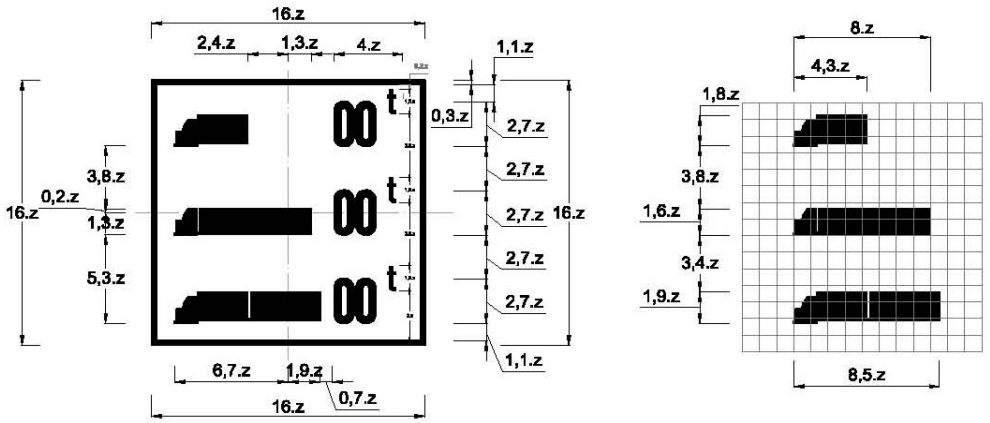

Biển số S.505c : Tải trọng trục hạn chế qua cầu

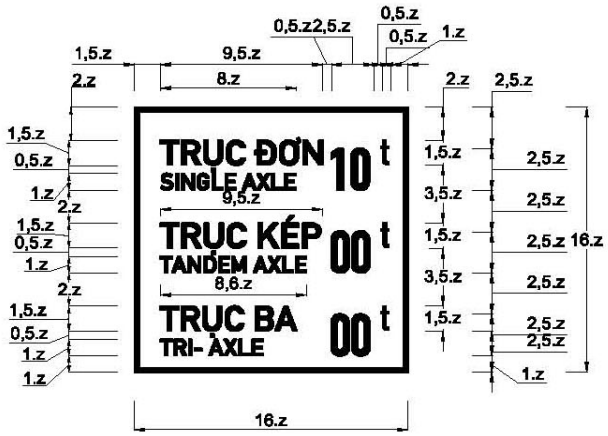

Loại đường	Đường đôi ngoài đô thị	Đường thông thường	Đường đô thị
z(mm)	90	62,5	50

Phụ lục M: Nhóm biển phụ

Biển số S.506a : Hướng đường ưu tiên

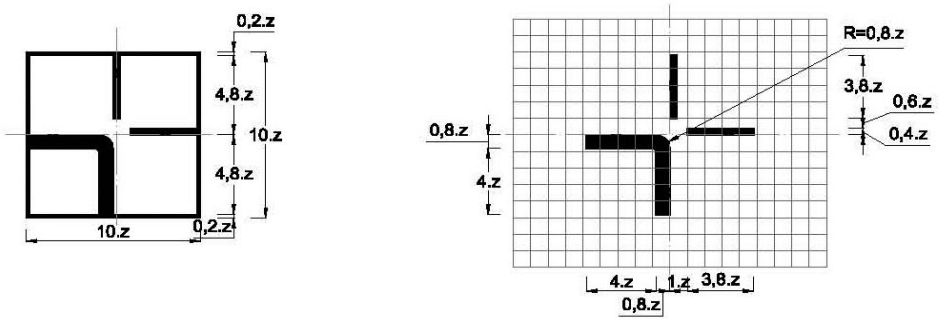

Biển số S.506b : Hướng đường ưu tiên

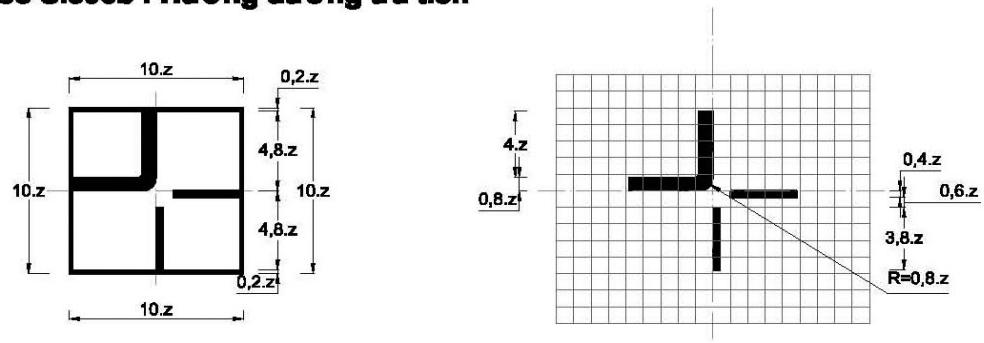

Biển số S.507 : Hướng rẽ

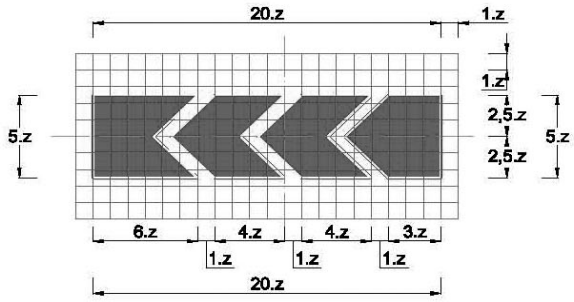

Loại đường	Đường đôi ngoài đô thị	Đường thông thường	Đường đô thị
z(mm)	90	62,5	50

Phụ lục M: Nhóm biển phụ

Biển số S.508a : Biểu thị thời gian

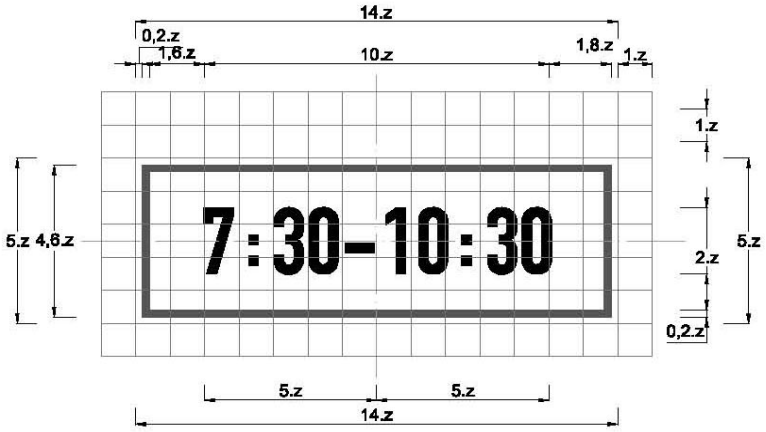

Biển số S.508b : Biểu thị thời gian

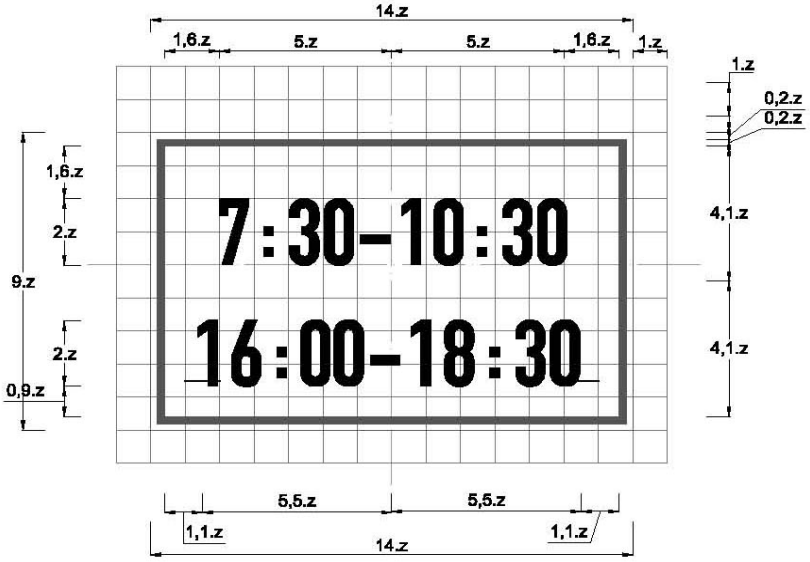

Loại đường	Đường đôi ngoài đô thị	Đường thông thường	Đường đô thị
z(mm)	90	62,5	50

Phụ lục M: Nhóm biển phụ

Biển số S.509a : Thuyết minh biển chính

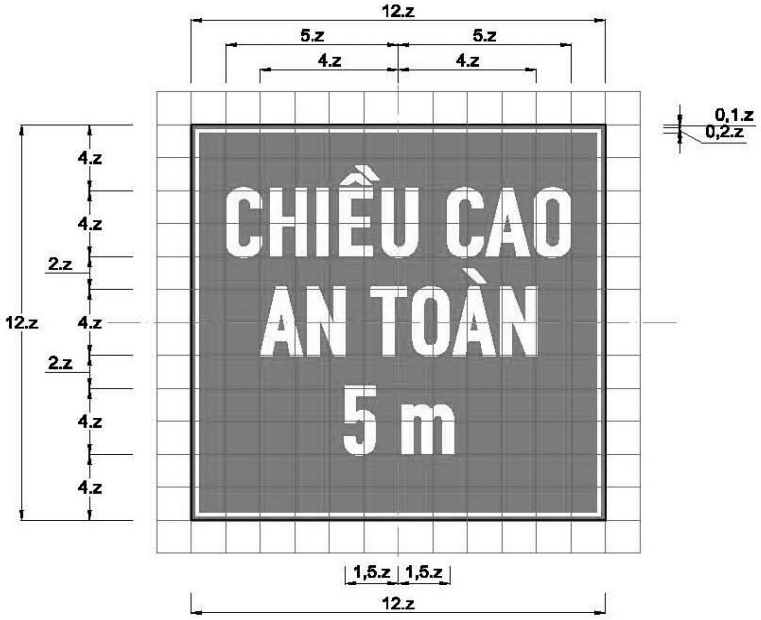

Biển số S.509b : Thuyết minh biển chính

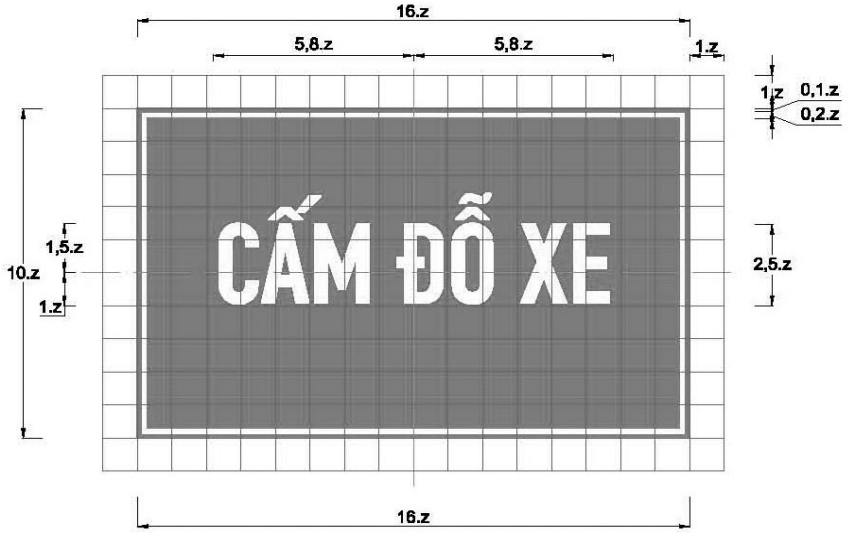

Loại đường	Đường đôi ngoài đô thị	Đường thông thường	Đường đô thị
z(mm)	90	62,5	50

Phụ lục M: Nhóm biển phụ

Biển số S.510a : Chú ý đường trơn có băng tuyết

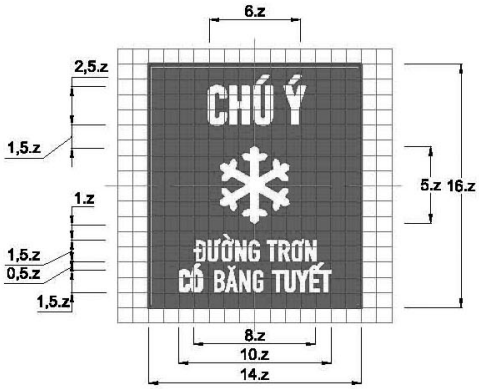

Biển số S.510b : Chú ý đường sắt

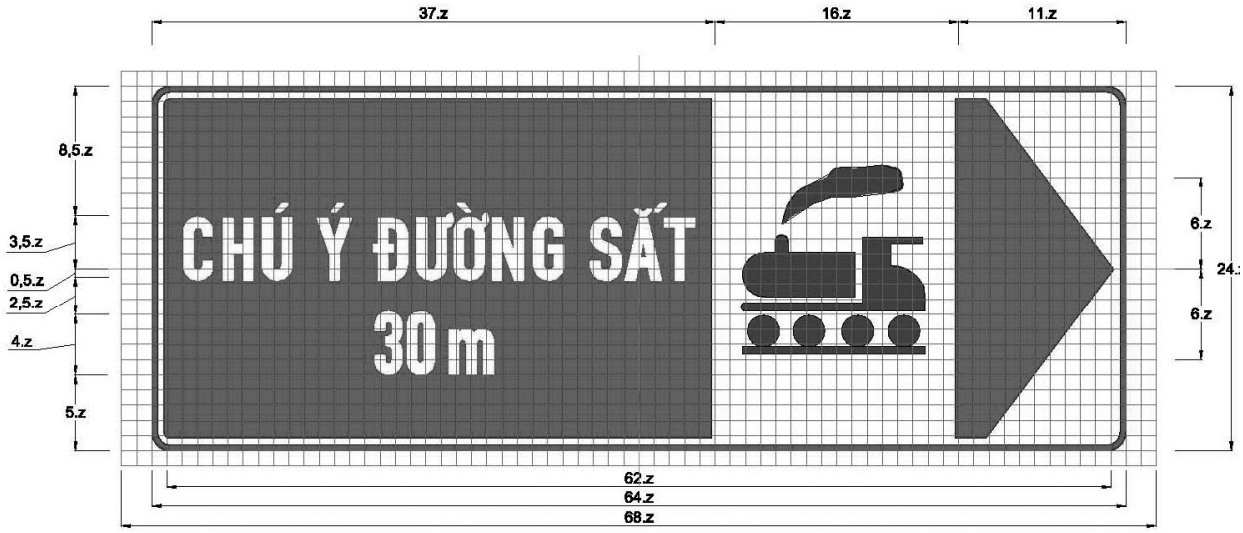

Loại đường	Đường đôi ngoài đô thị	Đường thông thường	Đường đô thị
z(mm)	90	62,5	50

Phụ lục M: Nhóm biển phụ

Biển số S.G,7 : Biển chỉ dẫn tới địa điểm cắm trại, tới nhà trọ

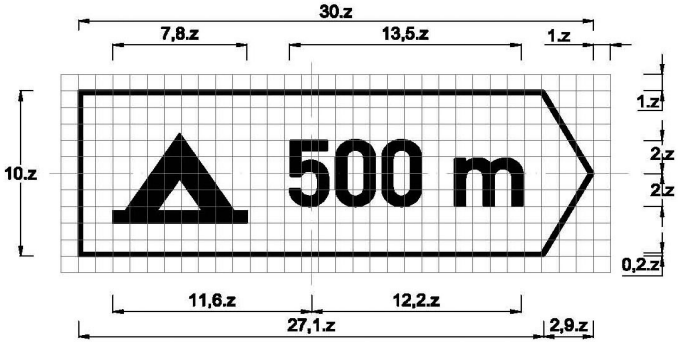

Biển số S.G,8: Biển chỉ dẫn tới địa điểm cắm trại, tới nhà trọ

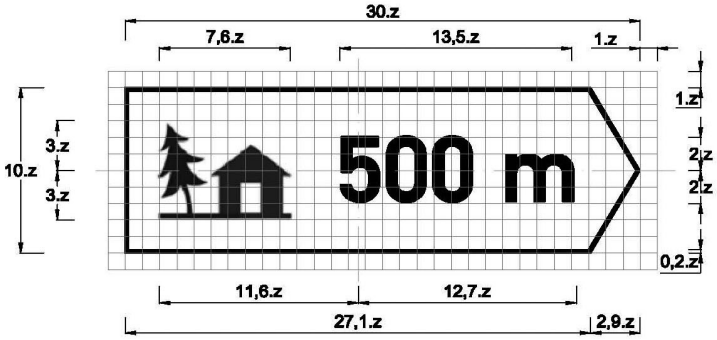

Loại đường	Đường đôi ngoài đô thị	Đường thông thường	Đường đô thị
z(mm)	90	62,5	50

Phụ lục M: Nhóm biển phụ

Biển số S.G,9b : Chỉ dẫn tới điểm đỗ xe dành cho lái xe muốn sử dụng phương tiện công cộng

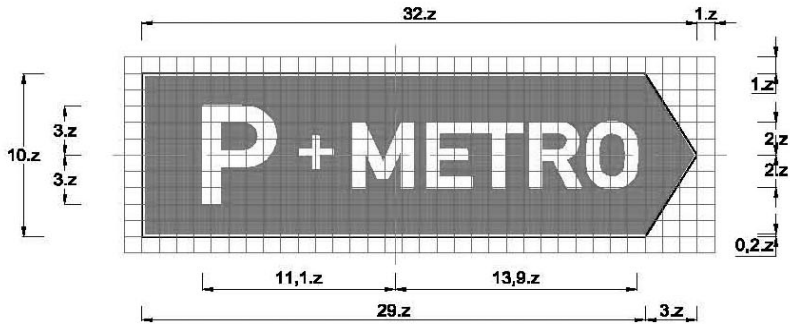

Biển số S.G,11a : Biển chỉ dẫn số lượng làn và hướng đi cho từng làn

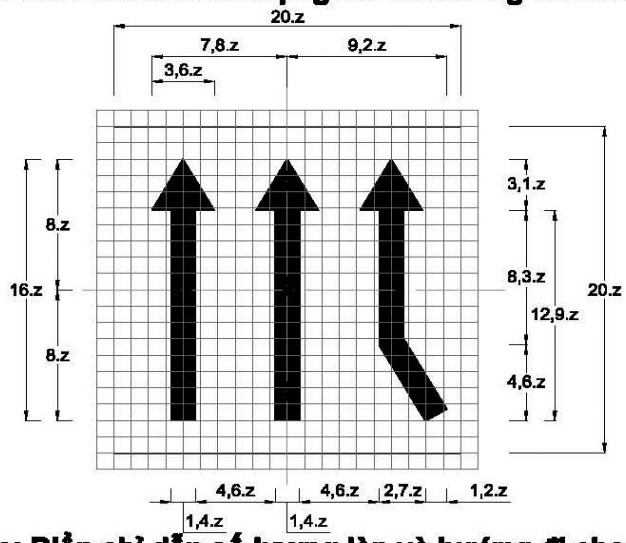

Biển số S.G,11c: Biển chỉ dẫn số lượng làn và hướng đi cho từng làn

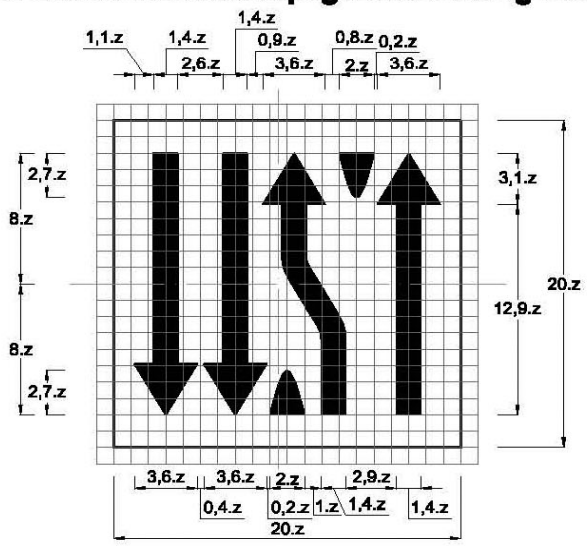

Loại đường	Đường đôi ngoài đô thị	Đường thông thường	Đường đô thị
z(mm)	90	62,5	50

Phụ lục M: Nhóm biển phụ

Biển số S.G,12a : Biển chỉ dẫn làn đường không lưu thông

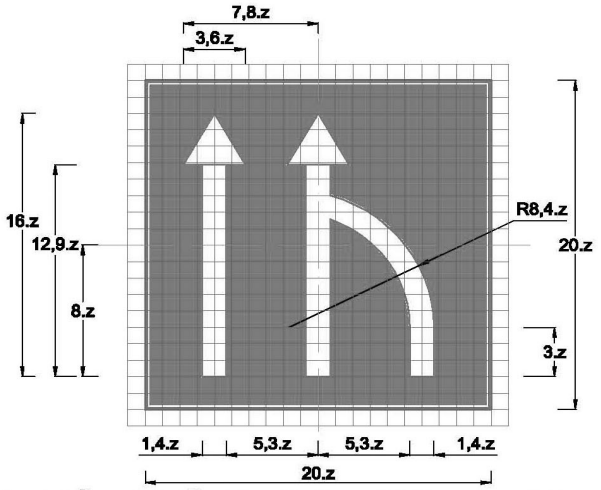

Biển số S.G,12b : Biển chỉ dẫn làn đường không lưu thông

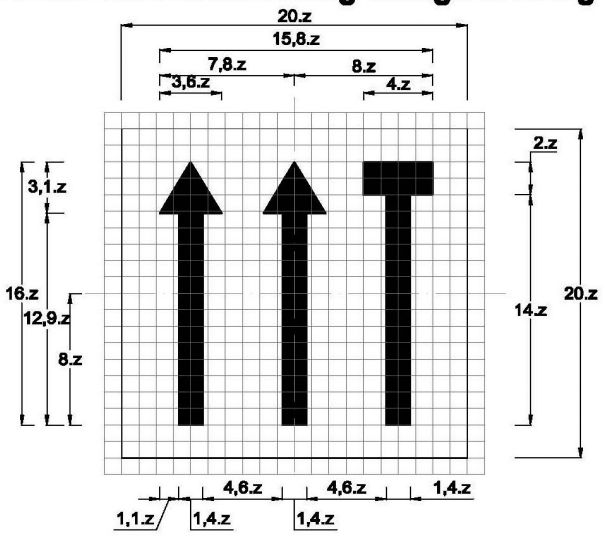

Biển số S.H,6 : Ngoại lệ

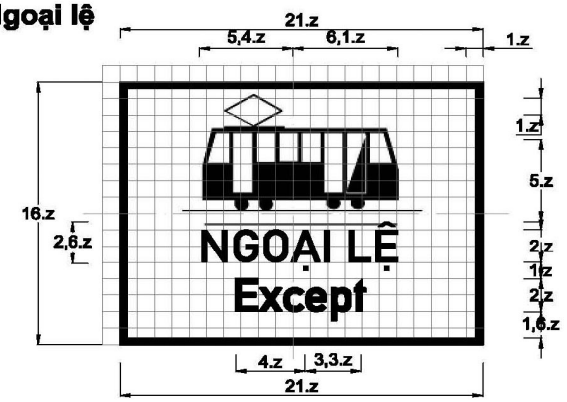

Loại đường	Đường đôi ngoài đô thị	Đường thông thường	Đường đô thị
z(mm)	90	62,5	50

Phụ lục N

MÃ HIỆU ĐƯỜNG CAO TỐC

Mã đường cao tốc	Tên đường cao tốc	Ghi chú
CT.01	Đường cao tốc Bắc - Nam phía Đông Hà Nội - Cần Thơ	Điểm đầu: tại nút giao Pháp Vân Điểm cuối: TP. Cần Thơ Tuyến đi qua các vị trí: Pháp Vân - Cầu Giẽ - Ninh Bình - Nghi Sơn (Thanh Hoá) - Vũng Áng (Hà Tĩnh) - Bùng (Quảng Bình) - Cam Lộ (Quảng Trị) - La Sơn (Thừa Thiên Huế) - Tuý Loan (Đà Nẵng) - Quảng Ngãi - An Nhơn (Bình Định) - Nha Trang - Phan Thiết (Bình Thuận) - Dầu Giây (Đồng Nai) - Long Thành (Đồng Nai) - Bến Lức (Long An) - Trung Lương (Tiền Giang) - Mỹ Thuận (Vĩnh Long) - Cần Thơ
CT.02	Đường cao tốc Bắc - Nam phía Tây - Đoạn Đoan Hùng - Khe Cò - Đoạn Ngọc Hội - Rạch Giá	* Đoạn Đoan Hùng - Khe Cò Điểm đầu: Đoan Hùng (Phú Thọ) Điểm cuối: Khe Cò (Hà Tĩnh) Tuyến đi qua các vị trí: Đoan Hùng (Phú Thọ) - Chợ Bến (Hoà Bình) - Thạch Quảng (Thanh Hóa) - Tân Kỳ (Nghệ An) - Khe Cò (Hà Tĩnh) * Đoạn Ngọc Hội - Rạch Giá Ngọc Hồi (Kon Tum) - Gia Lai - Đắk Lắk – Đắk Nông - Bình Phước - Chơn Thành (Đồng Nai) - Đức Hoà (Long An) – Mỹ An (Đồng Tháp) - Rạch Sỏi (Kiên Giang)
CT.03	Đường cao tốc Lạng Sơn - Bắc Giang - Bắc Ninh - Hà Nội	Điểm đầu: Cửa khẩu hữu nghị (Lạng Sơn) Điểm cuối: Nam cầu Phù Đổng (Hà Nội)
CT.04	Đường cao tốc Hà Nội - Hải Phòng	Điểm đầu: Hà Nội Điểm cuối: Hải Phòng
CT.05	Đường cao tốc Hà Nội - Việt Trì - Lào Cai	Điểm đầu: Hà Nội Điểm cuối: Lào Cai
CT.06	Đường cao tốc Nội Bài - Hạ Long - Móng Cái	Điểm đầu: Nội Bài Điểm cuối: Móng Cái
CT.07	Đường cao tốc Hà Nội - Thái Nguyên - Chợ Mới	Điểm đầu: Hà Nội Điểm cuối: Chợ Mới (Bắc Kạn)
CT.08	Đường cao tốc Láng - Hoà Lạc - Hoà Bình	Điểm đầu: Láng (Hà Nội) Điểm cuối: Hoà Bình

Mã đường cao tốc	Tên đường cao tốc	Ghi chú
CT.09	Đường cao tốc Ninh Bình - Hải Phòng - Quảng Ninh	Điểm đầu: Ninh Bình Điểm cuối: Quảng Ninh
CT.10	Đường cao tốc Hồng Lĩnh - Hương Sơn	Điểm đầu: Hồng Lĩnh (Hà Tĩnh) Điểm cuối: Hương Sơn (Hà Tĩnh)
CT.11	Đường cao tốc Cam Lộ - Lao Bảo	Điểm đầu: Cam Lộ (Quảng Trị) Điểm cuối: Lao Bảo (Quảng Trị)
CT.12	Đường cao tốc Quy Nhơn - Pleiku	Điểm đầu: Quy Nhơn (Bình Định) Điểm cuối: Pleiku (Gia Lai)
CT.13	Đường cao tốc Biên Hoà - Vũng Tàu	Điểm đầu: Biên Hoà (Đồng Nai) Điểm cuối: Vũng Tàu
CT.14	Đường cao tốc Dầu Giây - Đà Lạt	Điểm đầu: Dầu Giây (Đồng Nai) Điểm cuối: Đà Lạt (Lâm Đồng)
CT.15	Đường cao tốc TP. Hồ Chí Minh - Thủ Dầu Một - Chơn Thành	Điểm đầu: TP. Hồ Chí Minh Điểm cuối: Nhơn Thành (Bình Phước)
CT.16	Đường cao tốc TP. Hồ Chí Minh - Mộc Bài	Điểm đầu: TP. Hồ Chí Minh Điểm cuối: Mộc Bài (Tây Ninh)
CT.17	Đường cao tốc Châu Đốc - Cần Thơ - Sóc Trăng	Điểm đầu: Châu Đốc (An Giang) Điểm cuối: Sóc Trăng
CT.18	Đường cao tốc Hà Tiên - Rạch Giá - Bạc Liêu	Điểm đầu: Hà Tiên (Kiên Giang) Điểm cuối: Bạc Liêu
CT.19	Đường cao tốc Cần Thơ - Cà Mau	Điểm đầu: Cần Thơ Điểm cuối: Cà Mau
CT.20	Đường cao tốc vành đai 3 TP. Hà Nội	Trên địa phận thành phố Hà Nội
CT.21	Đường cao tốc vành đai 4 TP. Hà Nội	Trên địa phận thành phố Hà Nội
CT.22	Đường cao tốc vành đai 3 TP. Hồ Chí Minh	Trên địa phận thành phố Hồ Chí Minh

Ghi chú: Mã hiệu đường cao tốc chưa có trong Quy hoạch mạng lưới đường bộ thời kỳ 2021 - 2030, tầm nhìn đến năm 2050 đã được phê duyệt, sẽ được Bộ Giao thông vận tải cập nhật, bổ sung trong quá trình điều chỉnh quy hoạch và công bố.

Phụ lục O
KÍCH THƯỚC MÃ HIỆU ĐƯỜNG BỘ

a) Kích thước mã hiệu đường cao tốc

+ Kích thước cỡ chữ 40 cm:

+ Kích thước cỡ chữ 33 cm:

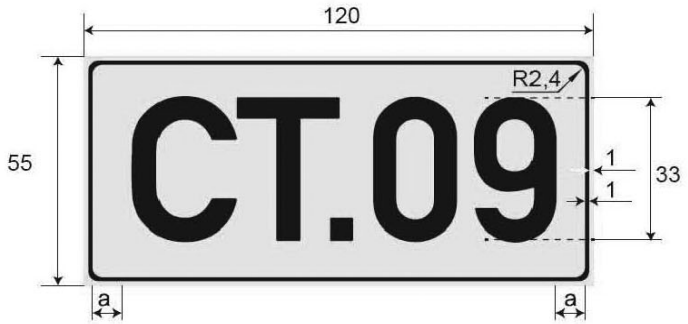

+ Kích thước cỡ chữ 30 cm:

Ghi chú: a là khoảng cách căn giữa.

Thông số kỹ thuật yêu cầu

Hạng mục	Màu sắc	Vật liệu	Kiểu chữ	Ghi chú
Chữ/Số/Khung	Đen	Màng phản quang loại VIII, IX, XI cấu trúc kim cương	gt2	
Nền	Vàng huỳnh quang			

b) Kích thước mã hiệu quốc lộ

+ Kích thước cỡ chữ 40 cm:

+ Kích thước cỡ chữ 33 cm:

+ Kích thước cỡ chữ 30 cm:

Ghi chú: a là khoảng cách căn giữa.

Thông số kỹ thuật yêu cầu

Hạng mục	Màu sắc	Vật liệu	Kiểu chữ	Ghi chú
Chữ/Số/Khung	Đen	Màng phản quang loại VIII, IX, XI cấu trúc kim cương	gt2	
Nền	Trắng			

c) Kích thước ký hiệu đường tỉnh:

+ Kích thước cỡ chữ 40 cm:

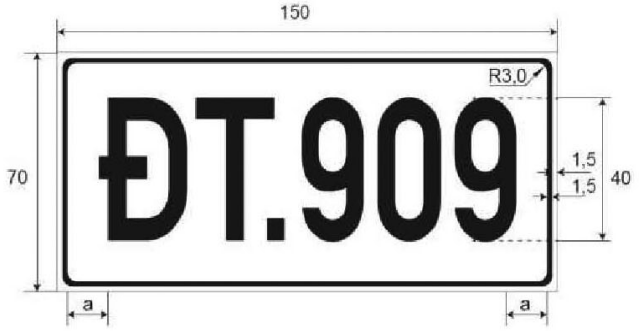

+ Kích thước cỡ chữ 33 cm:

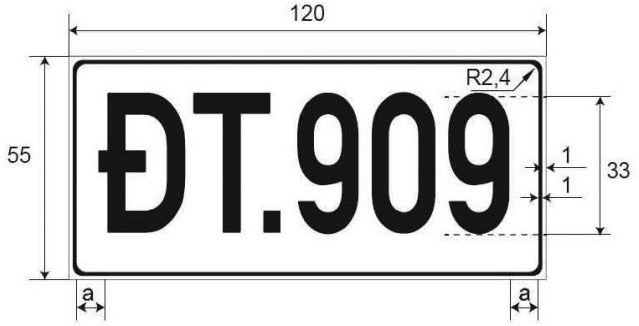

+ Kích thước cỡ chữ 30 cm:

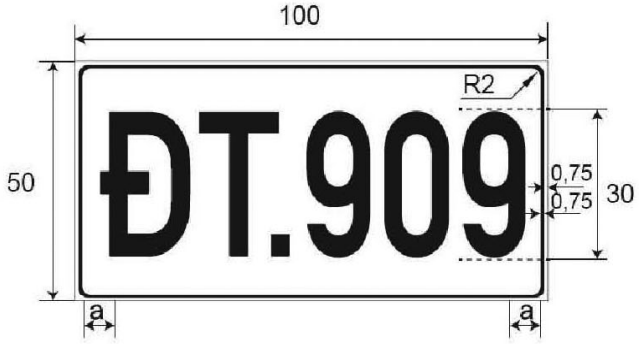

Ghi chú: a là khoảng cách căn giữa.

Thông số kỹ thuật yêu cầu

Hạng mục	Màu sắc	Vật liệu	Kiểu chữ	Ghi chú
Chữ/Số/Khung	Đen	Màng phản quang loại VIII, IX, XI cấu trúc kim cương	gt2	
Nền	Trắng			

d) Kích thước mã hiệu đường huyện:

+ Kích thước cỡ chữ 40 cm:

+ Kích thước cỡ chữ 33 cm:

+ Kích thước cỡ chữ 30 cm:

Ghi chú: a là khoảng cách căn giữa.

Thông số kỹ thuật yêu cầu

Hạng mục	Màu sắc	Vật liệu	Kiểu chữ	Ghi chú
Chữ/Số/Khung	Đen	Màng phản quang loại VIII, IX, XI cấu trúc kim cương	gt2	
Nền	Trắng			

Phụ lục P

CHI TIẾT CÁC THÔNG SỐ THIẾT KẾ BIỂN CHỈ DẪN TRÊN ĐƯỜNG CAO TỐC

P.1 Biển chỉ dẫn sơ đồ và khoảng cách đến nút giao với nhánh nối vào đường cao tốc

a) Biển số IE.450a:

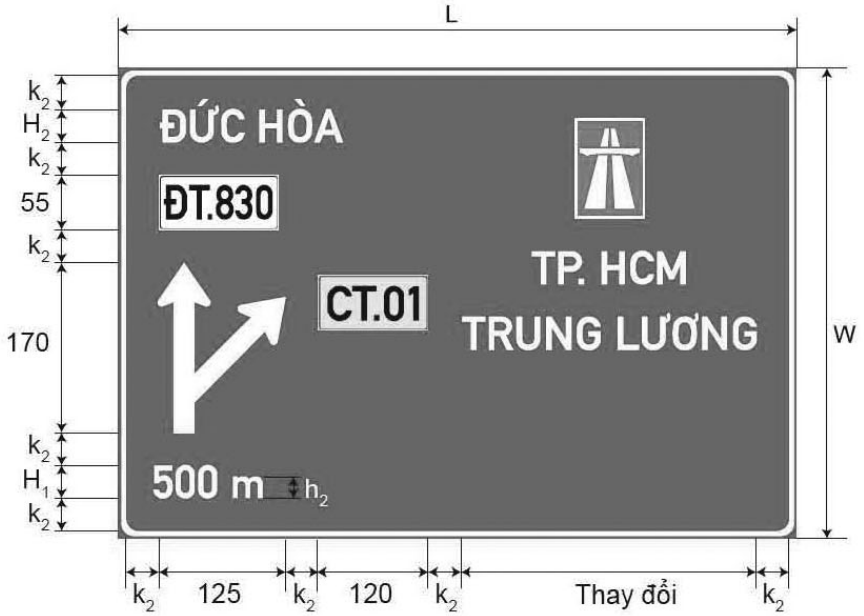

Ghi chú: $k_2 = H_2$; L là chiều rộng biển; W là chiều cao biển.

Thông số kỹ thuật yêu cầu

Đơn vị: cm

Hạng mục	Màu sắc	Vật liệu	Kiểu chữ & Kích thước	Ghi chú
Chữ/Số/Khung	Trắng	Màng phản quang loại VIII, IX, XI cấu trúc kim cương	gt2 H_1=40 k_2=H_2=33 h_2=25	
Nền	Xanh lam			
Biểu tượng đường cao tốc	Trắng, xanh lá cây		100 x 70	
Ký hiệu đường cao tốc	Nền vàng huỳnh quang, chữ số đen		55 x 120	
Ký hiệu đường tỉnh	Nền trắng, chữ số đen		55 x 120	

b) Biển số IE.450b:

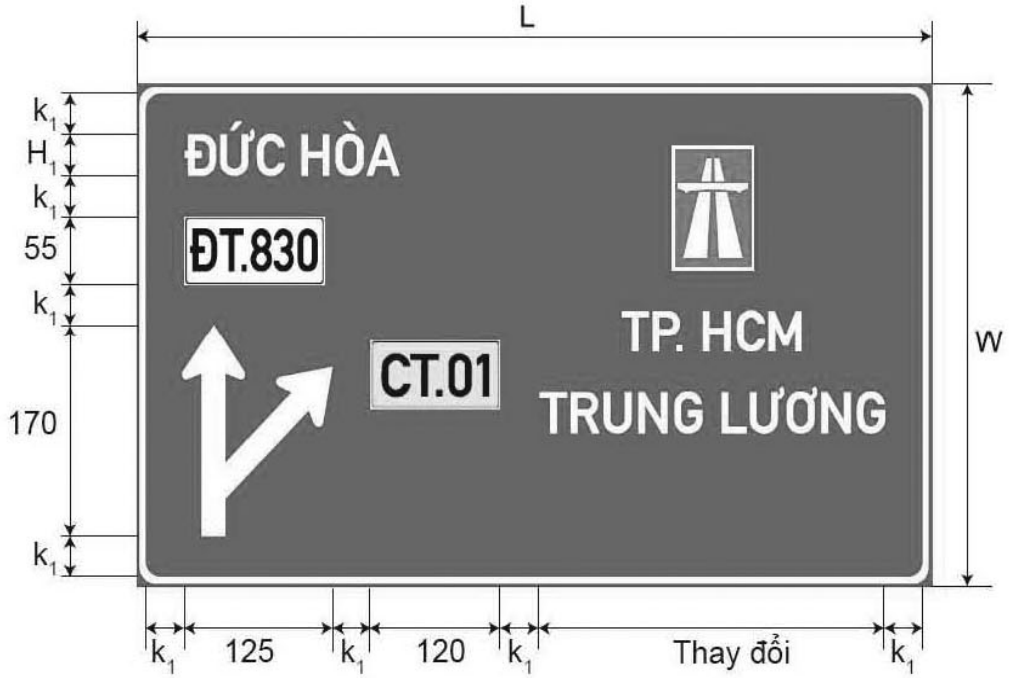

Ghi chú: $k_1 = H_1$; L là chiều rộng biển; W là chiều cao biển.

Thông số kỹ thuật yêu cầu

Đơn vị: cm

Hạng mục	Màu sắc	Vật liệu	Kiểu chữ & Kích thước	Ghi chú
Chữ/Số/Khung	Trắng	Màng phản quang loại VIII, IX, XI cấu trúc kim cương	gt2 $k_1=H_1=33$	
Nền	Xanh lam			
Biểu tượng đường cao tốc	Trắng, xanh lá cây		100 x 70	
Mã hiệu đường cao tốc	Nền vàng huỳnh quang, chữ số đen		55 x 120	
Mã hiệu đường tỉnh	Nền trắng, chữ số đen		55 x 120	

P.2 Biển chỉ dẫn lối vào đường cao tốc

a) Biển số IE.451a:

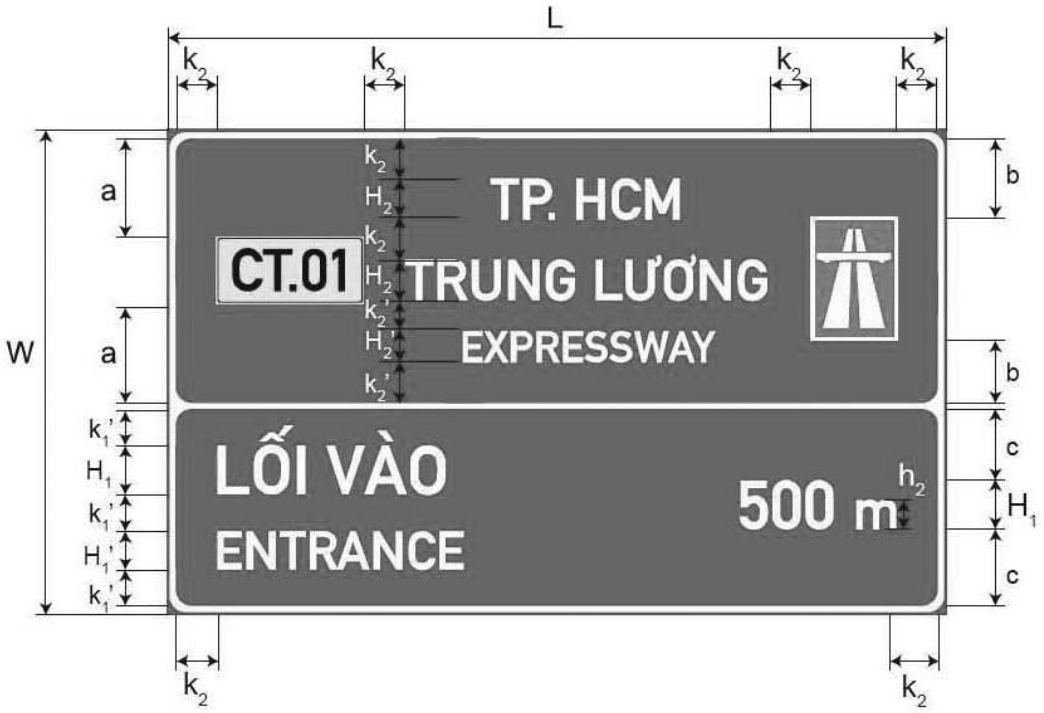

Ghi chú: a,b,c là khoảng cách căn giữa; $k_1'=H_1'$; $k_2 = H_2$; $k_2' = H_2'$;
L là chiều rộng biển; W là chiều cao biển.

Thông số kỹ thuật yêu cầu

Đơn vị: cm

Hạng mục	Màu sắc	Vật liệu	Kiểu chữ & Kích thước	Ghi chú
Chữ/Số/Khung	Trắng	Màng phản quang loại VIII, IX, XI cấu trúc kim cương	gt2 H_1=40 $k_1'=H_1'$=30 $k_2=H_2$=33 $k_2'=H_2'$=25 h_2=25	
Nền	Xanh lam			
Biểu tượng đường cao tốc	Nền xanh lá cây, hình vẽ trắng		100 x 70	
Mã hiệu đường cao tốc	Nền vàng huỳnh quang, chữ số đen		55 x 120	

b) Biển số IE.451b:

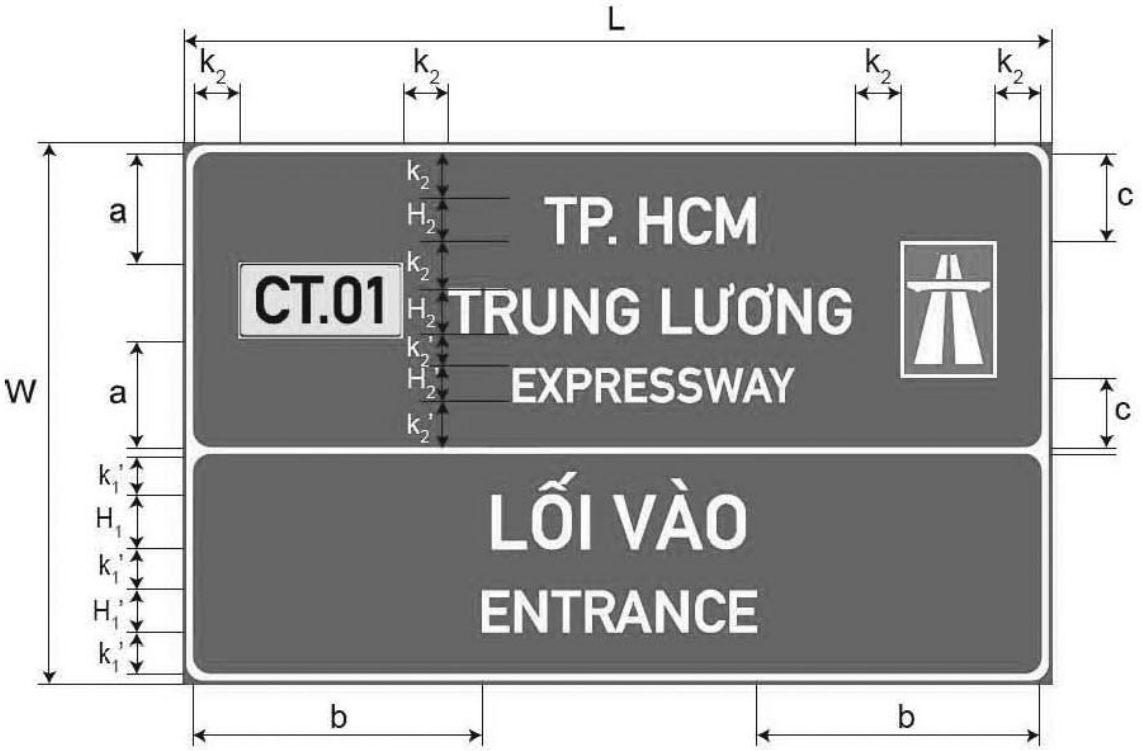

Ghi chú: a,b,c là khoảng cách căn giữa; $k_1' = H_1'$; $k_2=H_2$; $k_2' = H_2'$;
L là chiều rộng biển; W là chiều cao biển.

Thông số kỹ thuật yêu cầu

Đơn vị: cm

Hạng mục	Màu sắc	Vật liệu	Kiểu chữ & Kích thước	Ghi chú
Chữ/Số/Khung	Trắng	Màng phản quang loại VIII, IX, XI cấu trúc kim cương	gt2 H_1=40 $k_1'=H_1'$=30 $k_2=H_2$=33 $k_2'=H_2'$=25	
Nền	Xanh lam			
Biểu tượng đường cao tốc	Nền xanh lá cây, hình vẽ trắng		100 x 70	
Mã hiệu đường cao tốc	Nền vàng huỳnh quang, chữ số đen		55 x 120	

P.3 Biển chỉ dẫn bắt đầu đường cao tốc

Biển số IE.452

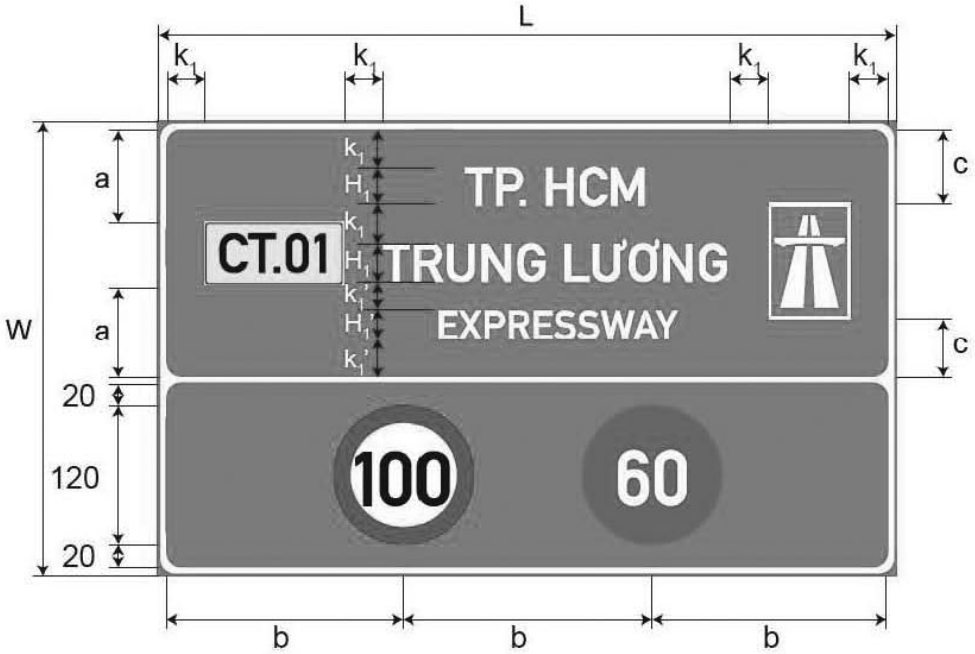

Ghi chú: a,b,c là khoảng cách căn giữa; $k_1 = H_1$; $k_1' = H_1'$;

L là chiều rộng biển; W là chiều cao biển.

Thông số kỹ thuật yêu cầu Đơn vị: cm

Hạng mục	Màu sắc	Vật liệu	Kiểu chữ & Kích thước	Ghi chú
Chữ/Số/Khung	Trắng	Màng phản quang loại VIII, IX, XI cấu trúc kim cương	gt2 $k_1=H_1=33$ $k_1=H_1'=25$	
Nền	Xanh lá cây			
Biểu tượng đường cao tốc	Nền xanh lá cây, hình vẽ trắng		100 x 70	
Mã hiệu đường cao tốc	Nền vàng huỳnh quang, chữ số đen		55 x 120	
Tốc độ tối đa	Nền trắng, viền đỏ, chữ số đen		Ø100	
Tốc độ tối thiểu	Nền xanh lam, chữ số trắng		Ø100	

Biển chỉ dẫn bắt đầu đường cao tốc phân làn đường có tốc độ khác nhau

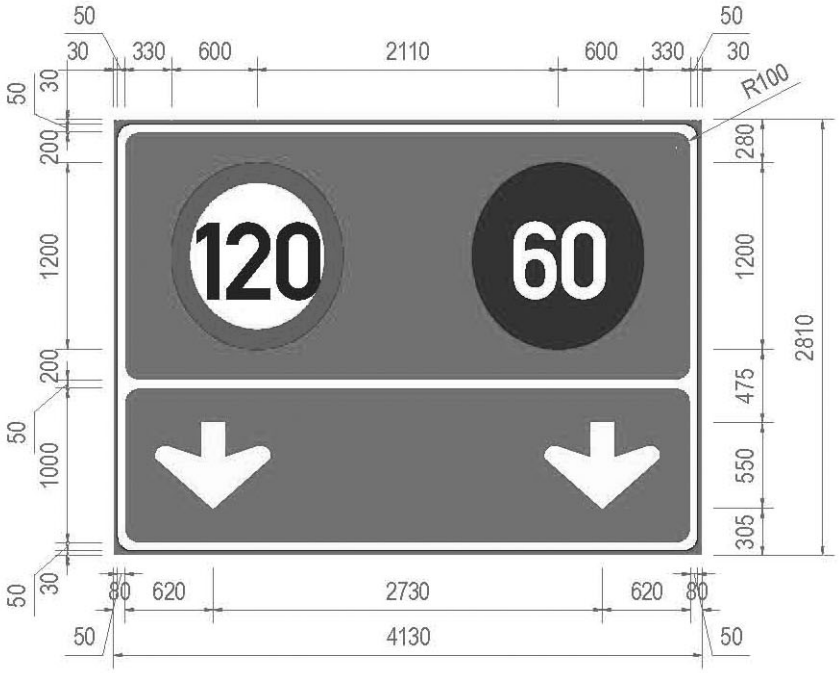

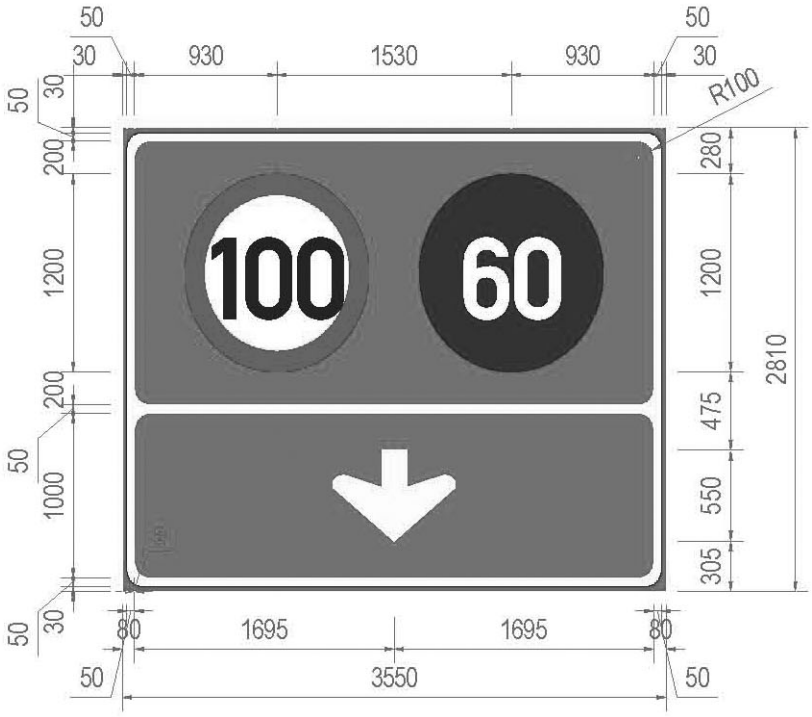

P.4 Biển chỉ dẫn kết thúc đường cao tốc

a) Biển số IE.453a:

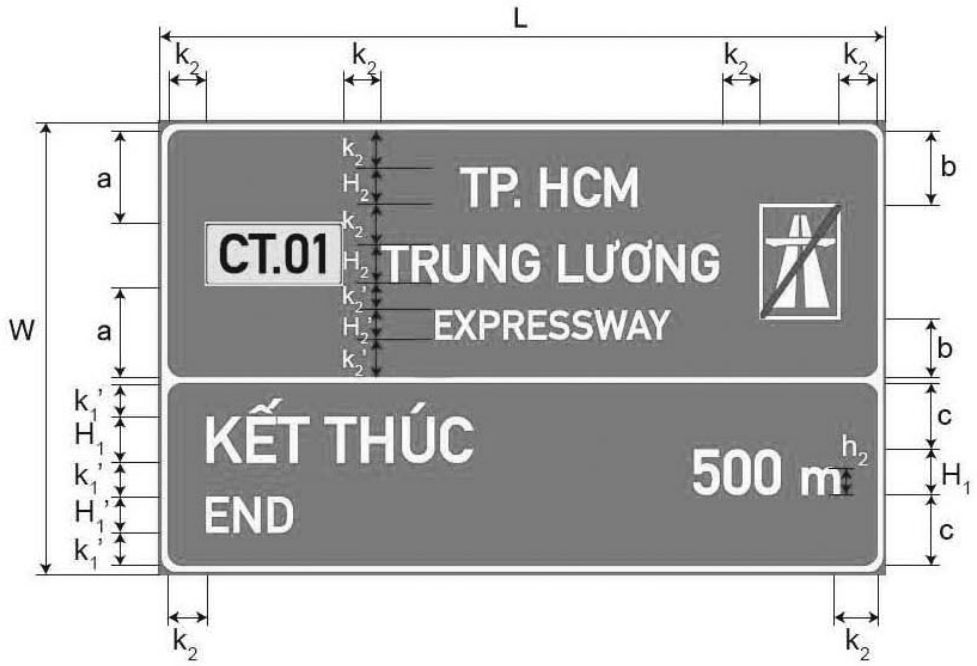

Ghi chú: a,b,c là khoảng cách căn giữa; $k_1'=H_1'$; $k_2 = H_2$; $k_2' = H_2'$;
L là chiều rộng biển; W là chiều cao biển.

Thông số kỹ thuật yêu cầu

Đơn vị: cm

Hạng mục	Màu sắc	Vật liệu	Kiểu chữ & Kích thước	Ghi chú
Chữ/Số/Khung	Trắng	Màng phản quang loại VIII, IX, XI cấu trúc kim cương	gt2 H_1=40 $k_1'=H_1'$=30 $k_2=H_2$=33 $k_2'=H_2'$=25 h_2=25	
Nền	Xanh lá cây			
Biểu tượng kết thúc đường cao tốc	Nền xanh lá cây, hình vẽ trắng, vạch đỏ		100 x 70	
Mã hiệu đường cao tốc	Nền vàng huỳnh quang, chữ số đen		55 x 120	

b) Biển số IE.453b:

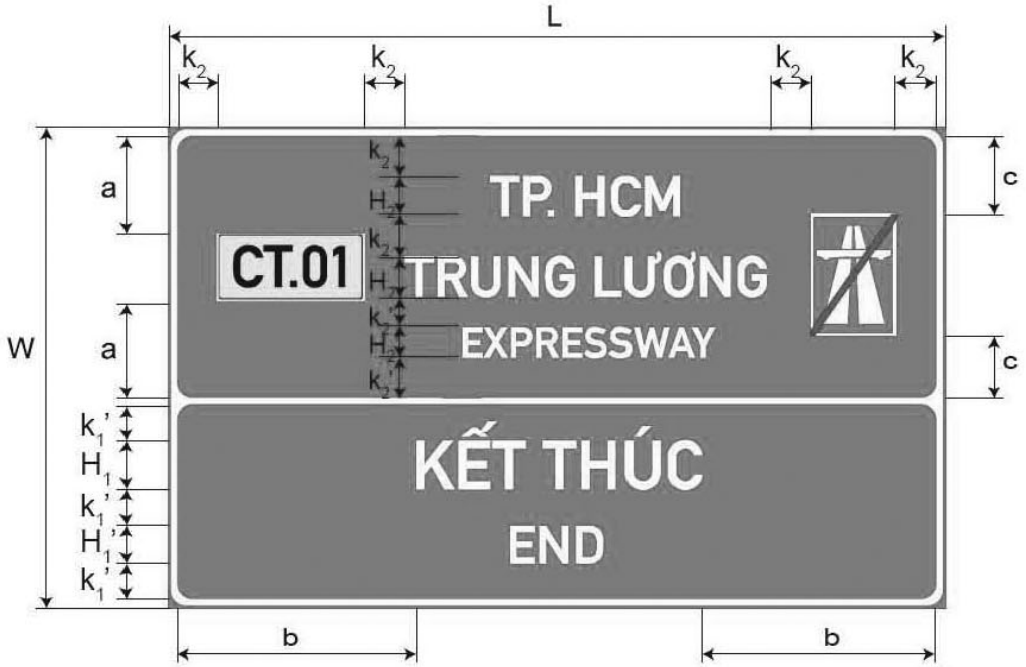

Ghi chú: a,b,c là khoảng cách căn giữa; $k_1'=H_1'$; $k_2 = H_2$; $k_2' = H_2'$;
L là chiều rộng biển; W là chiều cao biển.

Thông số kỹ thuật yêu cầu

Đơn vị: cm

Hạng mục	Màu sắc	Vật liệu	Kiểu chữ Kích thước	Ghi chú
Chữ/Số/Khung	Trắng	Màng phản quang loại VIII, IX, XI cấu trúc kim cương	gt2 H_1=40 $k_1'=H_1'$=30 $k_2=H_2$=33 $k_2'=H_2'$=25	
Nền	Xanh lá cây			
Biểu tượng kết thúc đường cao tốc	Nền xanh lá cây, hình vẽ trắng, vạch đỏ		100 x 70	
Mã đường cao tốc	Nền vàng huỳnh quang, chữ số đen		55 x 120	

c) Biển số IE.453c "Hết đường cao tốc"

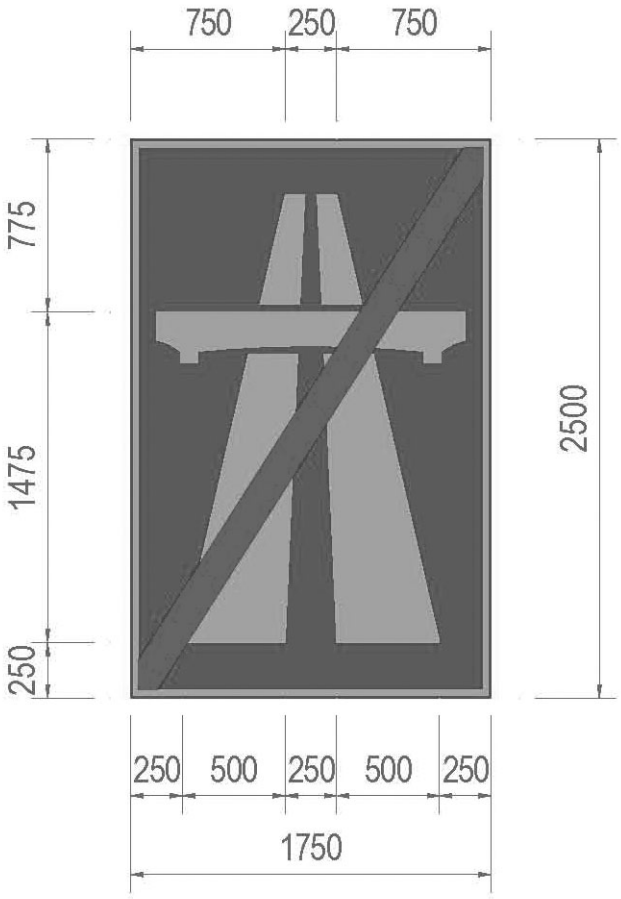

P.5 Biển chỉ dẫn khoảng cách đến lối ra phía trước

Biển số IE.454:

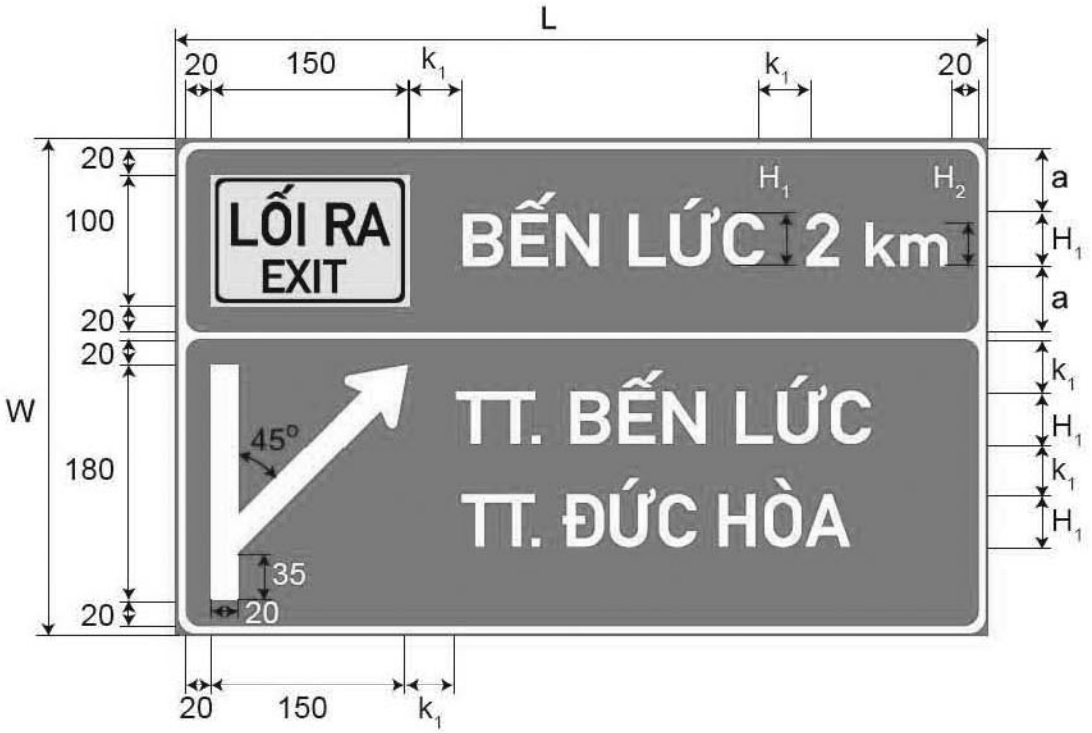

Ghi chú: a là khoảng cách căn giữa; $k_1 = H_1$;

L là chiều rộng biển; W là chiều cao biển.

Thông số kỹ thuật yêu cầu

Đơn vị: cm

Hạng mục	Màu sắc	Vật liệu	Kiểu chữ & Kích thước	Ghi chú
Chữ/Số/Khung	Trắng	Màng phản quang loại VIII, IX, XI cấu trúc kim cương	gt2 $k_1=H_1=40$ $H_2=33$	
Nền	Xanh lá cây			
Biểu tượng lối ra	Nền vàng huỳnh quang, chữ đen		gt1 $H_1=33$ $H_1'=25$	

P.6 Biển chỉ dẫn khoảng cách đến lối ra tiếp

a) Biển số IE.455a:

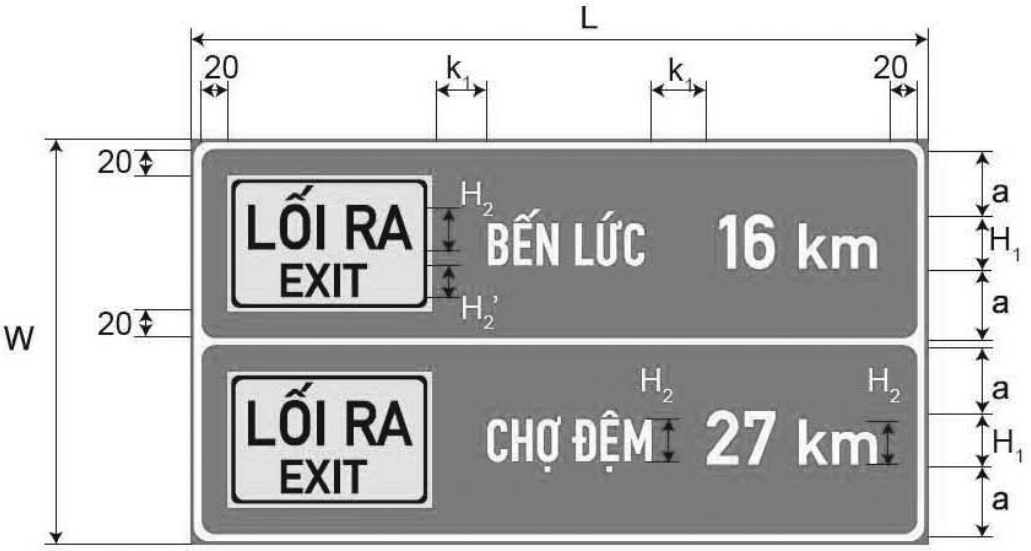

Ghi chú: a là khoảng cách căn giữa; $k_1 = H_1$;

L là chiều rộng biển; W là chiều cao biển.

b) Biển số IE.455b:

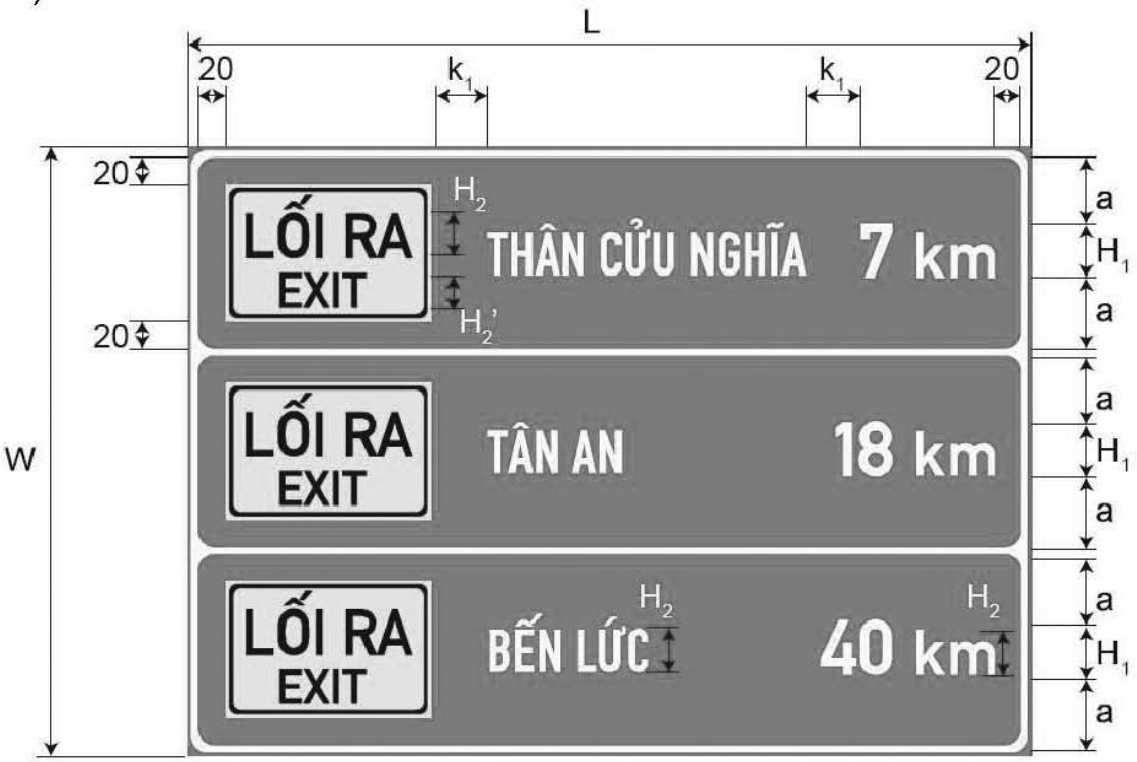

Ghi chú: a là khoảng cách căn giữa; $k_1 = H_1$;

L là chiều rộng biển; W là chiều cao biển.

Thông số kỹ thuật yêu cầu

Đơn vị: cm

Hạng mục	Màu sắc	Vật liệu	Kiểu chữ & Kích thước	Ghi chú
Tên nút giao	Trắng	Màng phản quang loại VIII, IX, XI cấu trúc kim cương	gt2 H_2=33	
Số km	Trắng		gt2 k_1=H_1=40 H_2=33	
Nền	Xanh lá cây			
Biểu tượng lối ra	Nền vàng huỳnh quang, chữ đen		120 x 150 gt1 H_2=33 H_2'=25	

c) Biểu tượng lối ra

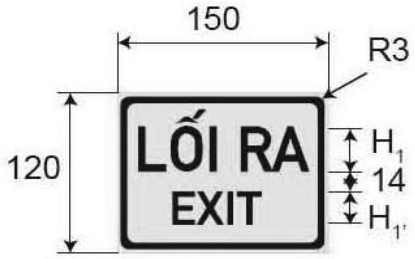

Thông số kỹ thuật yêu cầu

Đơn vị: cm

Hạng mục	Màu sắc	Vật liệu	Kiểu chữ & Kích thước	Ghi chú
Nội dung	Đen	Màng phản quang loại VIII, IX, XI cấu trúc kim cương	gt1 H_1=33 H_1'=25	
Nền	Vàng huỳnh quang			

P.7 Biển chỉ dẫn trạm dừng nghỉ

a) Biển số IE.456a:

+ Biển có ba dịch vụ:

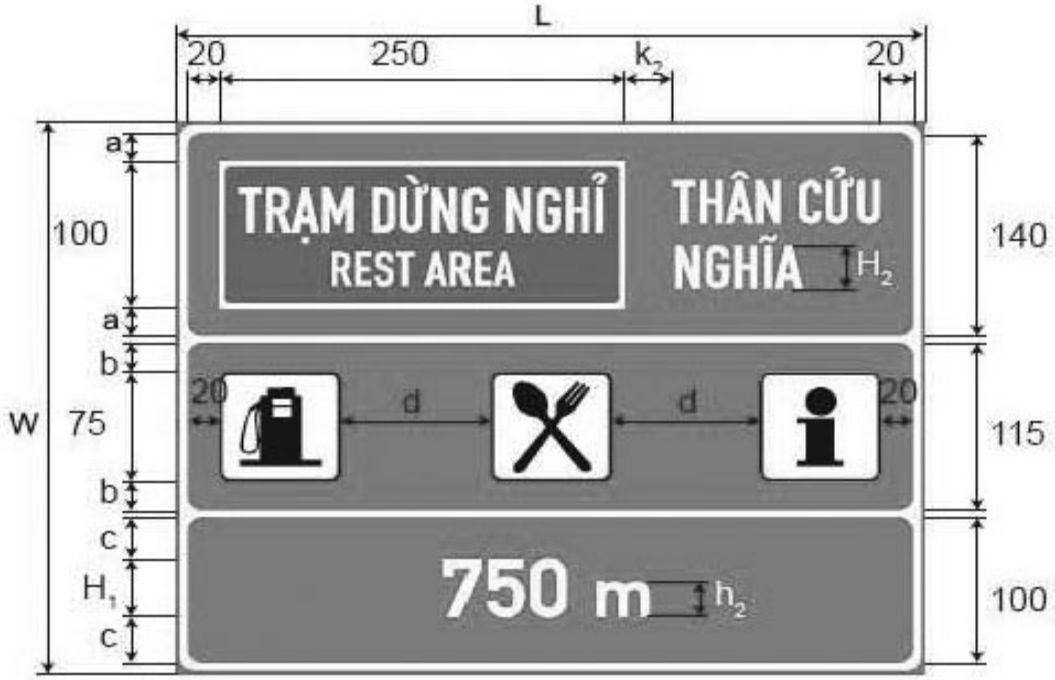

+ Biển có bốn dịch vụ:

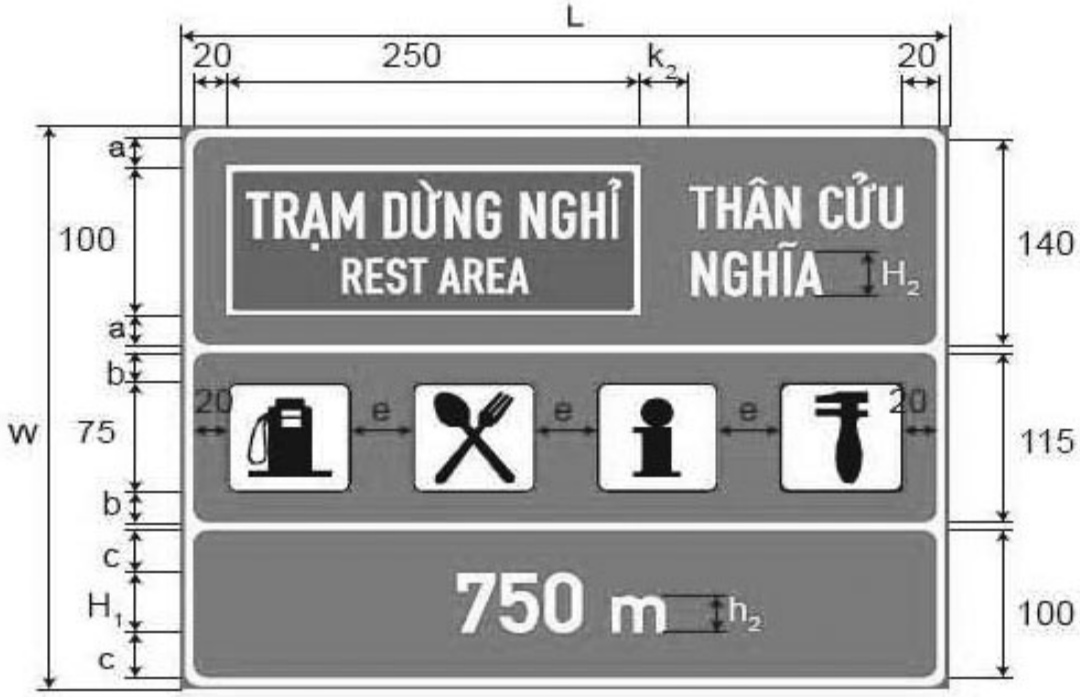

Ghi chú: a,b,c,d,e là khoảng cách căn giữa, $k_2=H_2$;
L là chiều rộng biển; W là chiều cao biển.

Thông số kỹ thuật yêu cầu

Đơn vị: cm

Hạng mục	Màu sắc	Vật liệu	Kiểu chữ & Kích thước	Ghi chú
Tên trạm dừng nghỉ	Trắng	Màng phản quang loại VIII, IX, XI cấu trúc kim cương	gt2 $k_2=H_2=33$	
Số m	Trắng		gt2 $H_1=40$ $h_2=25$	
Nền	Xanh lá cây			
Biểu tượng dịch vụ công cộng	Nền trắng, hình vẽ đen		75 x 75	

b) Biển số IE.456b:

+ Biển có ba dịch vụ:

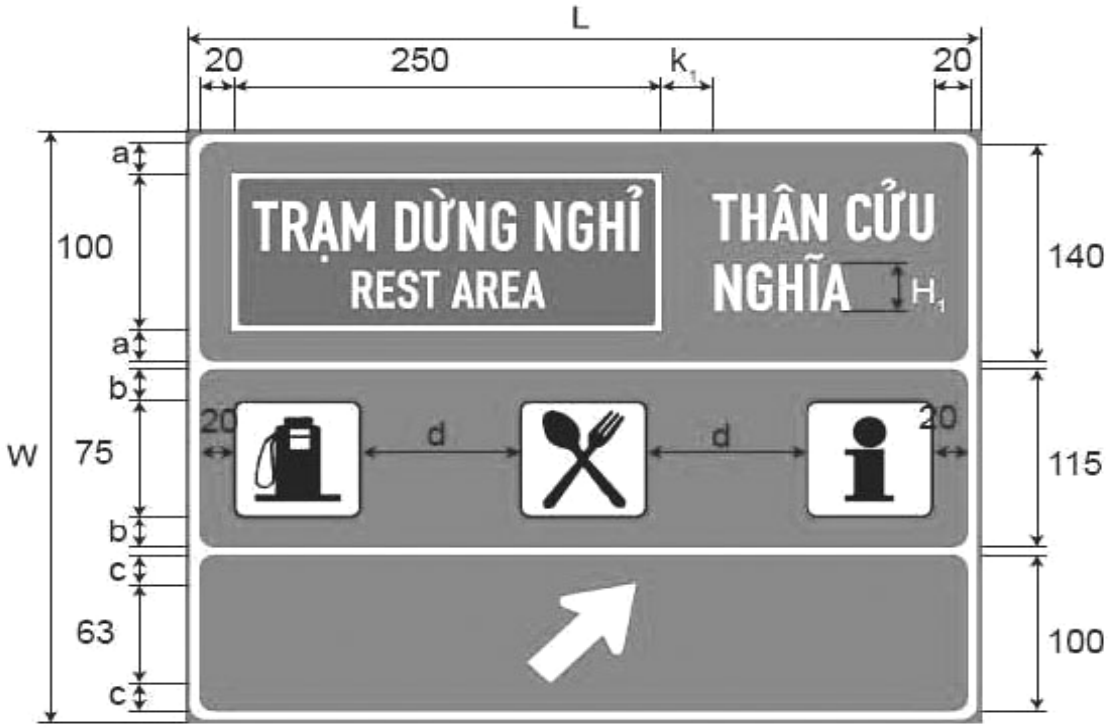

(Xem tiếp Công báo số 1367 + 1368)

VĂN PHÒNG CHÍNH PHỦ XUẤT BẢN

Địa chỉ:	Số 1, Hoàng Hoa Thám, Ba Đình, Hà Nội
Điện thoại liên hệ:	
- Nội dung:	080.44417; Fax: 080.44517
- Phát hành:	080.48543
Email:	congbao@chinhphu.vn
Website:	http://congbao.chinhphu.vn
In tại:	Xí nghiệp Bản đồ 1- Bộ Quốc phòng