BỘ GIÁO DỤC VÀ ĐÀO TẠO

BỘ GIÁO DỤC VÀ ĐÀO TẠO	**CỘNG HÒA XÃ HỘI CHỦ NGHĨA VIỆT NAM** **Độc lập - Tự do - Hạnh phúc**
Số: 37/2014/TT-BGDĐT	*Hà Nội, ngày 02 tháng 12 năm 2014*

THÔNG TƯ
Ban hành Danh mục thiết bị dạy học tối thiểu tiếng dân tộc thiểu số trong các cơ sở giáo dục phổ thông

Căn cứ Nghị định số 36/2012/NĐ-CP ngày 18 tháng 4 năm 2012 của Chính phủ quy định chức năng, nhiệm vụ, quyền hạn và cơ cấu tổ chức của bộ, cơ quan ngang bộ;

Căn cứ Nghị định số 32/2008/NĐ-CP ngày 19 tháng 3 năm 2008 của Chính phủ quy định chức năng, nhiệm vụ, quyền hạn và cơ cấu tổ chức của Bộ Giáo dục và Đào tạo;

Căn cứ Nghị định số 75/2006/NĐ-CP ngày 02 tháng 8 năm 2006 của Chính phủ quy định chi tiết và hướng dẫn thi hành một số điều của Luật giáo dục; Nghị định số 31/2011/NĐ-CP ngày 11 tháng 05 năm 2011 của Chính phủ sửa đổi, bổ sung một số điều của Nghị định số 75/2006/NĐ-CP ngày 02 tháng 8 năm 2006 của Chính phủ quy định chi tiết và hướng dẫn thi hành một số điều của Luật giáo dục; Nghị định số 07/2013/NĐ-CP ngày 09 tháng 01 năm 2013 của Chính phủ sửa đổi điểm b khoản 13 Điều 1 của Nghị định số 31/2011/NĐ-CP ngày 11 tháng 5 năm 2011 của Chính phủ sửa đổi, bổ sung một số điều của Nghị định số 75/2006/NĐ-CP ngày 02 tháng 8 năm 2006 của Chính phủ quy định chi tiết và hướng dẫn thi hành một số điều của Luật giáo dục;

Căn cứ Nghị định số 82/2010/NĐ-CP ngày 15 tháng 7 năm 2010 của Chính phủ quy định việc dạy và học tiếng nói, chữ viết của dân tộc thiểu số trong các cơ sở giáo dục phổ thông và trung tâm giáo dục thường xuyên;

Theo đề nghị của Cục trưởng Cục Cơ sở vật chất và Thiết bị trường học, đồ chơi trẻ em, Vụ trưởng Vụ Giáo dục dân tộc, Vụ trưởng Vụ Khoa học, Công nghệ và Môi trường;

Bộ trưởng Bộ Giáo dục và Đào tạo ban hành Thông tư ban hành Danh mục thiết bị dạy học tối thiểu tiếng dân tộc thiểu số trong các cơ sở giáo dục phổ thông.

Điều 1. Ban hành kèm theo Thông tư này Danh mục thiết bị dạy học tối thiểu tiếng dân tộc thiểu số trong các cơ sở giáo dục phổ thông, bao gồm:

1. Danh mục thiết bị dạy học tối thiểu môn tiếng Hmông cấp Tiểu học;

2. Danh mục thiết bị dạy học tối thiểu môn tiếng Khmer cấp Tiểu học và Trung học cơ sở;

3. Danh mục thiết bị dạy học tối thiểu môn tiếng Bahnar cấp Tiểu học;

4. Danh mục thiết bị dạy học tối thiểu môn tiếng Jrai cấp Tiểu học;

5. Danh mục thiết bị dạy học tối thiểu môn tiếng Êđê cấp Tiểu học;

6. Danh mục thiết bị dạy học tối thiểu môn tiếng Chăm cấp Tiểu học.

Điều 2. Thông tư này có hiệu lực thi hành kể từ ngày 16 tháng 01 năm 2015.

Căn cứ Danh mục thiết bị dạy học tối thiểu tiếng dân tộc thiểu số trong các cơ sở giáo dục phổ thông ban hành kèm theo Thông tư này, các sở giáo dục và đào tạo có trách nhiệm chỉ đạo việc mua sắm, bảo quản và sử dụng thiết bị dạy học phục vụ việc dạy và học tiếng nói, chữ viết của dân tộc thiểu số trong các cơ sở giáo dục phổ thông, đảm bảo hiệu quả và tránh lãng phí.

Điều 3. Chánh Văn phòng, Cục trưởng Cục Cơ sở vật chất và Thiết bị trường học, đồ chơi trẻ em, Vụ trưởng Vụ Kế hoạch - Tài chính, Vụ trưởng Vụ Giáo dục dân tộc, Vụ trưởng Vụ Khoa học, Công nghệ và Môi trường, Thủ trưởng các đơn vị có liên quan thuộc Bộ Giáo dục và Đào tạo và Giám đốc các sở giáo dục và đào tạo chịu trách nhiệm thi hành Thông tư này ./.

KT. BỘ TRƯỞNG
THỨ TRƯỞNG

Nguyễn Thị Nghĩa

BỘ GIÁO DỤC VÀ ĐÀO TẠO

CỘNG HOÀ XÃ HỘI CHỦ NGHĨA VIỆT NAM
Độc lập - Tự do - Hạnh phúc

DANH MỤC
THIẾT BỊ DẠY HỌC TỐI THIỂU MÔN TIẾNG HMÔNG CẤP TIỂU HỌC
Ban hành theo Thông tư số 37/2014/TT-BGDĐT ngày 02 tháng 12 năm 2014 của Bộ trưởng Bộ Giáo dục và Đào tạo)

TT	Mã thiết bị	Tên thiết bị	Mô tả chi tiết	Đối tượng sử dụng		Dùng cho quyển
				Học sinh	Giáo viên	
A. Tranh, ảnh						
I. Các mẫu chữ cái						
1	THHM001	Bộ mẫu chữ viết tiếng Hmông	Gồm 2 tờ, kích thước (540 x 790)mm; in offset 4 màu trên giấy couché, định lượng 200g/m^2, cán láng OPP mờ: 1. Chữ in hoa viết đứng nét đều và chữ viết thường nét đứng, đều; 2. Chữ in hoa viết đứng, nét thanh đậm và chữ viết thường nét đứng, thanh đậm. a, ă, â, b, d, đ, e, ê, g, h, i, k, l, m, n; o, ô, ơ, p, q, r, s, t, u, v, x, y, z, c, w, f, j.		x	1,2
2	THHM002	Bộ chữ dạy tập viết tiếng Hmông	Gồm 3 tờ, kích thước (210 x 290)mm; in từng chữ cái trên giấy couché, định lượng 200g/m^2. w, f, j		x	1,2

II. Tranh, ảnh quyển I						
1. Phần học vần						
3	THHM003	Chuồng gà (Gruôx keiz)	Kích thước (290 x 420)mm; in offset 4 màu trên giấy couché, định lượng 200g/m^2, cán láng OPP mờ.		x	1
4	THHM004	Con chó sói (Dêr kuk)	Kích thước (290 x 420)mm; in offset 4 màu trên giấy couché, định lượng 200g/m^2, cán láng OPP mờ.		x	1
5	THHM005	Cây cau (Pênhz lăng)	Kích thước (290 x 420)mm; in offset 4 màu trên giấy couché, định lượng 200g/m^2, cán láng OPP mờ.		x	1
6	THHM006	Ôn tập (Yăngz shuv)	Kích thước (290 x 420)mm; in offset 4 màu trên giấy couché, định lượng 200g/m^2, cán láng OPP mờ.		x	1
7	THHM007	Con quạ (Nôngs uô)	Kích thước (290 x 420)mm; in offset 4 màu trên giấy couché, định lượng 200g/m^2, cán láng OPP mờ.		x	1
8	THHM008	Cái cuốc bướm (Hlâu đuôr)	Kích thước (290 x 420)mm; in offset 4 màu trên giấy couché, định lượng 200g/m^2, cán láng OPP mờ.		x	1
9	THHM009	Trồng cây (Chaos ntông)	Kích thước (290 x 420)mm; in offset 4 màu trên giấy couché, định lượng 200g/m^2, cán láng OPP mờ.		x	1
10	THHM010	Khoác áo (Mfao luz yao)	Kích thước (290 x 420)mm; in offset 4 màu trên giấy couché, định lượng 200g/m^2, cán láng OPP mờ.		x	1
2. Tranh tập đọc						
11	THHM011	Tết Hmông (Hmôngz tsaz)	Kích thước (540 x 790)mm; in offset 4 màu trên giấy couché, định lượng 200g/m^2, cán láng OPP mờ.		x	1
12	THHM012	Ông tôi (Cur zơưv)	Kích thước (540 x 790)mm; in offset 4 màu trên giấy couché, định lượng 200g/m^2, cán láng OPP mờ.		x	1
13	THHM013	Cổng trời Quản Bạ (Trôngx ntux Coangz Puôv)	Kích thước (540 x 790)mm; in offset 4 màu trên giấy couché, định lượng 200g/m^2, cán láng OPP mờ.		x	1
14	THHM014	Đồn biên phòng (Jaol dêz li zinhx pênhz	Kích thước (540 x 790)mm; in offset 4 màu trên giấy couché, định lượng 200g/m^2, cán láng OPP mờ.		x	1

		phangx)				
III. Tranh, ảnh quyển 2						
1. Tranh tập đọc						
15	THHM015	Mỉ đi học (Miv môngl cơưv ntơưr)	Kích thước (540 x 790)mm; in offset 4 màu trên giấy couché, định lượng 200g/m^2, cán láng OPP mờ.		x	2
16	THHM016	Cây sáo trúc (Luz trăngx ntăngr)	Kích thước (540 x 790)mm; in offset 4 màu trên giấy couché, định lượng 200g/m^2, cán láng OPP mờ.		x	2
17	THHM017	Buổi đầu đi học (Thơưx hnuz môngl cơưv ntơưr)	Kích thước (540 x 790)mm; in offset 4 màu trên giấy couché, định lượng 200g/m^2, cán láng OPP mờ.		x	2
18	THHM018	Con chó xám (Tul cxao)	Kích thước (540 x 790)mm; in offset 4 màu trên giấy couché, định lượng 200g/m^2, cán láng OPP mờ.		x	2
19	THHM019	Khuyên con học chữ (Kruôz nhuôs môngl cơưv ntơưr)	Kích thước (540 x 790)mm; in offset 4 màu trên giấy couché, định lượng 200g/m^2, cán láng OPP mờ.		x	2
20	THHM020	Ống phun nước (Trangx cxuôr dêx)	Kích thước (540 x 790)mm; in offset 4 màu trên giấy couché, định lượng 200g/m^2, cán láng OPP mờ.		x	2
21	THHM021	Người y sỹ (Lênhx ik xir)	Kích thước (540 x 790)mm; in offset 4 màu trên giấy couché, định lượng 200g/m^2, cán láng OPP mờ.		x	2
22	THHM022	Trang phục của phụ nữ Hmông lềnh (Hluôk nxeik Hmôngz li tsôngl jangv)	Kích thước (540 x 790)mm; in offset 4 màu trên giấy couché, định lượng 200g/m^2, cán láng OPP mờ.		x	2
23	THHM023	Phiên chợ (Hnuz caz)	Kích thước (540 x 790)mm; in offset 4 màu trên giấy couché, định lượng 200g/m^2, cán láng OPP mờ.		x	2
24	THHM024	Núi Cang Dinh Nhà (Căngz Zinhx Nhax changx chês)	Kích thước (540 x 790)mm; in offset 4 màu trên giấy couché, định lượng 200g/m^2, cán láng OPP mờ.		x	2

25	THHM025	Đến tết Hmông (Hmôngz txus tsaz)	Kích thước (540 x 790)mm; in offset 4 màu trên giấy couché, định lượng 200g/m^2, cán láng OPP mờ.		x	2
2. Tranh kể chuyện						
26	THHM026	Chuyện kể về chữ Hmông (Hmôngz ntơưr li jăngx pêv)	Kích thước (540 x 790)mm; in offset 4 màu trên giấy couché, định lượng 200g/m^2, cán láng OPP mờ.		x	2
27	THHM027	Cháng Nhênh (Tsangz Nhênhs)	Kích thước (540 x 790)mm; in offset 4 màu trên giấy couché, định lượng 200g/m^2, cán láng OPP mờ.		x	2
IV. Tranh, ảnh quyển 3						
1. Tranh tập đọc						
28	THHM0208	Chuyện gặp giữa đường (Njiz sưv ntaos cêr)	Kích thước (540 x 790)mm; in offset 4 màu trên giấy couches, định lượng 200g/m^2, cán láng OPP mờ.		x	3
29	THHM029	Ba anh em (Pêz cưr tix)	Kích thước (540 x 790)mm; in offset 4 màu trên giấy couché, định lượng 200g/m^2, cán láng OPP mờ.		x	3
30	THHM030	Người vợ thông minh (Lênhx pux njê tsưr ziv)	Kích thước (540 x 790)mm; in offset 4 màu trên giấy couché, định lượng 200g/m^2, cán láng OPP mờ.		x	3
31	THHM031	Chú thỏ hồ đồ (Mêr luôr)	Kích thước (540 x 790)mm; in offset 4 màu trên giấy couché, định lượng 200g/m^2, cán láng OPP mờ.		x	3
32	THHM032	Lần ước cuối cùng (Jax xangr xâuk kăngz)	Kích thước (540 x 790)mm; in offset 4 màu trên giấy couché, định lượng 200g/m^2, cán láng OPP mờ.		x	3
33	THHM033	Cánh én mùa xuân (Tik lưr cheix yaz)	Kích thước (540 x 790)mm; in offset 4 màu trên giấy couché, định lượng 200g/m^2, cán láng OPP mờ.		x	3
34	THHM034	Ai trồng cây (Lênhx chaos ntông)	Kích thước (540 x 790)mm; in offset 4 màu trên giấy couché, định lượng 200g/m^2, cán láng OPP mờ.		x	3
35	THHM035	Chim dẽ giun (Nụngs cơư lax)	Kích thước (540 x 790)mm; in offset 4 màu trên giấy couché, định lượng 200g/m^2, cán láng OPP mờ.		x	3
36	THHM036	Thác chuột đỏ (Tsơưk tsuụ tsuụs laz)	Kích thước (540 x 790)mm; in offset 4 màu trên giấy couché, định lượng 200g/m^2, cán láng OPP mờ.		x	3
37	THHM037	Cúng hồn lúa (Hu blêx plis)	Kích thước (540 x 790)mm; in offset 4 màu trên giấy couché, định lượng 200g/m^2, cán láng OPP mờ.		x	3

2. Tranh kể chuyện						
38	THHM038	Ba anh em (Pêz cưr tix)	Kích thước (540 x 790)mm; in offset 4 màu trên giấy couché, định lượng 200g/m^2, cán láng OPP mờ.		x	3
39	THHM039	Người vợ thông minh (Lênhx pux njê)	Kích thước (540 x 790)mm; in offset 4 màu trên giấy couché, định lượng 200g/m^2, cán láng OPP mờ.		x	3
40	THHM040	Lần ước cuối cùng (Jax xangr xâuk kăngz)	Kích thước (540 x 790)mm; in offset 4 màu trên giấy couché, định lượng 200g/m^2, cán láng OPP mờ.		x	3
41	THHM041	Cúng hồn lúa (Hu blêx plis)	Kích thước (540 x 790)mm; in offset 4 màu trên giấy couché, định lượng 200g/m^2, cán láng OPP mờ.		x	3
B. Dụng cụ						
42	THHM042	Bộ chữ cái học âm vần thực hành tiếng Hmông	Gồm 92 thẻ chữ, kích thước (20 x 60)mm bằng chất liệu nhựa in chữ cái tiếng Hmông, cỡ 72: a, ă , â, b, d, đ, e, ê, g, h, i, k, m, n, o, ô, ơ,p ,q , t, u, y ,c, w, f, j, bl, ch, cx, nx, đh, đr, fl, gr, hl, hm, hmn, hn, hnh, kh, kr, mn, mf, mfl, nd, ng, nh, nj, nkh, nkr, nq, nr, nt, nth, ny, nz, ph, pl, sh, th, tr, ts, tx, ao, âu, ông, eo, ênh, inh, ai, ang, ăng, oang, ơư, uô, ei, ui, uênh, oa, êi, uyênh, iê, eng, oai, ưng (1 thẻ) z, l, x, k, r, s, v (2 thẻ).	x		1
43	THHM043	Bộ chữ học vần biểu diễn tiếng Hmông	- Gồm 92 thẻ chữ, kích thức (60 x 90)mm, in chữ cái tiếng Hmông, cỡ 150: a, ă , â, b, d, đ, e, ê, g, h, i, k, m, n, o, ô, ơ, p, q, t, u, y, c, w, f, j, bl, ch, cx, nx, đh, đr, fl, gr, hl, hm, hmn, hn, hnh, kh, kr, mn, mf, mfl, nd, ng, nh, nj, nkh, nkr, nq, nr, nt, nth, ny, nz, ph, pl, sh, th, tr, ts, tx, ao, âu, ông, eo, ênh, inh, ai, ang, ăng, oang, ơư, uô, ei, ui, uênh, oa, êi, uyênh,, iê, eng, oai, ưng (1 thẻ) z, l, x, k, r, s, v (2		x	1

			thẻ). Thẻ được in hai mặt (chữ màu xanh/đỏ) mặt in chữ cái thường, mặt sau in chữ cái hoa tương ứng. - Bảng phụ có 02 thanh nẹp gắn chữ, kích thước (1000 x 900)mm.			
C. Băng đĩa						
44	THHM044	- Lễ hội Gầu tào. - Hội đua ngựa. - Các làn điệu dân ca Hmông, các bài khèn Hmông.	Chuẩn VCD hoặc DVD có nội dung (Lễ hội gầu tào; Hội đua ngựa; Các làn điệu dân ca Hmông, các bài khèn Hmông) âm thanh stereo, hình ảnh đẹp, chất lượng tốt, công nghệ dập, in màu trực tiếp trên mặt đĩa, vỏ đựng bằng nhựa cứng, trong. Nhãn bìa mặt trước và mặt sau bằng giấy in màu có ghi danh mục các đoạn Video.		x	2,3
45	THHM045	Nghề truyền thống - Nghề rèn. - Nghề thêu váy áo.	Chuẩn VCD hoặc DVD có nội dung (Nghề rèn; Nghề thêu váy áo) âm thanh stereo, hình ảnh đẹp, chất lượng tốt, công nghệ dập, in màu trực tiếp trên mặt đĩa, vỏ đựng bằng nhựa cứng, trong. Nhãn bìa mặt trước và mặt sau bằng giấy in màu có ghi danh mục các đoạn Video.		x	2, 3
46	THHM046	Tranh ảnh	Tranh ảnh điện tử về mẫu chữ, âm vần, tập đọc, kể chuyện và hướng dẫn sử dụng (tranh ảnh thiết bị từ số 1 đến số 43).		x	1,2,3

BỘ GIÁO DỤC VÀ ĐÀO TẠO

CỘNG HOÀ XÃ HỘI CHỦ NGHĨA VIỆT NAM
Độc lập - Tự do - Hạnh phúc

DANH MỤC
THIẾT BỊ DẠY HỌC TỐI THIỂU MÔN TIẾNG KHMER CẤP TIỂU HỌC VÀ TRUNG HỌC CƠ SỞ

(Ban hành kèm theo Thông tư số 37 /2014/TT-BGDĐT ngày 02 tháng 12 năm 2014 của Bộ trưởng Bộ Giáo dục và Đào tạo)

TT	Mã thiết bị	Tên thiết bị	Mô tả chi tiết	Đối tượng sử dụng		Dùng cho quyển
				Học sinh	Giáo viên	
A. Tranh, ảnh						
I. Các mẫu chữ cái						
1	THKM001	Bộ mẫu chữ cái tiếng Khmer.	Gồm 4 tờ, kích thước (540 x 790)mm; in offset 4 màu trên giấy couché, định lượng 200g/m^2, cán láng OPP mờ. **I. Chữ cái viết thường** **1. Nguyên âm và Chữ số** ឣ ឤ ឥ ឦ ឧ ឨ ឩ ឪ ឫ ឬ ឭ ឮ ឯ ឰ ឱ ឲ ឳ ា ិ ី ឹ ឺ ុ ូ ួ ើ ឿ ៀ េ ែ ០ ១ ២ ៣ ៤ ៥ ៦ ៧ ៨ ៩		x	1,2,3,4

			2. Phụ âm (có thân và chân chữ) ក ខ គ ឃ ង च ឆ ជ ឈ ញ ដ ឋ ឌ ឍ ណ ត ថ ទ ធ ន ប ផ ព ភ ម យ រ ល វ ស ហ ឡ អ **II. Chữ cái viết hoa** **1. Nguyên âm và Chữ số** ◌ា ◌ិ ◌ី ◌ឹ ◌ឺ ◌ុ ◌ូ ◌ួ ◌ើ ◌ឿ ◌ៀ ◌េ ◌ែ ◌ៃ ◌ោ ◌ៅ ◌ុំ ◌ំ ◌ាំ ◌ះ ◌ិះ ◌ុះ ◌ោះ **0 ១ ២ ៣ ៤ ៥ ៦ ៧ ៨ ៩** **2. Phụ âm (có thân và chân chữ)** ក ខ គ ឃ ង च ឆ ជ ឈ ញ ដ ឋ ឌ ឍ ណ ត ថ ទ ធ ន ប ផ ព ភ ម			

			យ រ ល ឡ ទ ្ ស ្ ហ ្ ន ្ ឡ អ			
2	THKM002	Bộ chữ dạy tập viết tiếng Khmer.	Gồm 38 tờ, kích thước (210 x 290)mm; in từng chữ cái trên giấy couché, định lượng 200g/m^2, cán láng OPP mờ. 1. Bộ chữ viết hoa gồm: Nguyên âm, nguyên âm độc lập, phụ âm, phụ âm bổ sung, dấu ngữ âm và chữ số. * Nguyên âm: ា ិ ី ឹ ឺ ុ ូ ួ ើ ើ ៀ ៅ ៃ ុ ៃ ោ ៅ ុ ំ ាំ ៃ ុ ិ ុ ោ * Phụ âm: ក ខ គ ឃ ង ច ឆ ជ ឈ ញ ដ ឋ ឌ ឍ ណ ត ថ ទ ធ ន ប ផ ព ភ ម យ រ ល វ ស ហ ឡ អ *** dấu ngữ âm và dấu biến âm** Dấu ngữ âm: ៎ ៏ ៑ ៓ ៖ ៗ Dấu biến âm: ៉ ៊ ៌ *** Chân chữ in thường rời** ្ ្ ្ ្ ្ ្ ្ ្ ្		x	1

			០ ១ ២ ៣ ៤ ៥ ៦ ៧ ៨ ៩ ឿ ឌ ឍ ណ ត ថ ទ ធ ន ប ផ ព ភ ម យ រ ល វ ស ហ ឡ អ 2. Bộ chữ viết hoa gồm: Nguyên âm, nguyên âm độc lập, phụ âm, phụ âm bổ sung, dấu ngữ âm và chữ số. * Nguyên âm: ឣ ឤ ឥ ឦ ឧ ឨ ឩ ឪ ឫ ឬ ឭ ឮ ឯ ឰ ឱ ឲ ឳ * Phụ âm: ក ខ គ ឃ ង च ឆ ជ ឈ ញ ដ ឋ ឌ ឍ ណ ត ថ ទ ធ ន ប ផ ព ភ ម យ រ ល វ ស ហ ឡ អ * **Dấu ngữ âm và dấu biến âm** Dấu ngữ âm: ុ ូ ួ ើ ៖ ៈ ៗ Dấu biến âm: ់ ៉ ៊ * **Chân chữ in thường rời**			

			[illegible]			
II. Tranh, ảnh quyển 1 (Phần học vần)						
3	THKM003	Khung dệt (ក្ដី)	Kích thước (290 x 420)mm; in offset 4 màu trên giấy couché, định lượng 200g/m^2, cán láng OPP mờ.		x	1
4	THKM004	Dây chuyền của người Khmer (ស្ងួ)	Kích thước (290 x 420)mm; in offset 4 màu trên giấy couché, định lượng 200g/m^2, cán láng OPP mờ.		x	1
5	THKM005	Đàn tà-khê (តាខេ)	Kích thước (290 x 420)mm; in offset 4 màu trên giấy couché, định lượng 200g/m^2, cán láng OPP mờ.		x	1
6	THKM006	Con sư tử (គោ)	Kích thước (290 x 420)mm; in offset 4 màu trên giấy couché, định lượng 200g/m^2, cán láng OPP mờ.		x	1
7	THKM007	Người Thái (ថៃ)	Kích thước (290 x 420)mm; in offset 4 màu trên giấy couché, định lượng 200g/m^2, cán láng OPP mờ.		x	1
8	THKM008	Chim hải âu (រំពេ)	Kích thước (290 x 420)mm; in offset 4 màu trên giấy couché, định lượng 200g/m^2, cán láng OPP mờ.		x	1
9	THKM009	Con rái cá (ភេ)	Kích thước (290 x 420)mm; in offset 4 màu trên giấy couché, định lượng 200g/m^2, cán láng OPP mờ.		x	1

10	THKM0010	Điệu múa di-kê (យីកេ)	Kích thước (290 x 420)mm; in offset 4 màu trên giấy couché, định lượng 200g/m^2, cán láng OPP mờ.		x	1
11	THKM0011	Điệu múa A-Day (អាយ៉ៃ)	Kích thước (290 x 420)mm; in offset 4 màu trên giấy couché, định lượng 200g/m^2, cán láng OPP mờ.		x	1
12	THKM0012	Con tu hú (តាវ៉ា)	Kích thước (290 x 420)mm; in offset 4 màu trên giấy couché, định lượng 200g/m^2, cán láng OPP mờ.		x	1
13	THKM0013	Kèn pây-o (ប៉ីអ)	Kích thước (290 x 420)mm; in offset 4 màu trên giấy couché, định lượng 200g/m^2, cán láng OPP mờ.		x	1
14	THKM0014	Con vượn (ទោច)	Kích thước (290 x 420)mm; in offset 4 màu trên giấy couché, định lượng 200g/m^2, cán láng OPP mờ.		x	1
15	THKM0015	Cái bồ cào (រនាស់)	Kích thước (290 x 420)mm; in offset 4 màu trên giấy couché, định lượng 200g/m^2, cán láng OPP mờ.		x	1
III. Tranh, ảnh quyển 2						
1. Tranh học vần						
16	THKM0016	Cái xà neng (ឈ្នាង)	Kích thước (290 x 420)mm; in offset 4 màu trên giấy couché, định lượng 200g/m^2, cán láng OPP mờ.		x	2
17	THKM0017	Con quạ (ក្អែក)	Kích thước (290 x 420)mm; in offset 4 màu trên giấy couché, định lượng 200g/m^2, cán láng OPP mờ.		x	2
18	THKM0018	Cái thúng của người Khmer (ល្ជី)	Kích thước (290 x 420)mm; in offset 4 màu trên giấy couché, định lượng 200g/m^2, cán láng OPP mờ.		x	2
19	THKM0019	Cái Ki	Kích thước (290 x 420)mm; in offset 4		x	2

		(ប៉ង្គី)	màu trên giấy couché, định lượng 200g/m^2, cán láng OPP mờ.			
20	THKM0020	Cái kiệu của người Khmer (សង្ឃឹក)	Kích thước (290 x 420)mm; in offset 4 màu trên giấy couché, định lượng 200g/m^2, cán láng OPP mờ.		x	2
21	THKM0021	Cái nia (ចង្អេរ)	Kích thước (290 x 420)mm; in offset 4 màu trên giấy couché, định lượng 200g/m^2, cán láng OPP mờ.		x	2
22	THKM0022	Cái cần xé (ក ញ្ជ)	Kích thước (290 x 420)mm; in offset 4 màu trên giấy couché, định lượng 200g/m^2, cán láng OPP mờ.		x	2
23	THKM0023	Con chó cáo (ក ញ្ជ្រោង)	Kích thước (290 x 420)mm; in offset 4 màu trên giấy couché, định lượng 200g/m^2, cán láng OPP mờ.		x	2
24	THKM0024	Vòng gặt (ក ណ្តៀ)	Kích thước (290 x 420)mm; in offset 4 màu trên giấy couché, định lượng 200g/m^2, cán láng OPP mờ.		x	2
25	THKM0025	Cá nâu (ត្រីកន្ទ្រាប់)	Kích thước (290 x 420)mm; in offset 4 màu trên giấy couché, định lượng 200g/m^2, cán láng OPP mờ.		x	2
26	THKM0026	Trống som-phô (ស្គរសម្ភោ)	Kích thước (290 x 420)mm; in offset 4 màu trên giấy couché, định lượng 200g/m^2, cán láng OPP mờ.		x	2
2. Tranh tập đọc						
27	THKM0027	Sở thú thành phố (ស្វនសត្វទីក្រុង)	Kích thước (540 x 790)mm; in offset 4 màu trên giấy couché, định lượng 200g/m^2, cán láng OPP mờ .		x	2
28	THKM0028	Gặt lúa (ច្រូតស្រូ)	Kích thước (540 x 790)mm; in offset 4 màu trên giấy couché, định lượng 200g/m^2, cán láng OPP mờ .		x	2

29	THKM0029	Vệ sinh sạch sẽ (អនាម័យល្អ)	Kích thước (540 x 790)mm; in offset 4 màu trên giấy couché, định lượng 200g/m^2, cán láng OPP mờ .		x	2
30	THKM0030	Bãi biển (ឆ្នេរសមុទ្រ)	Kích thước (540 x 790)mm; in offset 4 màu trên giấy couché, định lượng 200g/m^2, cán láng OPP mờ .		x	2
3. Tranh kể chuyện						
31	THKM0031	Rùa và chuột (អណ្តើកនិងកណ្តុរ)	Kích thước (540 x 790)mm; in offset 4 màu trên giấy couché, định lượng 200g/m^2, cán láng OPP mờ .		x	2
32	THKM0032	Đừng bỏ mồi bắt bóng (កុំយកស្រមោលចោលចំណី)	Kích thước (540 x 790)mm; in offset 4 màu trên giấy couché, định lượng 200g/m^2, cán láng OPP mờ .		x	2
33	THKM0033	Hai con rái cá và chó sói già (សត្វភេពីរនិងចចកកញ្ចាស់)	Kích thước (540 x 790)mm; in offset 4 màu trên giấy couché, định lượng 200g/m^2, cán láng OPP mờ .		x	2
34	THKM0034	Truyện hai anh em nhà quạ (រឿងបងប្អូនក្អែក)	Kích thước (540 x 790)mm; in offset 4 màu trên giấy couché, định lượng 200g/m^2, cán láng OPP mờ .		x	2
35	THKM0035	Quạ bắt chước Còng Cọc (ក្អែកកោកគ្រាបតាមក្អែកទឹក)	Kích thước (540 x 790)mm; in offset 4 màu trên giấy couché, định lượng 200g/m^2, cán láng OPP mờ .		x	2
36	THKM0036	Cọp và Chuột (ខ្លានិងកណ្តុរ)	Kích thước (540 x 790)mm; in offset 4 màu trên giấy couché, định lượng 200g/m^2, cán láng OPP mờ .		x	2
37	THKM0037	Chồn và Gà (កន្ទ្រាងនិងមាន់)	Kích thước (540 x 790)mm; in offset 4 màu trên giấy couché, định lượng 200g/m^2, cán láng OPP mờ .		x	2
38	THKM0038	Tép và Ếch	Kích thước (540 x 790)mm; in offset 4 màu trên giấy couché, định lượng		x	2

		(បង្ហានិងកង្កែប)	200g/m^2, cán láng OPP mờ .			
IV. Tranh, ảnh quyển 3						
1. Tranh tập đọc						
39	THKM0039	Bà ru cháu (ជីដូនបំពេរចៅ)	Kích thước (540 x 790)mm; in offset 4 màu trên giấy couché, định lượng 200g/m^2, cán láng OPP mờ .		x	3
40	THKM0040	Chôl Chnăm Thmây (បុណ្យចូលឆ្នាំថ្មី)	Kích thước (540 x 790)mm; in offset 4 màu trên giấy couché, định lượng 200g/m^2, cán láng OPP mờ .		x	3
41	THKM0041	Dàn nhạc ngũ âm (ភ្លេងពិណពាទ្យ)	Kích thước (540 x 790)mm; in offset 4 màu trên giấy couché, định lượng 200g/m^2, cán láng OPP mờ .		x	3
2. Tranh kể chuyện Quyển 3						
42	THKM0042	Thỏ và Rùa (ទន្សាយនិងអណ្តើក)	Kích thước (540 x 790)mm; in offset 4 màu trên giấy couché, định lượng 200g/m^2, cán láng OPP mờ .		x	3
43	THKM0043	Voi và Kiến (ដំរីនិងស្រមោច)	Kích thước (540 x 790)mm; in offset 4 màu trên giấy couché, định lượng 200g/m^2, cán láng OPP mờ .		x	3
44	THKM0044	Đèn đom đóm (ពន្លឺអំពិលអំពែក)	Kích thước (540 x 790)mm; in offset 4 màu trên giấy couché, định lượng 200g/m^2, cán láng OPP mờ .		x	3
45	THKM0045	Truyện Thă- nanh-chây (ធនញ្ជ័យ)	Kích thước (540 x 790)mm; in offset 4 màu trên giấy couché, định lượng 200g/m^2, cán láng OPP mờ .		x	3
46	THKM0046	À Chây đan giỏ	Kích thước (540 x 790)mm; in offset 4 màu trên giấy couché, định lượng		x	3

		(អាជ័យចាក់ស្ពុក)	200g/m^2, cán láng OPP mờ .			
47	THKM0047	Cháy nhà hàng xóm (ឆេះផ្ទះអ្នកស្រុក)	Kích thước (540 x 790)mm; in offset 4 màu trên giấy couché, định lượng 200g/m^2, cán láng OPP mờ .		x	3
48	THKM0048	Tham thì thâm (លោភរមែងវិនាស)	Kích thước (540 x 790)mm; in offset 4 màu trên giấy couché, định lượng 200g/m^2, cán láng OPP mờ .		x	3
49	THKM0049	Sức mạnh đòan kết (កម្លាំងសាមគ្គី)	Kích thước (540 x 790)mm; in offset 4 màu trên giấy couché, định lượng 200g/m^2, cán láng OPP mờ .		x	3
50	THKM0050	Đua Ghe ngo (ប្រណាំងទូក ង)	Kích thước (540 x 790)mm; in offset 4 màu trên giấy couché, định lượng 200g/m^2, cán láng OPP mờ .		x	3
51	THKM0051	Lễ đua bò (ពិធីប្រណាំងគោ)	Kích thước (540 x 790)mm; in offset 4 màu trên giấy couché, định lượng 200g/m^2, cán láng OPP mờ .		x	3
52	THKM0052	Bà má Thanh (អ្នកម្តាយថាញ់)	Kích thước (540 x 790)mm; in offset 4 màu trên giấy couché, định lượng 200g/m^2, cán láng OPP mờ .		x	3
V. Tranh ảnh quyền 4						

1. Tranh tập đọc						
53	THKM0053	Chùa Mã tộc (វត្តមហាទប់)	Kích thước (540 x 790)mm; in offset 4 màu trên giấy couché, định lượng 200g/m^2, cán láng OPP mờ .		x	4
54	THKM0054	Sự tích đua Ghe ngo (ប្រវត្តិប្រណាំងទូក ង)	Kích thước (540 x 790)mm; in offset 4 màu trên giấy couché, định lượng 200g/m^2, cán láng OPP mờ .		x	4
2. Tranh kể chuyện						
55	THKM0055	Ba lần gặp Bác (បីដងជួបអ៊ុំ)	Kích thước (540 x 790)mm; in offset 4 màu trên giấy couché, định lượng 200g/m^2, cán láng OPP mờ .		x	4
56	THKM0056	Ai đáng khen hơn (នរណាគួរអោយសរសើរជាងគេ	Kích thước (540 x 790)mm; in offset 4 màu trên giấy couché, định lượng 200g/m^2, cán láng OPP mờ .		x	4
57	THKM0057	Sự tích Ao Bà Om (ប្រវត្តិគូស្រះស្រី)	Kích thước (540 x 790)mm; in offset 4 màu trên giấy couché, định lượng 200g/m^2, cán láng OPP mờ .		x	4
58	THKM0058	Cây táo thần (ដើមពុទ្រាទិព្ធ)	Kích thước (540 x 790)mm; in offset 4 màu trên giấy couché, định lượng 200g/m^2, cán láng OPP mờ .		x	4
59	THKM0059	Lúa mì (ស្រូវភោជ្ជសាលី)	Kích thước (540 x 790)mm; in offset 4 màu trên giấy couché, định lượng 200g/m^2, cán láng OPP mờ .		x	4
60	THKM0060	Anh chàng thật thà	Kích thước (540 x 790)mm; in offset 4		x	4

		(មាណពស្លូតត្រង់)	màu trên giấy couché, định lượng 200g/m^2, cán láng OPP mờ .			
61	THKM0061	Trí khôn của ta đây (នេះប្រាជ្ញារបស់យើង)	Kích thước (540 x 790)mm; in offset 4 màu trên giấy couché, định lượng 200g/m^2, cán láng OPP mờ .		x	4
VI. Tranh, ảnh tập đọc quyển 5						
62	CSKM0062	Thỏ và Cọp (ទន្សាយនិងខ្លា)	Kích thước (540 x 790)mm; in offset 4 màu trên giấy couché, định lượng 200g/m^2, cán láng OPP mờ .		x	5
63	CSKM0063	Trái bầu mẹ (ផ្លែឃ្លោកម្តាយ)	Kích thước (540 x 790)mm; in offset 4 màu trên giấy couché, định lượng 200g/m^2, cán láng OPP mờ .		x	5
64	CSKM0064	Truyện nai, cú vọ và rùa (ស្នាន់ទីទុយនិងអណ្តើក)	Kích thước (540 x 790)mm; in offset 4 màu trên giấy couché, định lượng 200g/m^2, cán láng OPP mờ .		x	5
65	CSKM0065	Con cóc kiện trời (សង្គ្រាមរវាងគីង្គក់និងតាព្រហ្ម)	Kích thước (540 x 790)mm; in offset 4 màu trên giấy couché, định lượng 200g/m^2, cán láng OPP mờ .		x	5
66	CSKM0066	Truyện Thă- nanh-chây (ធនញ្ជ័យ)	Kích thước (540 x 790)mm; in offset 4 màu trên giấy couché, định lượng 200g/m^2, cán láng OPP mờ .		x	5
67	CSKM0067	Bảo vệ môi trường (ការពារបរិស្ថាន)	Kích thước (540 x 790)mm; in offset 4 màu trên giấy couché, định lượng 200g/m^2, cán láng OPP mờ .		x	5
68	CSKM0068	Học chữ	Kích thước (540 x 790)mm; in offset 4		x	5

		(រៀនអក្សរ)	màu trên giấy couché, định lượng 200g/m^2, cán láng OPP mờ .			
69	CSKM0069	Nghệ thuật sân khấu Khmer (សិល្បៈល្ខោនខ្មែរ)	Kích thước (540 x 790)mm; in offset 4 màu trên giấy couché, định lượng 200g/m^2, cán láng OPP mờ .		x	5
70	CSKM0070	Chùa Hang (វត្តនិគ្រោធកំពង់ជ្រៃ)	Kích thước (540 x 790)mm; in offset 4 màu trên giấy couché, định lượng 200g/m^2, cán láng OPP mờ .		x	5
71	CSKM0071	Lễ hội cúng trăng (បុណ្យសំពះព្រះខែ)	Kích thước (540 x 790)mm; in offset 4 màu trên giấy couché, định lượng 200g/m^2, cán láng OPP mờ .		x	5
B. Dụng cụ						
72	THKM0072	Bộ chữ cái học âm vần thực hành tiếng Khmer.	Gồm 446 thẻ chữ, kích thước (20 x 60)mm bằng chất liệu nhựa, có gắn nam châm in chữ cái tiếng Khmer; Dùng bảng từ - Phụ âm có 33 con chữ gồm: ក ង ច ញ ត ន ប ម យ រ ល វ ស *(mỗi chữ làm 02 thẻ màu đen và 02 thẻ màu đỏ)* ខ គ ឃ ឆ ជ ឈ ដ ឋ ឌ ឍ ណ ថ ទ ធ ផ ព ភ ហ ឡ អ *(mỗi chữ làm 01 thẻ màu đen và 01 thẻ màu đỏ)*	x	x	1

			- Phụ âm ghép có 30 con chữ gồm: ង្ក ង្ខ ង្គ ង្ឆ ង្ច ង្ជ ង្ឈ ង្ញ ង្ដ ង្ឋ ង្ឌ ញ្ជ ញ្ច ញ្ឆ ញ្ឈ ណ្ដ ណ្ឋ ណ្ឌ ណ្ឍ ន្ត ន្ថ ន្ទ ន្ធ ន្ន ន្ប ន្ព ន្ភ ម្ព ម្ភ *(mỗi chữ làm 02 thẻ màu đen và 01 thẻ màu đỏ)* - Chân phụ âm có 32 con chữ gồm: ្ក ្ខ ្គ ្ឃ ្ង ្ច ្ឆ ្ជ ្ឈ ្ញ ្ដ ្ឋ ្ឌ ្ឍ ្ណ ្ត ្ថ ្ទ ្ធ ្ន ្ប ្ព ្ភ ្ម ្យ ្រ ្ល ្វ ្ស ្ហ ្ឡ *(mỗi chữ làm 02 thẻ màu đen và 01 thẻ màu đỏ)* - Nguyên âm có 25 con chữ gồm: ា ិ ី ឹ ឺ ុ ូ ួ ើ ឿ ៀ េ ែ ៃ ោ ៅ ុំ ំ ាំ ះ ិះ ៈ ុះ ោះ *(mỗi chữ làm 03 thẻ màu đen và 01 thẻ*			

			màu đỏ) - Nguyên âm bổ sung có 06 con chữ gồm: ាំ ៃ ើ បា បាំ ៘ *(mỗi chữ làm 03 thẻ màu đen và 01 thẻ màu đỏ)* - Nguyên âm độc lập có 13 con chữ gồm: ឧ ឩ ឪ ឫ ឬ ឭ ឮ ឯ ឰ ឱ ឲ ឳ *(mỗi chữ làm 01 thẻ màu đen và 01 thẻ màu đỏ)* - Dấu ngữ âm và dấu biến âm có 09 con chữ gồm: ុ ូ ួ ៈ ៉ ៊ ់ ៌ ៍ *(mỗi chữ làm 01 thẻ màu đen và 01 thẻ màu đỏ)* Thẻ được in 2 mặt (chữ màu xanh, đỏ), mặt trước in chữ cái thường, mặt sau in chữ cái hoa tương ứng.			
73	THKM0073	Bộ chữ học vần biểu diễn tiếng Khmer.	- Gồm 446 thẻ chữ, kích thước (60 x 90)mm, bằng chất liệu nhựa, có gắn nam châm in chữ cái tiếng Khmer; Dùng bảng từ - Phụ âm có 33 con chữ gồm:	x	x	1

			កងចញតនបមយរលវស *(mỗi chữ làm 02 thẻ màu đen và 02 thẻ màu đỏ)* ខគឃឆជឈដឋឌណាថទ ធនពភហ ឡ អ *(mỗi chữ làm 01 thẻ màu đen và 01 thẻ màu đỏ)* - Phụ âm ghép có 30 con chữ gồm: ង្ក ង្ខ ង្ច ង្ឆ ង្ជ ង្ឈ ង្ញ ង្ដ ង្ឋ ង្ឌ ញ្ច ញ្ឆ ញ្ជ ញ្ឈ ន្ត្រ ន្ទ្រ ណ្ត ណ្ឋ ណ្ឌ ណ្ឍ ន្ត ន្ថ ន្ទ ន្ធ ន្ន ន្ត្រ ន្ទ្រ ម្ព ម្ភ *(mỗi chữ làm 02 thẻ màu đen và 01 thẻ màu đỏ)* - Chân phụ âm có 32 con chữ gồm: [illegible]			

			្ *(mỗi chữ làm 02 thẻ màu đen và 01 thẻ màu đỏ)* - Nguyên âm có 25 con chữ gồm: ា ិ ី ឹ ឺ ុ ូ ួ ើ ឿ ៀ េ ែ ៃ ោ ៅ ុំ ំ ាំ ះ ិៈ ៈ ុៈ ោៈ *(mỗi chữ làm 03 thẻ màu đen và 01 thẻ màu đỏ)* - Nguyên âm bổ sung có 06 con chữ gồm: ឿៈ ៃៈ ើៈ ា ាំ ៅ *(mỗi chữ làm 03 thẻ màu đen và 01 thẻ màu đỏ)* - Nguyên âm độc lập có 13 con chữ gồm: ឧ ឩ ឪ ឫ ឬ ឭ ឮ ឯ ឰ ឱ ឲ ឳ *(mỗi chữ làm 01 thẻ màu đen và 01 thẻ màu đỏ)* - Dấu ngữ âm và dấu biến âm có 09 con chữ gồm:			

			ố ổ ố ồ ọ: ố ọ ộ ỗ *(mỗi chữ làm 01 thẻ màu đen và 01 thẻ màu đỏ)* Thẻ được in 2 mặt (chữ màu xanh, đỏ), mặt trước in chữ cái thường, mặt sau in chữ cái hoa tương ứng.			
C. Băng đĩa						
74	THKM0074	Lễ hội của dân tộc Khmer	Chuẩn VCD hoặc DVD có nội dung (Lễ Sen Đôn ta;Chôl chơ năm thmây; Lễ Hội đua bò (ở An Giang); Lễ Hội đua ghe ngo (ở Sóc Trăng), âm thanh stereo, hình ảnh đẹp, chất lượng tốt, công nghệ dập, in màu trực tiếp trên mặt đĩa, vỏ đựng bằng nhựa cứng, trong. Nhãn bìa mặt trước và mặt sau bằng giấy in màu có ghi danh mục các đoạn Video.		x	2,3
75	THKM0075	Tranh ảnh	Tranh ảnh điện tử về mẫu chữ, âm vần, tập đọc, kể chuyện… và hướng dẫn sử dụng tranh bằng video (tranh ảnh từ thiết bị số 1 đến số 73)		x	1,2,3,4
			tập đọc, kể chuyện… và hướng dẫn sử dụng tranh bằng video (tranh ảnh từ thiết bị số 1 đến số 71)			

BỘ GIÁO DỤC VÀ ĐÀO TẠO

CỘNG HÒA XÃ HỘI CHỦ NGHĨA VIỆT NAM
Độc lập – Tự do – Hạnh phúc

DANH MỤC
THIẾT BỊ DẠY HỌC TỐI THIỂU MÔN TIẾNG BAHNAR CẤP TIỂU HỌC
(Ban hành kèm theo Thông tư số 37 /2014/TT-BGDĐT ngày 02 tháng 12 năm 2014 của Bộ trưởng Bộ Giáo dục và Đào tạo)

STT	Mã thiết bị	Tên thiết bị	Mô tả chi tiết	Đối tượng sử dụng		Dùng cho quyển
				Học sinh	Giáo viên	
A. Tranh, ảnh						
I. Các mẫu chữ cái						
1	THBA001	Bộ mẫu chữ viết tiếng Bahnar	Gồm 2 tờ, kích thước (540 x 790)mm; in offset 4 màu trên giấy couché, định lượng 200g/m^2, cán láng OPP mờ: - Chữ in hoa viết đứng nét đều và chữ viết thường nét đứng, đều; - Chữ in hoa viết đứng, nét thanh đậm và chữ viết thường nét đứng, thanh đậm. a, ă, â, ẫ, b, ƀ, č, d, đ, e, ê, ĕ, ễ, g, h, i, ĭ, j, k, l, m, n, o, ô, ơ, ŏ, ỗ, ở, p, r, s, t, u, ư, ŭ, ữ, w, y.		x	1,2
2	THBA002	Bộ chữ dạy tập viết	Gồm 16 tờ, kích thước (210 x 290)mm; in từng chữ cái trên giấy couché, định lượng 200g/m^2 cán láng OPP mờ. ă, â, ẫ, ƀ, ch, ĕ, ễ, ĭ, j, ŏ, ỗ, ở, ư, ŭ, ữ, w.		x	1,2
II. Tranh, ảnh quyển 1						
1. Phần học vần						
3	THBA003	Cái đơm (Pam)	Kích thước (290x420)mm dung sai 10mm, in offset 4 màu trên giấy couché, định lượng 200g/m2; cán láng OPP mờ.		x	1
4	THBA004	Cái rổ xúc cá	Kích thước (290x420)mm dung sai 10mm, in offset 4 màu		x	1

		(Grang)	trên giấy couché, định lượng 200g/m2; cán láng OPP mờ.			
5	THBA005	Con báo (Kla djrang)	Kích thước (290x420)mm dung sai 10mm, in offset 4 màu trên giấy couché, định lượng 200g/m2; cán láng OPP mờ.		x	1
6	THBA006	(Con công) Hơmră	Kích thước (290x420)mm dung sai 10mm, in offset 4 màu trên giấy couché, định lượng 200g/m2; cán láng OPP mờ.		x	1
7	THBA007	Nhà chô (Pra)	Kích thước (290x420)mm dung sai 10mm, in offset 4 màu trên giấy couché, định lượng 200g/m2; cán láng OPP mờ.		x	1
8	THBA008	Cái xọt (Bŭng)	Kích thước (290x420)mm dung sai 10mm, in offset 4 màu trên giấy couché, định lượng 200g/m2; cán láng OPP mờ.		x	1
9	THBA009	Con gấu (Chơgơu)	Kích thước (290x420)mm dung sai 10mm, in offset 4 màu trên giấy couché, định lượng 200g/m2; cán láng OPP mờ.		x	1
10	THBA010	Cái gùi (Jak)	Kích thước (290x420)mm dung sai 10mm, in offset 4 màu trên giấy couché, định lượng 200g/m2; cán láng OPP mờ.		x	1
11	THBA011	Bỏ rác vào thùng (Tŭk râm rĕk)	Kích thước (290x420)mm dung sai 10mm, in offset 4 màu trên giấy couché, định lượng 200g/m2; cán láng OPP mờ.		x	1
12	THBA012	Đan xọt (Tanh pŭng)	Kích thước (290x420)mm dung sai 10mm, in offset 4 màu trên giấy couché, định lượng 200g/m2; cán láng OPP mờ.		x	1
13	THBA013	Cây dương xỉ (Kơtonh)	Kích thước (290x420)mm dung sai 10mm, in offset 4 màu trên giấy couché, định lượng 200g/m2; cán láng OPP mờ.		x	1
14	THBA014	Con rắn (Bih)	Kích thước (290x420)mm dung sai 10mm, in offset 4 màu trên giấy couché, định lượng 200g/m2; cán láng OPP mờ.		x	1
15	THBA015	Cái cày ('Long pơčoh)	Kích thước (290x420)mm dung sai 10mm, in offset 4 màu trên giấy couché, định lượng 200g/m2; cán láng OPP mờ.		x	1
16	THBA016	Cái gùi đàn ông (Krôh)	Kích thước (290x420)mm dung sai 10mm, in offset 4 màu trên giấy couché, định lượng 200g/m2; cán láng OPP mờ.		x	1
17	THBA017	Cái gùi phụ nữ (Krôh)	Kích thước (290x420)mm dung sai 10mm, in offset 4 màu trên giấy couché, định lượng 200g/m2; cán láng OPP mờ.		x	1
18	THBA018	Cái chài (Jal)	Kích thước (290x420)mm dung sai 10mm, in offset 4 màu trên giấy couché, định lượng 200g/m2; cán láng OPP mờ.		x	1
19	THBA019	Cái khiên (Khêl)	Kích thước (290x420)mm dung sai 10mm, in offset 4 màu trên giấy couché, định lượng 200g/m2; cán láng OPP mờ.		x	1

20	THBA020	Con chim mía (Sem tel)	Kích thước (290x420)mm dung sai 10mm, in offset 4 màu trên giấy couché, định lượng 200g/m2; cán láng OPP mờ.		x	1
21	THBA021	Cái thuổng ('Ñik sir)	Kích thước (290x420)mm dung sai 10mm, in offset 4 màu trên giấy couché, định lượng 200g/m2; cán láng OPP mờ.		x	1
22	THBA022	Cái bừa ('Long khôr)	Kích thước (290x420)mm dung sai 10mm, in offset 4 màu trên giấy couché, định lượng 200g/m2; cán láng OPP mờ.		x	1
23	THBA023	Quả chòi mòi (Hơia)	Kích thước (290x420)mm dung sai 10mm, in offset 4 màu trên giấy couché, định lượng 200g/m2; cán láng OPP mờ.		x	1
24	THBA024	Cái xa kéo sợi (Hiơ)	Kích thước (290x420)mm dung sai 10mm, in offset 4 màu trên giấy couché, định lượng 200g/m2; cán láng OPP mờ.		x	1
25	THBA025	Cho gà ăn (Hiĕm)	Kích thước (290x420)mm dung sai 10mm, in offset 4 màu trên giấy couché, định lượng 200g/m2; cán láng OPP mờ.		x	1
26	THBA026	Cây khoai môn (Rơbua)	Kích thước (290x420)mm dung sai 10mm, in offset 4 màu trên giấy couché, định lượng 200g/m2; cán láng OPP mờ.		x	1
27	THBA027	Làm rơi (Huăng)	Kích thước (290x420)mm dung sai 10mm, in offset 4 màu trên giấy couché, định lượng 200g/m2; cán láng OPP mờ.		x	1
28	THBA028	Bộ trang phục truyền thống của người Bahnar (Tơmam pơyua lâm ŭnh hnam dih kon Bahnar)	Kích thước (540x790)mm dung sai 10mm, in offset 4 màu trên giấy couché, định lượng 200g/m2; cán láng OPP mờ.		x	1,2,3
29	THBA029	Nhạc cụ truyền thống của người Bahnar (Tơmam ngôi pơxõ dih kon Bahnar)	Kích thước (540x790)mm dung sai 10mm, in offset 4 màu trên giấy couché, định lượng 200g/m2; cán láng OPP mờ.		x	1,2,3
30	THBA030	Dụng cụ lao động của người Bahnar (Tơmam pơ yua	Kích thước (540x790)mm dung sai 10mm, in offset 4 màu trên giấy couché, định lượng 200g/m2; cán láng OPP mờ.		x	1,2,3

		lâm ŭnh hnam dih kon Bahnar)				
2. Tranh tập đọc						
31	THBA031	Bế em (Rong oh)	Kích thước (540x790)mm dung sai 10mm, in offset 4 màu trên giấy couché, định lượng 200g/m2; cán láng OPP mờ.		x	1
32	THBA032	Gia đình tôi (Ŭnh hnam ñôn)	Kích thước (540x790)mm dung sai 10mm, in offset 4 màu trên giấy couché, định lượng 200g/m2; cán láng OPP mờ.		x	1
33	THBA033	Đan gùi, dệt vải (Tanh)	Kích thước (540x790)mm dung sai 10mm, in offset 4 màu trên giấy couché, định lượng 200g/m2; cán láng OPP mờ.		x	1
34	THBA034	Dụng cụ gia đình (Khong păng tơmam lâm hnam)	Kích thước (540x790)mm dung sai 10mm, in offset 4 màu trên giấy couché, định lượng 200g/m2; cán láng OPP mờ.		x	1
35	THBA035	Cha nhắc con học bài (Bôk hŏk wă pơm kiơ)	Kích thước (540x790)mm dung sai 10mm, in offset 4 màu trên giấy couché, định lượng 200g/m2; cán láng OPP mờ.		x	1
36	THBA036	Cây bông vải (Brai kơpaih)	Kích thước (540x790)mm dung sai 10mm, in offset 4 màu trên giấy couché, định lượng 200g/m2; cán láng OPP mờ.		x	1
37	THBA037	Mùa gặt lúa (Pơyan kăt ba)	Kích thước (540x790)mm dung sai 10mm, in offset 4 màu trên giấy couché, định lượng 200g/m2; cán láng OPP mờ.		x	1
38	THBA038	Nồi đất (Gŏ teh)	Kích thước (540x790)mm dung sai 10mm, in offset 4 màu trên giấy couché, định lượng 200g/m2; cán láng OPP mờ.		x	1
III. Tranh, ảnh quyển 2						
1. Tranh tập đọc						
39	THBA039	Học chữ (Hŏk ču)	Kích thước (540x790)mm dung sai 10mm, in offset 4 màu trên giấy couché, định lượng 200g/m2; cán láng OPP mờ.		x	2
40	THBA040	Làng Sitơ có điện (Polei Sitơ đĕi ŭñ lơtrĭk)	Kích thước (540x790)mm dung sai 10mm, in offset 4 màu trên giấy couché, định lượng 200g/m2; cán láng OPP mờ.		x	2
41	THBA041	Lễ hội đêm rằm (Pơnil pơyan	Kích thước (540x790)mm dung sai 10mm, in offset 4 màu trên giấy couché, định lượng 200g/m2; cán láng OPP mờ.		x	2

		puih)				
42	THBA042	Mừng lúa mới (Et ba 'nao)	Kích thước (540x790)mm dung sai 10mm, in offset 4 màu trên giấy couché, định lượng 200g/m2; cán láng OPP mờ.		x	2
43	THBA043	Thị xã Kon Tum (Thĩ sah Kon Tum)	Kích thước (540x790)mm dung sai 10mm, in offset 4 màu trên giấy couché, định lượng 200g/m2; cán láng OPP mờ.		x	2
44	THBA044	Lễ cầu mưa (Giĕng că đak)	Kích thước (540x790)mm dung sai 10mm, in offset 4 màu trên giấy couché, định lượng 200g/m2; cán láng OPP mờ.		x	2
45	THBA045	Thác Ia ly (čơkơi Ia li)	Kích thước (540x790)mm dung sai 10mm, in offset 4 màu trên giấy couché, định lượng 200g/m2; cán láng OPP mờ.		x	2
2. Tranh kể chuyện						
46	THBA046	Trú mưa (Thoi yơ oeĭ gơh găl)	Kích thước (540x790)mm dung sai 10mm, in offset 4 màu trên giấy couché, định lượng 200g/m2; cán láng OPP mờ.		x	2
47	THBA047	Sự tích đàn Klông pŭt (Ră gah pah pơng klông pŭt)	Kích thước (540x790)mm dung sai 10mm, in offset 4 màu trên giấy couché, định lượng 200g/m2; cán láng OPP mờ.		x	2
48	THBA048	Ba anh em dũng cảm (Pêng 'nu khìn pran)	Kích thước (540x790)mm dung sai 10mm, in offset 4 màu trên giấy couché, định lượng 200g/m2; cán láng OPP mờ.		x	2
49	THBA049	Chàng Rùa (Dăm cop)	Kích thước (540x790)mm dung sai 10mm, in offset 4 màu trên giấy couché, định lượng 200g/m2; cán láng OPP mờ.		x	2
50	THBA050	Núi cười (Kông 'nă)	Kích thước (540x790)mm dung sai 10mm, in offset 4 màu trên giấy couché, định lượng 200g/m2; cán láng OPP mờ.		x	2
51	THBA051	Hai anh tài giỏi (Bar 'nu 'ñong oh jang rơgĕi)	Kích thước (540x790)mm dung sai 10mm, in offset 4 màu trên giấy couché, định lượng 200g/m2; cán láng OPP mờ.		x	2
52	THBA052	Hrĭt và Ông Rơh (Hrĭt păng bok Rơh)	Kích thước (540x790)mm dung sai 10mm, in offset 4 màu trên giấy couché, định lượng 200g/m2; cán láng OPP mờ.		x	2

IV. Tranh, ảnh quyển 3						
1. Tranh tập đọc						
53	THBA053	Xây dựng lớp học (Bỡ hơthăm lăm hŏk)	Kích thước (540x790)mm dung sai 10mm, in offset 4 màu trên giấy couché, định lượng 200g/m2; cán láng OPP mờ.		x	3
54	THBA054	Vệ sinh môi trường (Wei wer trong)	Kích thước (540x790)mm dung sai 10mm, in offset 4 màu trên giấy couché, định lượng 200g/m2; cán láng OPP mờ.		x	3
55	THBA055	Anh chị em (Ñŏng păng pơ maĭ ĭnh)maĭ ĭnh)	Kích thước (540x790)mm dung sai 10mm, in offset 4 màu trên giấy couché, định lượng 200g/m2; cán láng OPP mờ.		x	3
56	THBA056	Bảo vệ rừng (Wei bri)	Kích thước (540x790)mm dung sai 10mm, in offset 4 màu trên giấy couché, định lượng 200g/m2; cán láng OPP mờ.		x	3
57	THBA057	Đội cồng chiêng (Khul čêng hơxuang)	Kích thước (540x790)mm dung sai 10mm, in offset 4 màu trên giấy couché, định lượng 200g/m2; cán láng OPP mờ.		x	3
58	THBA058	Lễ mừng lúa mới (Et sa ba ,nao)	Kích thước (540x790)mm dung sai 10mm, in offset 4 màu trên giấy couché, định lượng 200g/m2; cán láng OPP mờ.		x	3
59	THBA059	Tuốt lúa (Kĕč ba gơh sŏ)	Kích thước (540x790)mm dung sai 10mm, in offset 4 màu trên giấy couché, định lượng 200g/m2; cán láng OPP mờ.		x	3
60	THBA060	Làng Kơ Tu (Kon KơTu pơleĭ ,nao)	Kích thước (540x790)mm dung sai 10mm, in offset 4 màu trên giấy couché, định lượng 200g/m2; cán láng OPP mờ.		x	3
2. Tranh kể chuyện						
61	THBA061	Thỏ, Chó Sói và Cáo (Tơ pai, Kŏ so păng čar)	Kích thước (540x790)mm dung sai 10mm, in offset 4 màu trên giấy couché, định lượng 200g/m2; cán láng OPP mờ.		x	3
62	THBA062	Bảo vệ chim (Brâk mơnat)	Kích thước (540x790)mm dung sai 10mm, in offset 4 màu trên giấy couché, định lượng 200g/m2; cán láng OPP mờ.		x	3
63	THBA063	Bà cháu (Yă sâu)	Kích thước (540x790)mm dung sai 10mm, in offset 4 màu trên giấy couché, định lượng 200g/m2; cán láng OPP mờ.		x	3
64	THBA064	Kể về A Sanh (A	Kích thước (540x790)mm dung sai 10mm, in offset 4 màu		x	3

		Sañ)	trên giấy couché, định lượng 200g/m2; cán láng OPP mờ.			
65	THBA065	Chàng trai tài giỏi (Tơ dăm gơh rơgěi)	Kích thước (540x790)mm dung sai 10mm, in offset 4 màu trên giấy couché, định lượng 200g/m2; cán láng OPP mờ.		x	3
66	THBA066	Giông mồ côi (Giông pơ ti)	Kích thước (540x790)mm dung sai 10mm, in offset 4 màu trên giấy couché, định lượng 200g/m2; cán láng OPP mờ.		x	3
B. Dụng cụ						
67	THBA067	Bộ chữ học vần thực hành tiếng Bahnar	- Gồm 155 thẻ chữ, kích thước (20 x 60)mm, in 38 chữ cái tiếng Bahnar, cỡ 72 gồm: ă, j, d, đ (3 thẻ); č, o, ô (5 thẻ); i, g, k, n, u, ñ, p, ơ, r, t, s (6 thẻ); a, h, l, m (10 thẻ); ê (13 thẻ); phụ âm tắc thanh hầu: ‘b, ‘l, ‘m, ‘n, ‘ng, ‘ñ, ‘y (1 thẻ), 'w (3 thẻ). Dấu hình vầng trăng khuyết (˘) dấu nhấn (‘). Thẻ tổ hợp phụ âm đôi, âm ba: bl, br, čr, dr, gl, gr, hl, hm, hmr, hn, hng, hnh, hr, j, jr, kh, kl, kr, ml, mr, ngl, ngr, ph, pl, pr, th, tr.: bl, br, čr, dr, gl, gr, hl, hm, hmr, hn, hng, hnh, hr, j, jr, kh, kl, kr, ml, mr, ngl, ngr, ph, pl, pr, th, tr. Thẻ được in 2 mặt (chữ màu xanh, đỏ), mặt trước in chữ cái thường, mặt sau in chữ cái hoa tương ứng.	x		1
68	THBA068	Bộ chữ học vần biểu diễn tiếng Bahnar	- Gồm 155 thẻ chữ, kích thước (60 x 90)mm, in 38 chữ cái tiếng Bahnar, cỡ 150 gồm: ă, j, d, đ (3 thẻ); č, o, ô (5 thẻ); i, g, k, n, u, ñ, p, ơ, r, t, s (6 thẻ); a, h, l, m (10 thẻ); ê (13 thẻ); phụ âm tắc thanh hầu: ‘b, ‘l, ‘m, ‘n, ‘ng, ‘ñ, và cả ‘y và ‘w (3 thẻ). Dấu hình vầng trăng khuyết (˘) dấu nhấn (‘). Thẻ tổ hợp phụ âm đôi, âm ba: bl, br, čr, dr, gl, gr, hl, hm, hmr, hn, hng, hnh, hr, j, jr, kh, kl, kr, ml, mr, ngl, ngr, ph, pl, pr, th, tr.: bl, br, čr, dr, gl, gr, hl, hm, hmr, hn, hng, hnh, hr, j, jr, kh, kl, kr, ml, mr, ngl, ngr, ph, pl, pr, th, tr. Thẻ được in 2 mặt (chữ màu xanh, đỏ), mặt trước in chữ cái thường, mặt sau in chữ cái hoa tương ứng.		x	1

			- Bảng phụ có 8 thanh nẹp gắn chữ (8 dòng), kích thước (1000 x 900) mm.			
C. Băng đĩa						
69	THBA069	Lễ hội	Chuẩn VCD hoặc DVD có nội dung (Lễ bỏ mả; Lễ tạ ơn cha mẹ; Lễ ăn mừng nhà mới) âm thanh stereo, hình ảnh đẹp, chất lượng tốt, công nghệ dập, in màu trực tiếp trên mặt đĩa, vỏ đựng bằng nhựa cứng, trong. Nhãn bìa mặt trước và mặt sau bằng giấy in màu có ghi danh mục các đoạn Video.		x	2,3
70	THBA070	Nghề truyền thống Bahnar	Chuẩn VCD hoặc DVD có nội dung (Nghề dệt thổ cẩm; Nghề gốm) âm thanh stereo, hình ảnh đẹp, chất lượng tốt, công nghệ dập, in màu trực tiếp trên mặt đĩa, vỏ đựng bằng nhựa cứng, trong. Nhãn bìa mặt trước và mặt sau bằng giấy in màu có ghi danh mục các đoạn Video.		x	2,3
71	THBA071	Tranh ảnh	Tranh ảnh điện tử về mẫu chữ, âm vần, tập đọc, kể chuyện và hướng dẫn sử dụng (tranh ảnh thiết bị từ số 1 đến số 68).		x	1,2,3

BỘ GIÁO DỤC VÀ ĐÀO TẠO

CỘNG HOÀ XÃ HỘI CHỦ NGHĨA VIỆT NAM
Độc lập - Tự do - Hạnh phúc

DANH MỤC
THIẾT BỊ DẠY HỌC TỐI THIỂU MÔN TIẾNG JRAI CẤP TIỂU HỌC
(Ban hành theo Thông tư số 37/2014/TT-BGDĐT ngày 02 tháng 11 năm 2014 của Bộ trưởng Bộ Giáo dục và Đào tạo)

TT	Mã thiết bị	Tên thiết bị	Mô tả chi tiết	Đối tượng sử dụng		Dùng cho quyển
				Học sinh	Giáo viên	
A. Tranh, ảnh						
I. Các mẫu chữ cái						
1	THJR001	Bộ mẫu chữ viết tiếng Jrai.	Gồm 2 tờ, kích thước (540 x 790)mm; in offset 4 màu trên giấy couché, định lượng 200g/m^2, cán láng OPP mờ: 1. Chữ in hoa viết đứng nét đều và chữ viết thường nét đứng, đều; 2. Chữ in hoa viết đứng, nét thanh đậm và chữ viết thường nét đứng, thanh đậm. a, ă, â, ẫ, b, ƀ, č, d, đ, e, ê, ĕ, ễ, g, h, i, ĭ, j, k, l, m, n, o, ô, ơ, ŏ, ỗ, ở, p, r, s, t, u, ư, ŭ, ử, w, y.		x	1,2
2	THJR002	Bộ chữ dạy tập viết tiếng Jrai.	Gồm 10 tờ, kích thước (210 x 290)mm; in từng chữ cái trên giấy couché, định lượng 200g/m^2: ẫ, ƀ,ĕ, ễ, ĭ, ŏ, ỗ, ở, ŭ, ử		x	1,2

II. Tranh, ảnh quyển I						
1. Phần học vần						
3	THJR003	Cái thuyền (Song)	Kích thước (420 x 290)mm; in offset 4 màu trên giấy couché, định lượng 200g/m^2, cán láng OPP mờ.		x	1
4	THJR004	Cái đó bắt cá (Rôp)	Kích thước (420 x 290)mm; in offset 4 màu trên giấy couché, định lượng 200g/m^2, cán láng OPP mờ.		x	1
5	THJR005	Con chim yểng (Čim jông)	Kích thước (420 x 290)mm; in offset 4 màu trên giấy couché, định lượng 200g/m^2, cán láng OPP mờ.		x	1
6	THJR006	Cái gùi (Bai)	Kích thước (420 x 290)mm; in offset 4 màu trên giấy couché, định lượng 200g/m^2, cán láng OPP mờ.		x	1
7	THJR007	Con cú muỗi (Bak)	Kích thước (420 x 290)mm; in offset 4 màu trên giấy couché, định lượng 200g/m^2, cán láng OPP mờ.		x	1
8	THJR008	Cây gạo (Blang dap)	Kích thước (420 x 290)mm; in offset 4 màu trên giấy couché, định lượng 200g/m^2, cán láng OPP mờ.		x	1
9	THJR009	Cái lưới quăng (cái chài) (Jal)	Kích thước (420 x 290)mm; in offset 4 màu trên giấy couché, định lượng 200g/m^2, cán láng OPP mờ.		x	1
10	THJR010	Cây vạn tuế (Brah)	Kích thước (420 x 290)mm; in offset 4 màu trên giấy couché, định lượng 200g/m^2, cán láng OPP mờ.		x	1
11	THJR011	Con chim sáo Čim črach	Kích thước (420 x 290)mm; in offset 4 màu trên giấy couché, định lượng 200g/m^2, cán láng OPP mờ.		x	1
12	THJR012	Con báo (Djrang)	Kích thước (420 x 290)mm; in offset 4 màu trên giấy couché, định lượng 200g/m^2, cán láng OPP mờ.		x	1
13	THJR013	Con sơn dương (Keh)	Kích thước (420 x 290)mm; in offset 4 màu trên giấy couché, định lượng 200g/m^2, cán láng OPP mờ.		x	1
14	THJR014	Chim thợ may (Čim tel)	Kích thước (420 x 290)mm; in offset 4 màu trên giấy couché, định lượng 200g/m^2, cán láng OPP mờ.		x	1
15	THJR015	Rẫy (Hma)	Kích thước (420 x 290)mm; in offset 4 màu trên giấy couché, định lượng 200g/m^2, cán láng OPP mờ.		x	1

16	THJR016	Chim bồng chanh (Čim tiah)	Kích thước (420 x 290)mm; in offset 4 màu trên giấy couché, định lượng 200g/m^2, cán láng OPP mờ.		x	1
17	THJR017	Chim diao (Čim diao)	Kích thước (420 x 290)mm; in offset 4 màu trên giấy couché, định lượng 200g/m^2, cán láng OPP mờ.		x	1
18	THJR018	Cái diều (Klang)	Kích thước (420 x 290)mm; in offset 4 màu trên giấy couché, định lượng 200g/m^2, cán láng OPP mờ.		x	1
19	THJR019	Cái giỏ lưới (Sreh)	Kích thước (420 x 290)mm; in offset 4 màu trên giấy couché, định lượng 200g/m^2, cán láng OPP mờ.		x	1
20	THJR020	Con diều hâu (Tlang)	Kích thước (420 x 290)mm; in offset 4 màu trên giấy couché, định lượng 200g/m^2, cán láng OPP mờ.		x	1
21	THJR021	Con hoăng (Djruah)	Kích thước (420 x 290)mm; in offset 4 màu trên giấy couché, định lượng 200g/m^2, cán láng OPP mờ.		x	1
22	THJR022	Con kỳ nhông (King kuai)	Kích thước (420 x 290)mm; in offset 4 màu trên giấy couché, định lượng 200g/m^2, cán láng OPP mờ.		x	1
23	THJR023	Cái lưới dăng (Hñual)	Kích thước (420 x 290)mm; in offset 4 màu trên giấy couché, định lượng 200g/m^2, cán láng OPP mờ.		x	1
24	THJR024	Con vượn (Kuanh)	Kích thước (420 x 290)mm; in offset 4 màu trên giấy couché, định lượng 200g/m^2, cán láng OPP mờ.		x	1
25	THJR025	Con tê tê (Brul)	Kích thước (420 x 290)mm; in offset 4 màu trên giấy couché, định lượng 200g/m^2, cán láng OPP mờ.		x	1
26	THJR026	Cái chòi (Pưk)	Kích thước (420 x 290)mm; in offset 4 màu trên giấy couché, định lượng 200g/m^2, cán láng OPP mờ.		x	1
27	THJR027	Cây bo bo (Kơtor) ngư	Kích thước (420 x 290)mm; in offset 4 màu trên giấy couché, định lượng 200g/m^2, cán láng OPP mờ.		x	1
28	THJR028	Bình minh (Bơbring)	Kích thước (420 x 290)mm; in offset 4 màu trên giấy couché, định lượng 200g/m^2, cán láng OPP mờ.		x	1
29	THJR029	Con rồng (Jơgrai)	Kích thước (420 x 290)mm; in offset 4 màu trên giấy couché, định lượng 200g/m^2, cán láng OPP mờ.		x	1

2. Tranh tập đọc						
30	THJR030	Trường của chúng em (Sang hră mơi)	Kích thước (540 x 790)mm; in offset 4 màu trên giấy couché, định lượng 200g/m^2, cán láng OPP mờ.		x	1
31	THJR031	Em đi học (Kâo nao hrăm hră)	Kích thước (540 x 790)mm; in offset 4 màu trên giấy couché, định lượng 200g/m^2, cán láng OPP mờ.		x	1
32	THJR032	Ai là người sinh thành (Hlơi pơjing ta)	Kích thước (540 x 790)mm; in offset 4 màu trên giấy couché, định lượng 200g/m^2, cán láng OPP mờ.		x	1
33	THJR033	Chiêng trống (Čing hơgor)	Kích thước (540 x 790)mm; in offset 4 màu trên giấy couché, định lượng 200g/m^2, cán láng OPP mờ.		x	1
34	THJR034	Dệt thổ cẩm (Mơñam mrai)	Kích thước (540 x 790)mm; in offset 4 màu trên giấy couché, định lượng 200g/m^2, cán láng OPP mờ.		x	1
35	THJR035	Nước giọt (Ia čơnang)	Kích thước (540 x 790)mm; in offset 4 màu trên giấy couché, định lượng 200g/m^2, cán láng OPP mờ.		x	1
36	THJR036	ADun Pa (Ayun Pa)	Kích thước (540 x 790)mm; in offset 4 màu trên giấy couché, định lượng 200g/m^2, cán láng OPP mờ.		x	1
III. Tranh, ảnh quyển 2						
1. Tranh tập đọc						
37	THJR037	Tháng ba Tây nguyên (Blan tlâo Lon Dap kơdư)	Kích thước (540 x 790)mm; in offset 4 màu trên giấy couché, định lượng 200g/m^2, cán láng OPP mờ.		x	2
38	THJR038	Nhạc cụ truyền thống Jrai (Tơlơi kơdrưh ang Jrai)	Kích thước (540 x 790)mm; in offset 4 màu trên giấy couché, định lượng 200g/m^2, cán láng OPP mờ.		x	2
39	THJR039	Thác Ia Li (Drai Ia Li)	Kích thước (540 x 790)mm; in offset 4 màu trên giấy couché, định lượng 200g/m^2, cán láng OPP mờ.		x	2
2. Tranh kể chuyện						
40	THJR040	Thỏ và ốc sên	Kích thước (540 x 790)mm; in offset 4 màu trên giấy		x	2

		(Pai hang Pũi)	couché, định lượng 200g/m^2, cán láng OPP mờ.			
41	THJR041	Đánh thức ông mặt trời (Iâo yang hrơi tơgŭ)	Kích thước (540 x 790)mm; in offset 4 màu trên giấy couché, định lượng 200g/m^2, cán láng OPP mờ.		x	2
42	THJR042	Loài chim học làm tổ (Djuai čim hrăm ngă hruh)	Kích thước (540 x 790)mm; in offset 4 màu trên giấy couché, định lượng 200g/m^2, cán láng OPP mờ.		x	2
43	THJR043	Mẹ lúa (Amĩ pơdai)	Kích thước (540 x 790)mm; in offset 4 màu trên giấy couché, định lượng 200g/m^2, cán láng OPP mờ.		x	2
44	THJR044	Chàng Rùa (Dam Krua)	Kích thước (540 x 790)mm; in offset 4 màu trên giấy couché, định lượng 200g/m^2, cán láng OPP mờ.		x	2
45	THJR045	Hạt lúa và cô gái (Asar braih hang dra hiam)	Kích thước (540 x 790)mm; in offset 4 màu trên giấy couché, định lượng 200g/m^2, cán láng OPP mờ.		x	2
46	THJR046	Chàng Rit (Rit)	Kích thước (540 x 790)mm; in offset 4 màu trên giấy couché, định lượng 200g/m^2, cán láng OPP mờ.		x	2
47	THJR047	Chàng Drit lấy vợ (Drit mâo mŏ)	Kích thước (540 x 790)mm; in offset 4 màu trên giấy couché, định lượng 200g/m^2, cán láng OPP mờ.		x	2
48	THJR048	Ngăn nắp (Rơguat)	Kích thước (540 x 790)mm; in offset 4 màu trên giấy couché, định lượng 200g/m^2, cán láng OPP mờ.		x	2
IV. Tranh, ảnh quyển 3						
1. Tranh tập đọc						
49	THJR049	Bác Duai ăn mừng nhà mới (Wa Duai đĩ dŏ sang)	Kích thước (540 x 790)mm; in offset 4 màu trên giấy couché, định lượng 200g/m^2, cán láng OPP mờ.		x	3
50	THJR050	Nhà sàn (Sang kơdlông)	Kích thước (540 x 790)mm; in offset 4 màu trên giấy couché, định lượng 200g/m^2, cán láng OPP mờ.		x	3
51	THJR051	Ngày hội đua voi (Hrơi pơplông đĩ	Kích thước (540 x 790)mm; in offset 4 màu trên giấy couché, định lượng 200g/m^2, cán láng OPP mờ.		x	3

		rơman)				
52	THJR052	Lễ tạ ơn bố mẹ (Lih amĩ ama)	Kích thước (540 x 790)mm; in offset 4 màu trên giấy couché, định lượng 200g/m^2, cán láng OPP mờ.		x	3
53	THJR053	Trang phục người Jrai (Gơnam pơhrup djuai ania Jrai)	Kích thước (540 x 790)mm; in offset 4 màu trên giấy couché, định lượng 200g/m^2, cán láng OPP mờ.		x	3
54	THJR054	Người sáng tạo bộ chữ Jrai (Pô pơčeh bôh hră Jrai)	Kích thước (540 x 790)mm; in offset 4 màu trên giấy couché, định lượng 200g/m^2, cán láng OPP mờ.		x	3
2. Tranh kể chuyện						
55	THJR055	Thầy giáo mẫu mực (Nai hiam klă)	Kích thước (540 x 790)mm; in offset 4 màu trên giấy couché, định lượng 200g/m^2, cán láng OPP mờ.		x	3
56	THJR056	Rit và Vua (Rit hang Pơtao)	Kích thước (540 x 790)mm; in offset 4 màu trên giấy couché, định lượng 200g/m^2, cán láng OPP mờ.		x	3
B. Dụng cụ						
57	THJR057	Bộ chữ cái học âm vần thực hành tiếng Jrai.	Gồm 92 thẻ chữ, kích cỡ (20 x 60) mm bằng chất liệu nhựa in 37 chữ cái tiếng Jrai, cỡ 72: a, m (6 thẻ); i (5 thẻ); d, o (4 thẻ); k, â (3 thẻ); ă, b, ƀ, č, đ, e, ĕ , ê, ễ , g, h, ĭ, j, l, n, ŏ , ô, ỗ , ơ, ỡ, p, r, s, t, u, ŭ , ư, ữ , w, y (2 thẻ).	x		1
58	THJR058	Bộ chữ học vần biểu diễn tiếng Jrai.	Gồm 92 thẻ chữ, kích cỡ (60 x 90) mm bằng chất liệu nhựa in 37 chữ cái tiếng Jrai, cỡ 72: a, m (6 thẻ); i (5 thẻ); d, o (4 thẻ); k, â (3 thẻ); ă, b, ƀ, č, đ, e, ĕ , ê, ễ , g, h, ĭ, j , l, n, ŏ , ô, ỗ , ơ, ỡ, p, r, s, t, u, ŭ , ư, ữ , w, y (2 thẻ). Thẻ được in 2 mặt (chữ màu xanh, đỏ), mặt trước in chữ cái thường, mặt sau in chữ cái hoa tương		x	1

			ứng. - Bảng phụ có 8 thanh nẹp gắn chữ (8 dòng), kích thước (1000 x 900) mm.			
C. Băng đĩa						
59	THJR059	Lễ hội - Lễ bỏ mả. - Lễ tạ ơn cha mẹ. - Lễ ăn mừng nhà mới.	Chuẩn VCD hoặc DVD có nội dung (Lễ bỏ mả; Lễ tạ ơn cha mẹ; Lễ ăn mừng nhà mới) âm thanh stereo, hình ảnh đẹp, chất lượng tốt, công nghệ dập, in màu trực tiếp trên mặt đĩa, vỏ đựng bằng nhựa cứng, trong. Nhãn bìa mặt trước và mặt sau bằng giấy in màu có ghi danh mục các đoạn Video.	x		2,3
60	THJR060	Nghề truyền thống Jrai. - Dệt thổ cẩm	Chuẩn VCD hoặc DVD có nội dung (Dệt thổ cẩm) âm thanh stereo, hình ảnh đẹp, chất lượng tốt, công nghệ dập, in màu trực tiếp trên mặt đĩa, vỏ đựng bằng nhựa cứng, trong. Nhãn bìa mặt trước và mặt sau bằng giấy in màu có ghi danh mục các đoạn Video.	x		2, 3
61	THJR061	Tranh ảnh	Tranh ảnh điện tử về mẫu chữ, âm vần, tập đọc, kể chuyện và hướng dẫn sử dụng (tranh ảnh thiết bị từ số 1 đến số 58).	x		1,2,3

BỘ GIÁO DỤC VÀ ĐÀO TẠO

CỘNG HOÀ XÃ HỘI CHỦ NGHĨA VIỆT NAM
Độc lập - Tự do - Hạnh phúc

DANH MỤC
THIẾT BỊ DẠY HỌC TỐI THIỂU MÔN TIẾNG ÊĐÊ CẤP TIỂU HỌC

(Ban hành theo Thông tư số 37/2014/TT-BGDĐT ngày 02 tháng 12 năm 2014 của Bộ trưởng Bộ Giáo dục và Đào tạo)

TT	Mã thiết bị	Tên thiết bị	Mô tả chi tiết	Đối tượng sử dụng Số lượng		Dùng cho quyển
				Học sinh	Giáo viên	
A. Tranh, ảnh						
I. Các mẫu chữ cái						
1	THED001	Bộ mẫu chữ viết tiếng Êđê	Gồm 2 tờ, kích thước (540 x 790) mm; in offset 4 màu trên giấy couché, định lượng 200g/m^2, cán láng OPP mờ: 1. Chữ in hoa viết đứng, nét đều và chữ viết thường nét đứng đều; 2. Chữ in hoa viết đứng, nét thanh đậm và chữ viết thường nét đứng thanh đậm. a, ă, â, b, ƀ, č , d, đ, e, ĕ , ê, ễ , g, h, i, ĭ , j, k, l, m, n, ñ o, ŏ , ô , ỗ , ơ, ỡ , p, r, s, t, u, ŭ ,ư , ữ , w, y.		x	1,2
2	THED002	Bộ chữ dạy tập viết tiếng Êđê	Gồm 17 tờ kích thước (210 x 290)mm; in từng chữ cái trên giấy couché, định lượng 200g/m^2. ƀ, č , ĕ , ễ , ĭ , j, ñ , ŏ , ỗ , ỡ , ŭ , ữ , w, h' , k', s' , m'.		x	1,2
II. Tranh, ảnh quyển 1						
1. Phần học vần						

3	THED003	Xe chỉ (Êwei)	Kích thước (290 x 420)mm; in offset 4 màu trên giấy couché, định lượng 200g/m^2, cán láng OPP mờ.		x	1
4	THED004	Con kì đà (Mwa)	Kích thước ((290 x 420)mm; in offset 4 màu trên giấy couché, định lượng 200g/m^2, cán láng OPP mờ.		x	1
5	THED005	Con cú mèo (Mkao)	Kích thước (290 x 420)mm; in offset 4 màu trên giấy couché, định lượng 200g/m^2, cán láng OPP mờ.		x	1
6	THED006	Con kền kền (Grữ)	Kích thước (290 x 420)mm; in offset 4 màu trên giấy couché, định lượng 200g/m^2, cán láng OPP mờ.		x	1
7	THED007	Kéo vó (Pũ đrữ)	Kích thước (290 x 420)mm; in offset 4 màu trên giấy couché, định lượng 200g/m^2, cán láng OPP mờ.		x	1
8	THED008	Nhà kho (Hjiê)	Kích thước (290 x 420)mm; in offset 4 màu trên giấy couché, định lượng 200g/m^2, cán láng OPP mờ.		x	1
9	THED009	Bến nước (Pin êa)	Kích thước (290 x 420)mm; in offset 4 màu trên giấy couché, định lượng 200g/m^2, cán láng OPP mờ.		x	1
10	THED010	Đánh chiêng (Tông čing)	Kích thước (290 x 420)mm; in offset 4 màu trên giấy couché, định lượng 200g/m^2, cán láng OPP mờ.		x	1
11	THED011	Tấm dệt thổ cẩm (Kpañ)	Kích thước (290 x 420)mm; in offset 4 màu trên giấy couché, định lượng 200g/m^2, cán láng OPP mờ.		x	1
12	THED012	Giã lúa (Tăp mdiê)	Kích thước (290 x 420)mm; in offset 4 màu trên giấy couché, định lượng 200g/m^2, cán láng OPP mờ.		x	1
13	THED013	Cái chòi (Pưk)	Kích thước (290 x 420)mm; in offset 4 màu trên giấy couché, định lượng 200g/m^2, cán láng OPP mờ.		x	1
14	THED014	Con vượn (Kuễñ)	Kích thước (290 x 420)mm; in offset 4 màu trên giấy couché, định lượng 200g/m^2, cán láng OPP mờ.		x	1
15	THED015	Con cừu (Biăp)	Kích thước (290 x 420)mm; in offset 4 màu trên giấy couché, định lượng 200g/m^2, cán láng OPP mờ.		x	1
16	THED016	Rau *kthih* (Kthih)	Kích thước (290 x 420)mm; in offset 4 màu trên giấy couché, định lượng 200g/m^2, cán láng OPP mờ.		x	1
17	THED017	Con đười ươi (Kdjhăt)	Kích thước (290 x 420)mm; in offset 4 màu trên giấy couché, định lượng 200g/m^2, cán láng OPP mờ.		x	1

18	THED018	Bộ tranh dụng cụ gia đình	Kích thước (540 x 790) mm; in offset 4 màu trên giấy couché, định lượng 200g/m^2, cán láng OPP mờ.		x	1
19	THED019	Bộ tranh trang phục người Êđê	Kích thước (540 x 790) mm; in offset 4 màu trên giấy couché, định lượng 200g/m^2, cán láng OPP mờ.		x	1
20	THED020	Bộ tranh nhạc cụ người Êđê	Kích thước (540 x 790) mm; in offset 4 màu trên giấy couché, định lượng 200g/m^2, cán láng OPP mờ.		x	1
2. Tranh tập đọc						
21	THED021	Hái rau (Hruê kjuh nao pĕ djam)	Kích thước (540 x 790) mm; in offset 4 màu trên giấy couché, định lượng 200g/m^2, cán láng OPP mờ.		x	1
22	THED022	Tây Nguyên tươi đẹp (Lăn dap kngư mdrŏng siam)	Kích thước (540 x 790) mm; in offset 4 màu trên giấy couché, định lượng 200g/m^2, cán láng OPP mờ.		x	1
III. Tranh, ảnh quyển 2						
1. Tranh tập đọc						
23	THED023	Dăm Săn tiếp khách (Dăm Săn drông tuê)	Kích thước (540 x 790) mm; in offset 4 màu trên giấy couché, định lượng 200g/m^2, cán láng OPP mờ.		x	2
24	THED024	Vẻ đẹp nàng H'Bia Amrak Kpang (Klei kbăt H'Bia Amrak KPang)	Kích thước (540 x 790) mm; in offset 4 màu trên giấy couché, định lượng 200g/m^2, cán láng OPP mờ.		x	2
25	THED025	Vẻ đẹp thác Drai Hjiê (Klei siam êa Drai Hjiê)	Kích thước (540 x 790) mm; in offset 4 màu trên giấy couché, định lượng 200g/m^2, cán láng OPP mờ.		x	2
26	THED026	Làng Dăm Săn (Buôn Dăm Săn)	Kích thước (540 x 790) mm; in offset 4 màu trên giấy couché, định lượng 200g/m^2, cán láng OPP mờ.		x	2

27	THED027	N'Trang Lơng (N'Trang Lơng)	Kích thước (540 x 790) mm; in offset 4 màu trên giấy couché, định lượng 200g/m^2, cán láng OPP mờ.		x	2
2. Tranh kể chuyện						
28	THED028	Buổi học đầu năm (Hruê hriăm kŏ thŭn)	Kích thước (540 x 790) mm; in offset 4 màu trên giấy couché, định lượng 200g/m^2, cán láng OPP mờ.		x	2
29	THED029	Hạnh phúc của cô (Klei ỉm'ak nai mtô)	Kích thước (540 x 790) mm; in offset 4 màu trên giấy couché, định lượng 200g/m^2, cán láng OPP mờ.		x	2
30	THED030	Bạn cùng lớp (Bĭng găp adŭ mbĭt)	Kích thước (540 x 790) mm; in offset 4 màu trên giấy couché, định lượng 200g/m^2, cán láng OPP mờ.		x	2
31	THED031	Y-Khiêm chăm học (Y-Khiêm kriăng kreh)	Kích thước (540 x 790) mm; in offset 4 màu trên giấy couché, định lượng 200g/m^2, cán láng OPP mờ.		x	2
32	THED032	Hoa knŭng của mẹ (Mnga knŭng amĭ)	Kích thước (540 x 790) mm; in offset 4 màu trên giấy couché, định lượng 200g/m^2, cán láng OPP mờ.		x	2
33	THED033	Bồ nông có hiếu (Čĭm jhưng thâo khăp mpŭ kơ amĭ)	Kích thước (540 x 790) mm; in offset 4 màu trên giấy couché, định lượng 200g/m^2, cán láng OPP mờ.		x	2
34	THED034	Ai đáng khen nhiều hơn (Hlei dưi mni lu hĭn)	Kích thước (540 x 790) mm; in offset 4 màu trên giấy couché, định lượng 200g/m^2, cán láng OPP mờ.		x	2
35	THED035	Gà và vịt (Mnŭ hŏng bip)	Kích thước (540 x 790) mm; in offset 4 màu trên giấy couché, định lượng 200g/m^2, cán láng OPP mờ.		x	2
36	THED036	Tổ chim tồ rộc (Hruh čap)	Kích thước (540 x 790) mm; in offset 4 màu trên giấy couché, định lượng 200g/m^2, cán láng OPP mờ.		x	2

37	THED037	Hổ và thỏ (Êmông hõng Pai)	Kích thước (540 x 790) mm; in offset 4 màu trên giấy couché, định lượng 200g/m^2, cán láng OPP mờ.		x	2
38	THED038	Sự tích bốn mùa (Klei yăl dliê kơ pă mta yan)	Kích thước (540 x 790) mm; in offset 4 màu trên giấy couché, định lượng 200g/m^2, cán láng OPP mờ.		x	2
39	THED039	Sự tích ban đêm (Klei yăl dliê kơ mmăt)	Kích thước (540 x 790) mm; in offset 4 màu trên giấy couché, định lượng 200g/m^2, cán láng OPP mờ.		x	2
40	THED040	Hang Adrễñ (Băng adrễñ)	Kích thước (540 x 790) mm; in offset 4 màu trên giấy couché, định lượng 200g/m^2, cán láng OPP mờ.		x	2
41	THED041	Chiếc nồi đất bà nặn (Gõ lăn aduôn mmuôn)	Kích thước (540 x 790) mm; in offset 4 màu trên giấy couché, định lượng 200g/m^2, cán láng OPP mờ.		x	2
42	THED042	Hồ Lăk (Ênao Lăk)	Kích thước (540 x 790) mm; in offset 4 màu trên giấy couché, định lượng 200g/m^2, cán láng OPP mờ.		x	2
43	THED043	Sự tích kèn đĩng năm (Klei yăl dliê kơ đĩng năm)	Kích thước (540 x 790) mm; in offset 4 màu trên giấy couché, định lượng 200g/m^2, cán láng OPP mờ.		x	2
IV. Tranh, ảnh quyển 3						
1. Tranh tập đọc						
44	THED044	Buôn làng và ngôi nhà của H'Ñĩ - H'Bhĩ (Buôn sang H'Ñĩ - H'Bhĩ)	Kích thước (540 x 790) mm; in offset 4 màu trên giấy couché, định lượng 200g/m^2, cán láng OPP mờ.		x	3
45	THED045	Hoa của núi rừng (Mnga kmrõng dhông)	Kích thước (540 x 790) mm; in offset 4 màu trên giấy couché, định lượng 200g/m^2, cán láng OPP mờ.		x	3

46	THED046	Ngày hội đua voi ở Tây Nguyên (Hruê m'ak bi lông êman)	Kích thước (540 x 790) mm; in offset 4 màu trên giấy couché, định lượng 200g/m^2, cán láng OPP mờ.		x	3
47	THED047	Y-Moan – Giọng ca của đại ngàn (Y Moan – Asăp mmuñ mỡng krĩng čŭ čhiăng)	Kích thước (540 x 790) mm; in offset 4 màu trên giấy couché, định lượng 200g/m^2, cán láng OPP mờ.		x	3
48	THED048	Lời chiêng Tây Nguyên (Ênai čing Lăn Dap Kngư)	Kích thước (540 x 790) mm; in offset 4 màu trên giấy couché, định lượng 200g/m^2, cán láng OPP mờ.		x	3
49	THED049	Đêm kể khan (Mlam yăl dliê klei Khan)	Kích thước (540 x 790) mm; in offset 4 màu trên giấy couché, định lượng 200g/m^2, cán láng OPP mờ.		x	3
50	THED050	Quần đảo Trường Sa (Plao ksĩ Trường Sa)	Kích thước (540 x 790) mm; in offset 4 màu trên giấy couché, định lượng 200g/m^2, cán láng OPP mờ.		x	3
2. Tranh kể chuyện						
51	THED051	Sách vở mới của H'Yer knul (Hdruôm hră mrâo H'Yer Knul)	Kích thước (540 x 790) mm; in offset 4 màu trên giấy couché, định lượng 200g/m^2, cán láng OPP mờ.		x	3
52	THED052	Ngày tựu trường (Hruê mphũn mŭt sang hră)	Kích thước (540 x 790) mm; in offset 4 màu trên giấy couché, định lượng 200g/m^2, cán láng OPP mờ.		x	3
53	THED053	Năm năm cõng bạn	Kích thước (540 x 790) mm; in offset 4 màu trên giấy		x	3

		đến trường (Êma thŭn bă bĭng găp nao sang hră)	couché, định lượng 200g/m^2, cán láng OPP mờ.			
54	THED054	Buôn Chư Lênh đón cô giáo (Buôn Čŭ Lêñ drông nai mniê)	Kích thước (540 x 790) mm; in offset 4 màu trên giấy couché, định lượng 200g/m^2, cán láng OPP mờ.		x	3
55	THED055	Câu chuyện về quả khế (Klei yăl dliê kơ boh mhia)	Kích thước (540 x 790) mm; in offset 4 màu trên giấy couché, định lượng 200g/m^2, cán láng OPP mờ.		x	3
56	THED056	Hai anh em khéo tay (Dua ayŏng adei mbruă)	Kích thước (540 x 790) mm; in offset 4 màu trên giấy couché, định lượng 200g/m^2, cán láng OPP mờ.		x	3
57	THED057	Cô gái đẹp và hạt gạo (Mniê êra kbăt siam hŏng asăr braih)	Kích thước (540 x 790) mm; in offset 4 màu trên giấy couché, định lượng 200g/m^2, cán láng OPP mờ.		x	3
58	THED058	Ba quả táo dành cho nàng út (Tlâo asăr boh pom brei kơ adei klŭč)	Kích thước (540 x 790) mm; in offset 4 màu trên giấy couché, định lượng 200g/m^2, cán láng OPP mờ.		x	3
59	THED059	Sự tích về cồng chiêng (Klei yăl dliê kơ čing čhar)	Kích thước (540 x 790) mm; in offset 4 màu trên giấy couché, định lượng 200g/m^2, cán láng OPP mờ.		x	3
60	THED060	Đàn Klông - Pút (Dĭng pah Klông	Kích thước (540 x 790) mm; in offset 4 màu trên giấy couché, định lượng 200g/m^2, cán láng OPP mờ.		x	3

		Pŭt)				
61	THED061	Sự tích về dòng sông Sêrêpôk (Klei yăl dliê kơ êa krông Sêrêpôk)	Kích thước (540 x 790) mm; in offset 4 màu trên giấy couché, định lượng 200g/m^2, cán láng OPP mờ.		x	3
B. Dụng cụ						
62	THED062	Bộ chữ học vần thực hành tiếng Êđê	Gồm 93 thẻ chữ, kích cỡ (20 x 60) mm bằng chất liệu nhựa in 38 chữ cái tiếng Êđê, cỡ 72: a, m (6 thẻ); i (5 thẻ); d, o (4 thẻ); k, â (3 thẻ); ă, b, ƀ, č, đ, e, ĕ , ê, ễ , g, h, ĭ, j , l, n, ñ , ŏ , ô, ỗ , ơ, ở, p, r, s, t, u, ŭ , ư, ử , w, y (2 thẻ).	x		1
63	THED063	Bộ chữ học vần biểu diễn tiếng Êđê	- Gồm 93 thẻ chữ, kích cỡ (60 x 90) mm bằng chất liệu nhựa, in 38 chữ cái tiếng Êđê, cỡ 150: a, m (6 thẻ); i (5 thẻ); d, o (4 thẻ); k, â (3 thẻ); ă, b, ƀ, č, đ, e, ĕ , ê, ễ, g, h, ĭ , j , l, n, ñ , ŏ , ô, ỗ , ơ, ở , p, r, s, t, u, ŭ , ư, ử , w, y (2 thẻ). Thẻ được in 2 mặt (chữ màu xanh, đỏ), mặt trước in chữ cái thường, mặt sau in chữ cái hoa tương ứng. - Bảng phụ có 8 thanh nẹp gắn chữ 8 dòng, kích thước (1000 x 900) mm.		x	1
C. Băng đĩa						
64	THED064	Lễ hội đua voi và Lễ hội cồng chiêng Tây Nguyên.	Chuẩn VCD hoặc DVD có nội dung (Lễ hội đua voi và Lễ hội cồng chiêng Tây Nguyên) âm thanh stereo, hình ảnh đẹp, chất lượng tốt, công nghệ dập, in màu trực tiếp trên mặt đĩa, vỏ đựng bằng nhựa cứng, trong. Nhãn bìa mặt trước và mặt sau bằng giấy in màu có ghi danh mục các đoạn Video.		x	2,3
65	THED065	Nghề dệt thổ cẩm, nghề đan lát của	Chuẩn VCD hoặc DVD có nội dung (Nghề dệt thổ cẩm, nghề đan lát của đồng bào ở Tây Nguyên) âm thanh		x	2, 3

		đồng bào ở Tây Nguyên.	stereo, hình ảnh đẹp, chất lượng tốt, công nghệ dập, in màu trực tiếp trên mặt đĩa, vỏ đựng bằng nhựa cứng, trong. Nhãn bìa mặt trước và mặt sau bằng giấy in màu có ghi danh mục các đoạn Video.			
66	THED066	Tranh ảnh	Tranh ảnh điện tử về mẫu chữ, âm vần, tập đọc, kể chuyện và hướng dẫn sử dụng (tranh ảnh thiết bị từ số 1 đến số 63).		x	1,2,3

BỘ GIÁO DỤC VÀ ĐÀO TẠO

CỘNG HOÀ XÃ HỘI CHỦ NGHĨA VIỆT NAM
Độc lập- Tự do- Hạnh phúc

DANH MỤC
THIẾT BỊ DẠY HỌC TỐI THIỂU MÔN TIẾNG CHĂM CẤP TIỂU HỌC

(Ban hành theo Thông tư số 37/2014/TT-BGDĐT ngày 26 tháng 11 năm 2014 của Bộ trưởng Bộ Giáo dục và Đào tạo)

TT	Mã thiết bị	Tên thiết bị	Mô tả chi tiết	Đối tượng sử dụng Số lượng		Dùng cho quyển
				Học sinh	Giáo viên	
A. Tranh, ảnh						
I. Các mẫu chữ cái						
1	THC001	Bộ mẫu chữ viết tiếng Chăm	Gồm 7 tờ, kích thước (540 x 790)mm; in offset 4 màu trên giấy couché, định lượng 200/m^2, cán láng OPP mờ. ***- Tờ 1 (Chữ cái - Chữ số):*** **Chữ cái:** 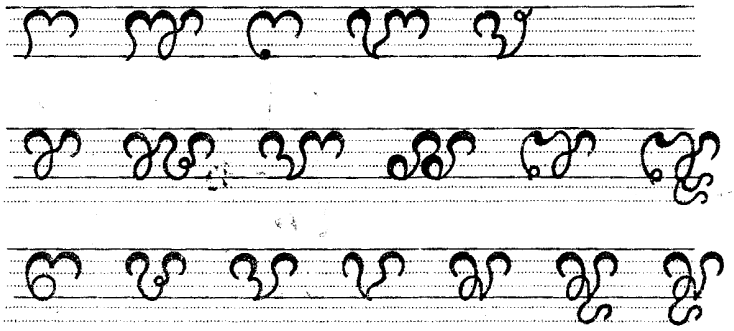	x	x	1,2,3,4,5

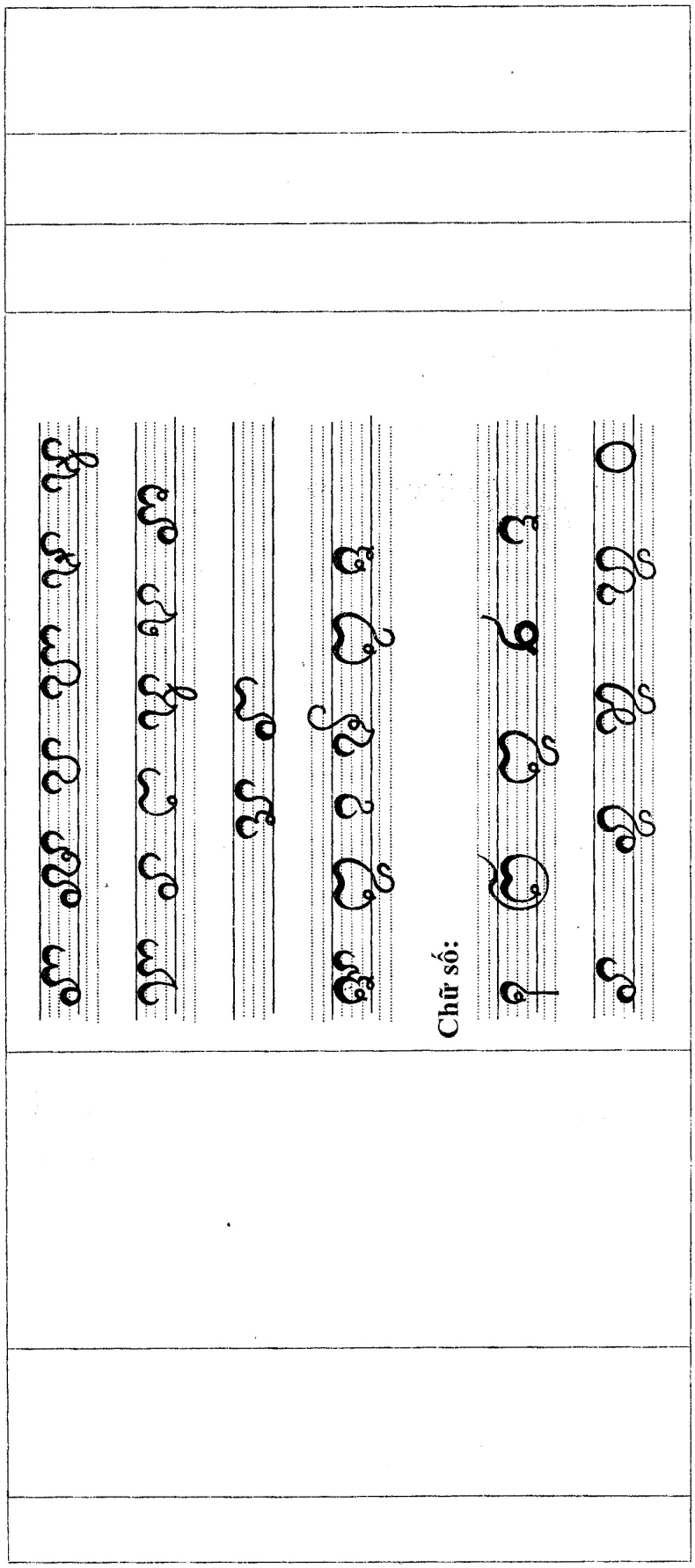
Chữ số:

- Tờ 2 (Tám nhóm chữ cái gốc):

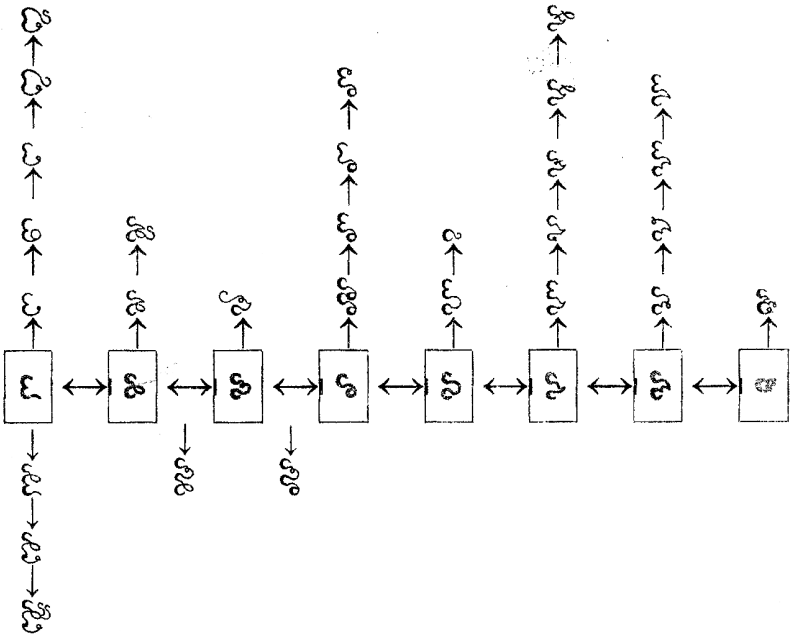

- Tờ 3 (Bộ dấu âm):

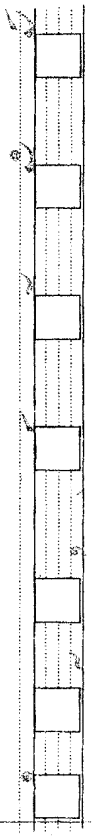

		1,2,3,4,5
		x
- *Tờ 4 (Phụ âm cuối tiếng Chăm):*	- *Tờ 5 (Dấu âm ghép):*	

- *Tờ 6 (Dấu âm ghép):*

- *Tờ 7 (Dấu âm ghép):*

2	THC002	Bộ chữ dạy tập viết tiếng Chăm	- Gồm 1 tờ, kích thước (540 x 790)mm; in offset 2 màu trên giấy couché, định lượng 200/m^2, cán láng OPP mờ: Bộ chữ 4 ô li in màu xanh dương; Bộ chữ 6 ô li in màu đỏ. + Các chữ cái cao 4 ô li (1 ô lớn), gồm 30 chữ cái: 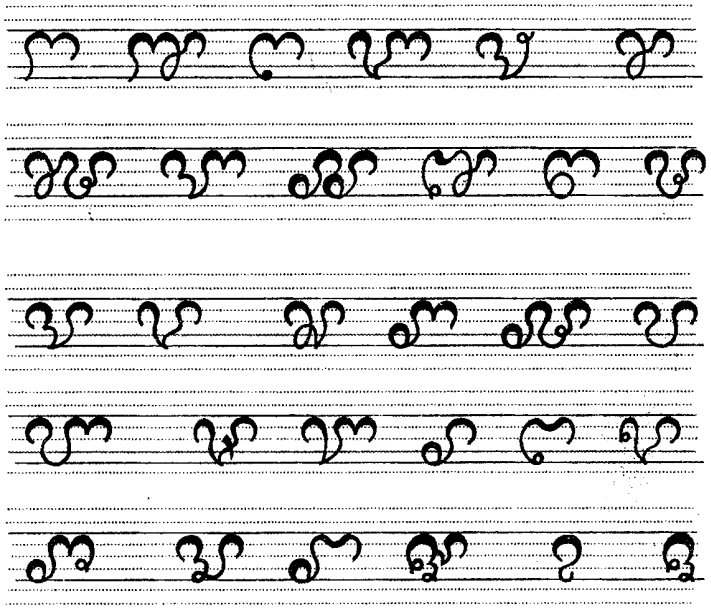 + Các chữ cái cao 6 ô li (1,5 ô lớn), gồm 11 chữ cái: 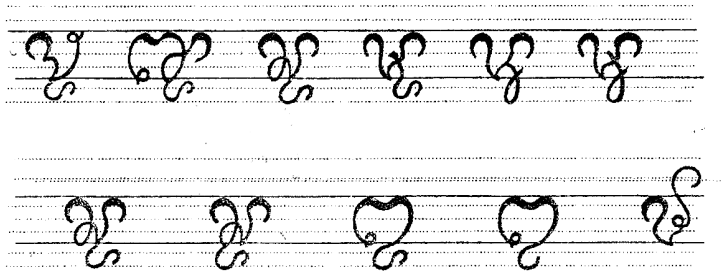			1

II. Tranh, ảnh quyển 1						
1. Tranh học vần						
3	THC003	Dụng cụ lao động người Chăm ꩌꩍꩌ ꩆꩌꩌ ꩍꩍ	Kích thước (540 x 790)mm; in offset 4 màu trên giấy couché, định lượng 200g/m ^{2}, cán láng OPP mờ.		x	1,2,3,4,5
4	THC004	Nhạc cụ Chăm ꩌꩍꩌ ꩌꩍꩌꩆ	Kích thước (540 x 790)mm; in offset 4 màu trên giấy couché, định lượng 200g/m ^{2}, cán láng OPP mờ.		x	1,2,3,4,5
5	THC005	Trang phục Chăm ꩌꩍꩌ ꩌꩍꩌꩌꩌ ꩍꩍ	Kích thước (540 x 790)mm; in offset 4 màu trên giấy couché, định lượng 200g/m ^{2}, cán láng OPP mờ.		x	1,2,3,4,5
6	THC006	Con gấu ꩌꩌꩍꩍ	Kích thước (420 x 290)mm; in offset 4 màu trên giấy couché, định lượng 200g/m^2, cán láng OPP mờ.		x	1
7	THC007	Con vẹt ꩌꩍꩌ	Kích thước (420 x 290)mm; in offset 4 màu trên giấy couché, định lượng 200g/m^2, cán láng OPP mờ.		x	1
8	THC008	Con sáo ꩌꩍꩌ	Kích thước (420 x 290)mm; in offset 4 màu trên giấy couché, định lượng 200g/m^2, cán láng OPP mờ.		x	1
9	THC009	Con ba ba ꩌꩍꩌ	Kích thước (420 x 290)mm; in offset 4 màu trên giấy couché, định lượng 200g/m^2, cán láng OPP mờ.		x	1
10	THC010	Con rái cá ꩌꩍꩌ	Kích thước (420 x 290)mm; in offset 4 màu trên giấy couché, định lượng 200g/m^2, cán láng OPP mờ.		x	1
11	THC011	Cây chà là ꩌꩍꩌꩌ	Kích thước (420 x 290)mm; in offset 4 màu trên giấy couché, định lượng 200g/m^2, cán láng OPP mờ.		x	1
12	THC012	Con voi ꩌꩍꩌꩌ	Kích thước (420 x 290)mm; in offset 4 màu trên giấy couché, định lượng 200g/m^2, cán láng OPP mờ.		x	1
13	THC013	Con nai ꩌꩍꩌ	Kích thước (420 x 290)mm; in offset 4 màu trên giấy couché, định lượng 200g/m^2, cán láng OPP mờ.		x	1
14	THC014	Khay trầu ꩌꩍꩌ ꩌꩍꩌ	Kích thước (420 x 290)mm; in offset 4 màu trên giấy couché, định lượng 200g/m^2, cán láng OPP mờ.		x	1

15	THC015	Cối xay lúa ဆန်ကြိတ်	Kích thước (420 x 290)mm; in offset 4 màu trên giấy couché, định lượng 200g/m^2, cán láng OPP mờ.		x	1
16	THC016	Khung dệt သင်္ဘောက်ကြီး	Kích thước (420 x 290)mm; in offset 4 màu trên giấy couché, định lượng 200g/m^2, cán láng OPP mờ.		x	1
17	THC017	Dinh thự ကန်တော်	Kích thước (420 x 290)mm; in offset 4 màu trên giấy couché, định lượng 200g/m^2, cán láng OPP mờ.		x	1
18	THC018	Giàn mướp ခေါက်ကြီး	Kích thước (420 x 290)mm; in offset 4 màu trên giấy couché, định lượng 200g/m^2, cán láng OPP mờ.		x	1
19	THC019	Măng tre ခေါင်း	Kích thước (420 x 290)mm; in offset 4 màu trên giấy couché, định lượng 200g/m^2, cán láng OPP mờ.		x	1
20	THC020	Sáo diều လေကြီး က

| Kích thước (420 x 290)mm; in offset 4 màu trên giấy couché, định lượng 200g/m^2, cán láng OPP mờ. | | x | 1 |
| 21 | THC021 | Hồ nước
ကန်ကြီး | Kích thước (420 x 290)mm; in offset 4 màu trên giấy couché, định lượng 200g/m^2, cán láng OPP mờ. | | x | 1 |

III. Tranh, ảnh quyển 2						
1. Tranh học vần						
22	THC022	Cái xa cán bông ဇင်းကြ	Kích thước (420 x 290)mm; in offset 4 màu trên giấy couché, định lượng 200g/m^2, cán láng OPP mờ.		x	2
23	THC023	Con vích ဘဲဥကြ	Kích thước (420 x 290)mm; in offset 4 màu trên giấy couché, định lượng 200g/m^2, cán láng OPP mờ.		x	2
24	THC024	Cái nồi đồng ကြေးကြီး	Kích thước (420 x 290)mm; in offset 4 màu trên giấy couché, định lượng 200g/m^2, cán láng OPP mờ.		x	2
25	THC025	Cái chảo gang ခေါက်ဆွဲ	Kích thước (420 x 290)mm; in offset 4 màu trên giấy couché, định lượng 200g/m^2, cán láng OPP mờ.		x	2
26	THC026	Con chàng hiu ဘွားရှင်ကြီး	Kích thước (420 x 290)mm; in offset 4 màu trên giấy couché, định lượng 200g/m^2, cán láng OPP mờ.		x	2

27	THC027	Cái gàu sòng ကကြီး	Kích thước (420 x 290)mm; in offset 4 màu trên giấy couché, định lượng 200g/m^2, cán láng OPP mờ.		x	2
28	THC028	Cây bo bo ကော	Kích thước (420 x 290)mm; in offset 4 màu trên giấy couché, định lượng 200g/m^2, cán láng OPP mờ.		x	2
29	THC029	Con tắc kè အိမ်မြှား	Kích thước (420 x 290)mm; in offset 4 màu trên giấy couché, định lượng 200g/m^2, cán láng OPP mờ.		x	2
30	THC030	Cây thông ရေကျိုး	Kích thước (420 x 290)mm; in offset 4 màu trên giấy couché, định lượng 200g/m^2, cán láng OPP mờ.		x	2
31	THC031	Con diều hâu ဟင်းငှက်	Kích thước (420 x 290)mm; in offset 4 màu trên giấy couché, định lượng 200g/m^2, cán láng OPP mờ.		x	2
32	THC032	Quả đựng trầu cau ဆွဲသီး အင်္ဂါ	Kích thước (420 x 290)mm; in offset 4 màu trên giấy couché, định lượng 200g/m^2, cán láng OPP mờ.		x	2
33	THC033	Con cá mòi ငါးကြီး ကင်း	Kích thước (420 x 290)mm; in offset 4 màu trên giấy couché, định lượng 200g/m^2, cán láng OPP mờ.		x	2
34	THC034	Con tằm ဆန်းကြာ ကင်း	Kích thước (420 x 290)mm; in offset 4 màu trên giấy couché, định lượng 200g/m^2, cán láng OPP mờ.		x	2
35	THC035	Con nhím ကဖေး	Kích thước (420 x 290)mm; in offset 4 màu trên giấy couché, định lượng 200g/m^2, cán láng OPP mờ.		x	2
36	THC036	Cái ống nhổ ကရောင်	Kích thước (420 x 290)mm; in offset 4 màu trên giấy couché, định lượng 200g/m^2, cán láng OPP mờ.		x	2
37	THC037	Con beo ကမာ	Kích thước (420 x 290)mm; in offset 4 màu trên giấy couché, định lượng 200g/m^2, cán láng OPP mờ.		x	2
38	THC038	Trái quần quân ဟင်ခု ကိုက်ကာ	Kích thước (420 x 290)mm; in offset 4 màu trên giấy couché, định lượng 200g/m^2, cán láng OPP mờ.		x	2
39	THC039	Con mang ဆန်းကြာ ([illegible]	Kích thước (420 x 290)mm; in offset 4 màu trên giấy couché, định lượng 200g/m^2, cán láng OPP mờ.		x	2

40	THC040	Cái chiết đựng sách ꩡꩲꩢ ꩡꩲꩢ	Kích thước (420 x 290)mm; in offset 4 màu trên giấy couché, định lượng 200g/m^2, cán láng OPP mờ.		x	2
41	THC041	Cồn cát ꩡꩲꩢ ꩡꩲꩢ	Kích thước (420 x 290)mm; in offset 4 màu trên giấy couché, định lượng 200g/m^2, cán láng OPP mờ.		x	2
42	THC042	Cái cơi đựng trầu ꩡꩲꩢ ꩡꩲꩢ	Kích thước (420 x 290)mm; in offset 4 màu trên giấy couché, định lượng 200g/m^2, cán láng OPP mờ.		x	2
43	THC043	Cây duối ꩡꩲꩢ ꩡꩲꩢ	Kích thước (420 x 290)mm; in offset 4 màu trên giấy couché, định lượng 200g/m^2, cán láng OPP mờ.		x	2
44	THC044	Con dơi ꩡꩲꩢ ꩡꩲꩢ	Kích thước (420 x 290)mm; in offset 4 màu trên giấy couché, định lượng 200g/m^2, cán láng OPP mờ.		x	2
45	THC045	Con công ꩡꩲꩢ ꩡꩲꩢ	Kích thước (420 x 290)mm; in offset 4 màu trên giấy couché, định lượng 200g/m^2, cán láng OPP mờ.		x	2
46	THC046	Ấm rượu cao cổ ꩡꩲꩢ ꩡꩲꩢ	Kích thước (420 x 290)mm; in offset 4 màu trên giấy couché, định lượng 200g/m^2, cán láng OPP mờ		x	2
47	THC047	Con chim nhồng ꩡꩲꩢ ꩡꩲꩢ	Kích thước (420 x 290)mm; in offset 4 màu trên giấy couché, định lượng 200g/m^2, cán láng OPP mờ.		x	2
48	THC048	Con cú mèo ꩡꩲꩢ ꩡꩲꩢ	Kích thước (420 x 290)mm; in offset 4 màu trên giấy couché, định lượng 200g/m^2, cán láng OPP mờ.		x	2

IV. Tranh, ảnh quyển 3						
1. Tranh tập đọc						
49	THC049	Ngày hội Katê ꩡꩲꩢ ꩡꩲꩢ	Kích thước (540 x 790)mm, in offset 4 màu trên giấy couché, định lượng 200g/m^2, cán láng OPP mờ.		x	3
50	THC050	Lời Bác Hồ dạy ꩡꩲꩢ ꩡꩲꩢ	Kích thước (540 x 790)mm, in offset 4 màu trên giấy couché, định lượng 200g/m^2, cán láng OPP mờ.		x	3
51	THC051	Bốn mùa ꩡꩲꩢ ꩡꩲꩢ	Kích thước (540 x 790)mm, in offset 4 màu trên giấy couché, định lượng 200g/m^2, cán láng OPP mờ.		x	3

52	THC052	Tình làng nghĩa xóm ᥖᥭᥰ ᥓᥬᥰᥒ ᥐᥬᥱ ᥐᥬᥱ	Kích thước (540 x 790)mm, in offset 4 màu trên giấy couché, định lượng 200g/m^2, cán láng OPP mờ.		x	3
2. Tranh kể chuyện						
53	THC053	Rùa và Thỏ ᥒᥬᥱ ᥐᥬᥱ ᥓᥭᥬᥰ .	Kích thước (540 x 790)mm, in offset 4 màu trên giấy couché, định lượng 200g/m^2, cán láng OPP mờ.		x	3
54	THC054	Hai anh em ᥘᥬᥱ ᥒᥬᥱᥒ ᥖᥭᥰ	Kích thước (540 x 790)mm, in offset 4 màu trên giấy couché, định lượng 200g/m^2, cán láng OPP mờ.		x	3
55	THC055	Cá sấu và thỏ ᥖᥬᥱᥒ ᥐᥬᥱ ᥓᥭᥬᥰ	Kích thước (540 x 790)mm, in offset 4 màu trên giấy couché, định lượng 200g/m^2, cán láng OPP mờ.		x	3
56	THC056	Con quạ thông minh ᥒᥬᥱᥒ ᥓᥭᥬᥰᥖᥬᥰᥒ	Kích thước (540 x 790)mm, in offset 4 màu trên giấy couché, định lượng 200g/m^2, cán láng OPP mờ.		x	3
V. Tranh, ảnh quyển 4						
1. Tranh tập đọc						
57	THC057	Nghề dệt Chăm ᥐᥬᥱᥒᥒᥬᥱᥒᥒᥬᥱᥒ ᥖᥬᥱᥒᥒᥬᥱᥒ ᥖᥬᥱᥒ	Kích thước (540 x 790)mm, in offset 4 màu trên giấy couché, định lượng 200g/m^2, cán láng OPP mờ.		x	4
58	THC058	Lễ Tống ôn ᥖᥬᥱᥒ ᥓᥬᥱᥒᥒᥬᥱᥒ	Kích thước (540 x 790)mm, in offset 4 màu trên giấy couché, định lượng 200g/m^2, cán láng OPP mờ.		x	4
59	THC059	Ngày hội đua voi ᥖᥬᥱᥒ ᥓᥬᥱᥒᥒᥬᥱᥒ ᥓᥬᥱᥒᥒᥬᥱᥒ ᥓᥬᥱᥒᥒᥬᥱᥒ	Kích thước (540 x 790)mm, in offset 4 màu trên giấy couché, định lượng 200g/m^2, cán láng OPP mờ.		x	4
60	THC060	Quang cảnh làng em ᥖᥬᥱᥒᥒᥬᥱᥒ ᥐᥬᥱᥒ ᥓᥬᥱᥒᥒᥬᥱᥒ	Kích thước (540 x 790)mm, in offset 4 màu trên giấy couché, định lượng 200g/m^2, cán láng OPP mờ.		x	4
2. Tranh kể chuyện						
61	THC061	Con bướm ᥓᥬᥱᥒᥒᥬᥱᥒ ᥒᥬᥱᥒᥒᥬᥱᥒ	Kích thước (540 x 790)mm, in offset 4 màu trên giấy couché, định lượng 200g/m^2, cán láng OPP mờ.		x	**4**
62	THC062	Chim gáy và con kiến ᥒᥬᥱᥒᥒᥬᥱᥒ ᥓᥬᥱᥒ ᥐᥬᥱᥒ ᥐᥬᥱᥒᥒᥬᥱᥒ	Kích thước (540 x 790)mm, in offset 4 màu trên giấy couché, định lượng 200g/m^2, cán láng OPP mờ.		x	4
63	THC063	Kiến và ve	Kích thước (540 x 790)mm, in offset 4 màu trên giấy		x	4

		[illegible]	couché, định lượng 200g/m^2, cán láng OPP mờ.			
64	THC064	Chim, nai và ba ba [illegible]	Kích thước (540 x 790)mm, in offset 4 màu trên giấy couché, định lượng 200g/m^2, cán láng OPP mờ.		x	4
65	THC065	Câu chuyện bó đũa [illegible]	Kích thước (540 x 790)mm, in offset 4 màu trên giấy couché, định lượng 200g/m^2, cán láng OPP mờ.		x	4
66	THC066	Chuyện quả cảm [illegible]	Kích thước (540 x 790)mm, in offset 4 màu trên giấy couché, định lượng 200g/m^2, cán láng OPP mờ.		x	4
67	THC067	Trâu đực đẻ con [illegible]	Kích thước (540 x 790)mm, in offset 4 màu trên giấy couché, định lượng 200g/m^2, cán láng OPP mờ.		x	4
68	THC068	Trí khôn của con người [illegible]	Kích thước (540 x 790)mm, in offset 4 màu trên giấy couché, định lượng 200g/m^2, cán láng OPP mờ.		x	4
69	THC069	Núi vàng núi bạc [illegible]	Kích thước (540 x 790)mm, in offset 4 màu trên giấy couché, định lượng 200g/m^2, cán láng OPP mờ.		x	4
70	THC070	Đỉa trâu và nai [illegible]	Kích thước (540 x 790)mm, in offset 4 màu trên giấy couché, định lượng 200g/m^2, cán láng OPP mờ.		x	4
71	THC071	Lời dặn của người nông dân [illegible]	Kích thước (540 x 790)mm, in offset 4 màu trên giấy couché, định lượng 200g/m^2, cán láng OPP mờ.		x	4
72	THC072	Pê-Lan-Đúc xử án [illegible]	Kích thước (540 x 790)mm, in offset 4 màu trên giấy couché, định lượng 200g/m^2, cán láng OPP mờ.		x	4
73	THC073	Kẻ tham vỡ bụng [illegible]	Kích thước (540 x 790)mm, in offset 4 màu trên giấy couché, định lượng 200g/m^2, cán láng OPP mờ.		x	4
VI. Tranh, ảnh quyền 5						
1. Tranh tập đọc						

74	THC074	Việc nội trợ [illegible]	Kích thước (540 x 790)mm, in offset 4 màu trên giấy couché, định lượng 200g/m^2, cán láng OPP mờ.		x	5
75	THC075	Học cho thỏa ước mong [illegible]	Kích thước (540 x 790)mm, in offset 4 màu trên giấy couché, định lượng 200g/m^2, cán láng OPP mờ.		x	5
76	THC076	Tiếng trống ông MưdônTìm [illegible]	Kích thước (540 x 790)mm, in offset 4 màu trên giấy couché, định lượng 200g/m^2, cán láng OPP mờ.		x	5
77	THC077	Bảo tàng điêu khắc Chăm [illegible]	Kích thước (540 x 790)mm, in offset 4 màu trên giấy couché, định lượng 200g/m^2, cán láng OPP mờ.		x	5
2. Tranh kể chuyện						
78	THC078	Ai mạnh nhất [illegible]	Kích thước (540 x 790)mm, in offset 4 màu trên giấy couché, định lượng 200g/m^2, cán láng OPP mờ.		x	5
79	THC079	Cậu bé thông minh [illegible]	Kích thước (540 x 790)mm, in offset 4 màu trên giấy couché, định lượng 200g/m^2, cán láng OPP mờ.		x	5
80	THC080	Lạc đà và ngựa [illegible]	Kích thước (540 x 790)mm, in offset 4 màu trên giấy couché, định lượng 200g/m^2, cán láng OPP mờ.		x	5
81	THC081	Thanh kiếm thần [illegible]	Kích thước (540 x 790)mm, in offset 4 màu trên giấy couché, định lượng 200g/m^2, cán láng OPP mờ.		x	5
82	THC082	Hũ bạc của người cha [illegible]	Kích thước (540 x 790)mm, in offset 4 màu trên giấy couché, định lượng 200g/m^2, cán láng OPP mờ.		x	5
83	THC083	Cậu bé tát biển [illegible]	Kích thước (540 x 790)mm, in offset 4 màu trên giấy couché, định lượng 200g/m^2, cán láng OPP mờ.		x	5
84	THC084	Cháy nhà hàng xóm	Kích thước (540 x 790)mm, in offset 4 màu trên giấy		x	5

		[illegible]	couché, định lượng 200g/m^2, cán láng OPP mờ.			
85	THC085	Mẹ con cò lửa [illegible]	Kích thước (540 x 790)mm, in offset 4 màu trên giấy couché, định lượng 200g/m^2, cán láng OPP mờ.		x	5
86	THC086	Thỏ nổi tiếng là quan tòa giỏi [illegible]	Kích thước (540 x 790)mm, in offset 4 màu trên giấy couché, định lượng 200g/m^2, cán láng OPP mờ.		x	5
87	THC087	Kèn 6 ống Đing Năm [illegible]	Kích thước (540 x 790)mm, in offset 4 màu trên giấy couché, định lượng 200g/m^2, cán láng OPP mờ.		x	5
88	THC088	Bồ câu mắc bẫy [illegible]	Kích thước (540 x 790)mm, in offset 4 màu trên giấy couché, định lượng 200g/m^2, cán láng OPP mờ.		x	5
89	THC089	Sừng trâu và răng ngựa [illegible]	Kích thước (540 x 790)mm, in offset 4 màu trên giấy couché, định lượng 200g/m^2, cán láng OPP mờ.		x	5
90	THC090	Qủa bầu mẹ [illegible]	Kích thước (540 x 790)mm, in offset 4 màu trên giấy couché, định lượng 200g/m^2, cán láng OPP mờ.		x	5
91	THC091	Lúa và cỏ [illegible]	Kích thước (540 x 790)mm, in offset 4 màu trên giấy couché, định lượng 200g/m^2, cán láng OPP mờ.			
92	THC092	Chuột nhà và chuột đồng [illegible]	Kích thước (540 x 790)mm, in offset 4 màu trên giấy couché, định lượng 200g/m^2, cán láng OPP mờ.		x	5
B. DỤNG CỤ						
93	THC093	Bộ chữ học vần thực hành, biểu diễn tiếng Chăm	- Gồm 92 thẻ Chữ và Số, kích thước (60 x 90)mm, in mỗi chữ cái 2 thẻ. 2 mặt (mặt chữ nghiêng màu xanh dương; mặt chữ thẳng màu đỏ) bằng chất liệu nhựa cho 41 chữ	x	x	1,2

			cái tiếng Chăm, cỡ 150. Thẻ được in hai mặt . Gồm: + 41 chữ thẳng đứng (chữ màu xanh dương): [illegible] + 41 chữ in nghiêng (chữ màu xanh đỏ). [illegible] + 10 chữ số (màu xanh lá cây đậm): [illegible] + 13 Phụ âm cuối (màu nâu):[illegible] - Thiết kế bảng phụ có 03 thanh nẹp dùng để gắn chữ (02 dòng); Kích thước (1000 x 900)mm^5.			
94	THC094	Dấu âm chữ Chăm.	Dấu âm chữ Chăm (màu đỏ) in 2 mặt trên mảnh nhựa trong, rời từng mảnh, kích thước (60 x 40)mm. - Có 26 dấu âm. Căn cứ tần suất xuất hiện, đề nghị: + 3 dấu âm dưới đây, mỗi dấu âm đề nghị làm 2 mảnh: [illegible] + 13 dấu âm dưới đây, mỗi dấu âm đề nghị làm 4 mảnh [illegible]	x	x	1,2

			+ 10 dấu âm dưới đây, mỗi dấu âm đề nghị làm 6 mảnh + Riêng dấu âm ꩌ, có kích thước (120x60)mm; + Dấu âm ꩍ có kích thước (60x90)mm như kích thước các chữ số			
C. Băng đĩa						
95	THC095	Lễ hội	- Lễ hội Ka tê - Lễ Tống ôn - Lễ hội Ramưvan		x	3,4,5
96	THC096	Nghề truyền thống dân tộc Chăm	- Nghề dệt thổ cẩm - Nghề gốm đất nung		x	3,4,5
97	THC097	Tranh ảnh	Tranh ảnh điện tử về mẫu chữ, âm vần, tập đọc, kể chuyện và hướng dẫn sử dụng (tranh ảnh thiết bị từ số 1 đến số 94).		x	1,2,3,4,5