PHẦN VĂN BẢN KHÁC

VĂN BẢN HỢP NHẤT

Văn bản hợp nhất số 08/VBHN-BGTVT ngày 19 tháng 10 năm 2015 hợp nhất Thông tư ban hành Bộ quy chế An toàn hàng không dân dụng lĩnh vực tàu bay và khai thác tàu bay

BỘ QUY CHẾ AN TOÀN HÀNG KHÔNG DÂN DỤNG LĨNH VỰC TÀU BAY VÀ KHAI THÁC TÀU BAY

(Ban hành kèm theo Thông tư số 01/2011/TT-BGTVT ngày 27 tháng 01 năm 2011 của Bộ trưởng Bộ Giao thông vận tải)

Phần 6
QUY ĐỊNH VỀ PHƯƠNG TIỆN VÀ THIẾT BỊ

(Tiếp theo Công báo số 1089 + 1090)

CHƯƠNG C. THIẾT BỊ THÔNG TIN LIÊN LẠC VÀ DẪN ĐƯỜNG

6.050 QUY ĐỊNH CHUNG ĐỐI VỚI THIẾT BỊ THÔNG TIN LIÊN LẠC

(a) Người khai thác tàu bay không được khai thác tàu bay khi không được trang bị thiết bị thông tin liên lạc:

(1) Trong chuyến bay có điều khiển;

(2) Theo quy tắc bay bằng thiết bị; hoặc

(3) Bay đêm.

(b) Thiết bị thông tin liên lạc được lắp đặt trên tàu bay phải đáp ứng điều kiện thông tin liên lạc hai chiều:

(1) Với dịch vụ kiểm soát không lưu thích hợp;

(2) Trên những tần số được quy định; và

(3) Trên tần số khẩn nguy thuộc lĩnh vực hàng không theo quy định.

(c) Tàu bay được khai thác theo quy tắc bay bằng thiết bị cần phải có hai phương pháp tiếp nhận thông tin độc lập từ dịch vụ không lưu.

(d) Đối với chuyến bay yêu cầu nhiều hơn 01 thiết bị thông tin liên lạc thì các thiết bị đó phải độc lập với nhau, sao cho khi thiết bị này hỏng không làm ảnh hưởng tới thiết bị khác.

(e) Người khai thác tàu bay không được khai thác tàu bay theo quy tắc bay IFR với hai người lái, trừ khi tàu bay được trang bị bảng lựa chọn âm thanh có thể sử dụng được đối với cả hai người lái.

6.053 THIẾT BỊ THÔNG TIN LIÊN LẠC ĐỐI VỚI VẬN TẢI HÀNG KHÔNG THƯƠNG MẠI

(a) Người khai thác tàu bay không được khai thác tàu bay với mục đích vận tải hàng không thương mại trừ khi được trang bị hai thiết bị thông tin liên lạc độc lập có khả năng kiểm soát thông tin liên lạc hai chiều tại mọi thời điểm trong quá trình bay với:

(1) Tối thiểu một trạm liên lạc;

(2) Bất kỳ trạm liên lạc khác được quy định bởi Nhà chức trách có thẩm quyền tại khu vực có dẫn đường;

(b) Người khai thác tàu bay không được khai thác tàu bay với mục đích vận tải hàng không thương mại, trừ khi được trang bị thiết bị thông tin liên lạc có khả năng tiếp nhận các thông tin khí tượng trong suốt quá trình bay.

6.055 TAI NGHE TRÙM ĐẦU VÀ ỐNG NÓI

(a) Người khai thác tàu bay không được khai thác tàu bay với mục đích vận tải hàng không thương mại trừ khi được trang bị một ống nói hoặc thiết bị tương đương tại từng vị trí của các thành viên tổ lái trong khi làm nhiệm vụ;

(b) Người khai thác tàu bay chỉ được khai thác vận tải hàng không thương mại đối với tàu bay với một người lái theo quy tắc bay IFR hoặc ban đêm nếu tàu bay được trang bị một tai nghe trùm đầu và ống nói hoặc tương đương và một nút điều khiển phát trên cần lái;

(c) Người khai thác tàu bay chỉ được khai thác chuyến bay trực thăng có điều khiển nếu tàu bay được trang bị một tai nghe trùm đầu và ống nói hoặc tương đương và một nút điều khiển trên cần lái;

(d) Những người tham gia khai thác tàu bay trong chuyến bay được kiểm soát cần phải có một ống nói hoặc thiết bị tương đương tại từng vị trí của các thành viên tổ lái trong khi làm nhiệm vụ.

6.057 HỆ THỐNG PHÁT THÔNG BÁO ĐỘ CAO

(a) Tất cả tàu bay đều phải được trang bị một thiết bị phát thông báo độ cao khí áp;

(b) Người khai thác tàu bay không được khai thác tàu bay khi thiết bị phát thông báo độ cao khí áp không hoạt động.

6.060 QUY ĐỊNH CHUNG ĐỐI VỚI THIẾT BỊ DẪN ĐƯỜNG

(a) Người khai thác tàu bay không được khai thác tàu bay trừ khi tàu bay được trang bị một thiết bị dẫn đường được hoạt động:

(1) Theo kế hoạch bay;

(2) Theo quy định của đặc tính dẫn đường theo yêu cầu (RNP);

(3) Theo quy định về dịch vụ không lưu.

(b) Người khai thác tàu bay không được khai thác tàu bay trừ khi tàu bay được trang bị thiết bị dẫn đường đầy đủ để đảm bảo rằng khi một thiết bị hỏng tại bất kỳ thời điểm nào trong chặng bay, thiết bị còn lại sẽ có khả năng tiếp tục dẫn đường cho tàu bay đáp ứng các quy định tại điều khoản này;

(c) Mỗi hệ thống dẫn đường vô tuyến phải có một ăng-ten độc lập. Trong trường hợp có hỗ trợ bằng việc lắp đặt ăng-ten không dây để đảm bảo hỗ trợ liên tục, thì chỉ yêu cầu một ăn-ten cho các hệ thống.

6.063 THIẾT BỊ DẪN ĐƯỜNG CHÍNH XÁC (RNP VÀ MNPS)

(a) Tất cả tàu bay phải được lắp đặt thiết bị dẫn đường có khả năng hoạt động theo yêu cầu dẫn đường chính xác của đặc tính dẫn đường theo yêu cầu (RNP) được quy định đối với vùng trời hoặc các đường bay trong kế hoạch bay;

(b) Thiết bị dẫn đường được quy định để triển khai trong RNP hoặc vùng trời có hệ thống dẫn đường tối thiểu (MNPS) phải được các người lái nhìn thấy và sử dụng được tại vị trí ngồi của họ;

(c) Đối với những chuyến bay trong vùng trời được phân định, nơi những khả năng dẫn đường tối thiểu hoặc RNP được quy định, thiết bị dẫn đường phải hiển thị liên tục và cung cấp thông tin cho tổ bay trong suốt quá trình bay;

(d) Người khai thác tàu bay không được khai thác tàu bay trong MNPS, trừ khi tàu bay được trang bị:

(1) Đối với khai thác không hạn chế tốc độ, hai hệ thống dẫn đường tầm xa độc lập; hoặc

(2) Đối với những đường bay đặc biệt được báo trước, một hệ thống dẫn đường tầm xa.

6.065 THIẾT BỊ DẪN ĐƯỜNG SỬ DỤNG QUY TẮC BAY BẰNG THIẾT BỊ (IFR)

(a) Người khai thác tàu bay chỉ được khai thác tàu bay trong những tình huống yêu cầu tiếp cận hạ cánh xuống một sân bay trong điều kiện khí tượng bay bằng thiết bị nếu tàu bay được trang bị thiết bị vô tuyến thích hợp để thực hiện việc tiếp cận bằng thiết bị tới những địa điểm theo kế hoạch và những sân bay kế tiếp;

(b) Thiết bị dẫn đường được lắp đặt trên tàu bay phải có khả năng tiếp nhận tín hiệu dẫn đường tới địa điểm mà từ đó có thể thực hiện hạ cánh bằng mắt.

6.067 QUẢN LÝ DỮ LIỆU DẪN ĐƯỜNG ĐIỆN TỬ

(a) Người khai thác tàu bay không được khai thác tàu bay sử dụng dữ liệu dẫn đường điện tử đã được xử lý để áp dụng trong khi bay và trên mặt đất, trừ khi:

(1) Đã được Cục HKVN phê chuẩn quy trình khai thác để đảm bảo việc cung cấp đúng thời gian, cài đặt và sử dụng phiên bản cập nhật và không thể thay đổi của dữ liệu dẫn đường điện tử;

(2) Dữ liệu dẫn đường điện tử được cung cấp đáp ứng các tiêu chuẩn được chấp thuận về tính toàn vẹn.

(3) Dữ liệu dẫn đường điện tử phải tương thích với các chức năng thiết kế của thiết bị sẽ sử dụng chúng.

(b) Người khai thác tàu bay chỉ được khai thác tàu bay sử dụng dữ liệu dẫn đường điện tử với điều kiện phiên bản cập nhật và không thể thay đổi được của dữ liệu dẫn đường điện tử đã được cài đặt và sử dụng trước chuyến bay. Người khai thác tàu bay chỉ được phép tiếp tục sử dụng phiên bản dữ liệu dẫn đường điện tử đã hết hạn trong vòng 10 ngày kể từ ngày hết hạn, với điều kiện các dữ liệu điện tử liên quan đến khu vực khai thác được kiểm tra, đối chiếu với tài liệu dẫn đường bay có hiệu lực và khẳng định rằng các dữ liệu này không bị thay đổi.

CHƯƠNG D. THIẾT BỊ VÀ ĐỒNG HỒ CẢNH BÁO

6.070 QUY ĐỊNH CHUNG ĐỐI VỚI HỆ THỐNG CẢNH BÁO

(a) Người khai thác tàu bay chỉ được khai thác tàu bay động cơ tuốc-bin phản lực nếu tàu bay được trang bị một thiết bị cảnh báo (bằng âm thanh) vượt quá tốc độ số MACH;

(b) Đối với những tàu bay có tăng áp buồng kín, khi đưa vào khai thác ở những độ cao có áp suất khí quyển nhỏ hơn 376 hPa (độ cao trên 25,000 ft) phải được trang bị một thiết bị có thể đưa ra cảnh báo chính xác cho tổ lái tình trạng giảm áp suất buồng kín có khả năng gây nguy hiểm.

6.073 THIẾT BỊ CẢNH BÁO CÀNG BẰNG ÂM THANH

(a) Người khai thác tàu bay chỉ được khai thác tàu bay với hệ thống càng thu thả được nếu tàu bay được trang bị một thiết bị cảnh báo càng bằng âm thanh và cảnh báo liên tục khi càng tàu bay không được thả hoàn toàn, vào khóa hoặc cánh tà đã được thả vượt quá vị trí:

(1) Vị trí thấp nhất được chỉ rõ trong AFM.

(2) Khi càng được thả theo chế độ bình thường.

(b) Hệ thống cảnh báo này phải đảm bảo:

(1) Không thể ngắt được bằng tay.

(2) Được trang bị thêm hệ thống kích hoạt tay ga.

(3) Có thể sử dụng một số bộ phận của hệ thống kích hoạt tay ga.

6.075 HỆ THỐNG CẢNH BÁO ĐỘ CAO

(a) Người khai thác tàu bay không được khai thác loại tàu bay sau trừ khi được trang bị một hệ thống cảnh báo độ cao:

(1) Tàu bay động cơ tuốc-bin phản lực.

(2) Tàu bay động cơ tuốc-bin:

(i) Có số ghế chở khách được phê chuẩn lớn hơn 9;

(ii) Có trọng lượng cất cánh tối đa lớn hơn 5700 kg.

(b) Hệ thống cảnh báo độ cao phải có khả năng cảnh báo tổ lái:

(1) Tàu bay gần tới điểm tiếp cận so với độ cao đã được lựa chọn (tiếp cận trên hoặc tiếp cận dưới);

(2) Ít nhất bằng một tín hiệu âm thanh khi tàu bay trên hoặc dưới độ cao đặt trước;

(3) Giới hạn cảnh báo không vượt quá 90 m (300 ft)

6.077 HỆ THỐNG CẢNH BÁO GẦN MẶT ĐẤT

(a) Người khai thác tàu bay không được khai thác tàu bay trừ khi được trang bị hệ thống cảnh báo gần mặt đất, nếu tàu bay có:

(1) Trọng lượng cất cánh được phê chuẩn lớn hơn 5700 kg.

(2) Số ghế chở khách được phê chuẩn lớn hơn:

(i) 9 ghế đối với tàu bay động cơ pít-tông;

(ii) 5 ghế đối với tàu bay động cơ tuốc-bin.

(b) Một hệ thống cảnh báo gần mặt đất phải tự động cung cấp cho tổ lái tín hiệu cảnh báo đặc biệt, đúng lúc khi tàu bay ở tình trạng gần mặt đất;

(c) Hệ thống cảnh báo gần mặt đất được lắp đặt phải có chức năng cảnh báo địa hình phía trước để cảnh báo địa hình không an toàn;

(d) Hệ thống cảnh báo gần mặt đất phải tự động cung cấp tín hiệu cảnh báo bằng âm thanh, các tín hiệu nhìn thấy bằng mắt và những cảnh báo đặc biệt cho tổ lái khi tàu bay ở tình trạng gần mặt đất, bao gồm:

(1) Tốc độ giảm độ cao quá mức cho phép;

(2) Tàu bay quá gần địa hình;

(3) Mất độ cao sau khi cất cánh hoặc bay lại;

(4) Khoảng địa hình không an toàn khi tàu bay không ở cấu hình chuẩn bị hạ cánh:

(i) Càng không ở vị trí khóa khi thả;

(ii) Cánh tà không ở vị trí hạ cánh.

(5) Nằm dưới đường tầm hạ cánh.

6.080 HỆ THỐNG TRÁNH VA CHẠM TRÊN KHÔNG (ACAS)

(a) Người khai thác tàu bay không được khai thác tàu bay động cơ tuốc-bin được phê chuẩn chở quá 30 hành khách, trừ khi được trang bị một ACAS II;

(b) Người khai thác tàu bay không được khai thác tàu bay có trọng lượng cất cánh tối đa được phê chuẩn lớn hơn 5700 kg hoặc được phê chuẩn chở quá 19 hành khách trừ khi được trang bị một ACAS II.

6.083 HỆ THỐNG CẢNH BÁO TRƯỚC GIÓ CẮT ĐỐI VỚI TÀU BAY ĐỘNG CƠ TUỐC BIN PHẢN LỰC

(a) Hệ thống này phải có khả năng cung cấp cho người lái cảnh báo trước gió cắt bằng tín hiệu nhìn thấy hoặc nghe thấy giúp người lái tiếp cận an toàn, hoặc bay vòng, hoặc tránh gió nếu cần thiết.

(b) Hệ thống này cũng cung cấp tín hiệu cho người lái biết những giới hạn hoạt động của thiết bị hạ cánh tự động được phép sử dụng, khi một trong những thiết bị đó đang hoạt động.

6.085 THIẾT BỊ PHÁT HIỆN BỨC XẠ ĐỐI VỚI VẬN TẢI HÀNG KHÔNG THƯƠNG MẠI

(a) Người khai thác tàu bay không được khai thác tàu bay ở độ cao 15000 mét (49000 fit) trừ khi tàu bay được trang bị thiết bị:

(1) Để đo và liên tục chỉ ra lượng sóng bức xạ vũ trụ (ví dụ lượng bức xạ ion và nitron của dải ngân hà và mặt trời) và lượng tích lũy trên mỗi chuyến bay;

(2) Để đo và liên tục chỉ ra lượng phóng xạ tích lũy trên từng chuyến bay.

(b) Màn hình hiển thị của thiết bị phát hiện bức xạ phải được các thành viên tổ lái nhìn và đọc dễ ràng.

6.087 HỆ THỐNG CẢNH BÁO ĐỘNG ÁP

(a) Người khai thác tàu bay không được khai thác tàu bay theo IFR trừ khi tàu bay đó có một thiết bị sưởi ấm ống không tốc với một đèn hổ phách mà tổ lái có thể nhìn thấy. Thiết bị này phải cảnh báo tổ lái khi một trong hai trường hợp xảy ra:

(1) Hệ thống sưởi ấm ống không tốc ở vị trí "Tắt"; hoặc

(2) Hệ thống sưởi ấm ống không tốc ở vị trí "Mở" và những bộ phận của ống không tốc được sưởi ấm không hoạt động.

CHƯƠNG E. THIẾT BỊ GHI THAM SỐ BAY

6.090 QUY ĐỊNH CHUNG VỀ THIẾT BỊ GHI THAM SỐ BAY VÀ GHI ÂM

(a) Tham số bay phải được xây dựng, xác định, cài đặt, bảo vệ và ghi sao cho tham số bay có thể được bảo quản, lấy lại được và sao chép được.

Ghi chú: Thiết bị ghi tham số bay bao gồm 02 hệ thống, ghi tham số bay và ghi âm buồng lái.

(b) Để cho việc xác định vị trí và nhận dạng được thuận lợi, thiết bị ghi âm buồng lái phải đáp ứng:

(1) Thiết kế và lắp đặt sao cho có thể bảo vệ tối đa các dữ liệu đã được ghi;

(2) Có màu da cam sáng hoặc màu vàng sáng;

(3) Có một lớp băng phản chiếu được dán vào mặt trong của thiết bị giúp nó có thể hoạt động ở dưới nước;

(4) Có một hệ thống tự động kích hoạt thiết bị ghi tham số bay khi có sự va chạm mạnh.

(c) Thiết bị ghi tham số bay phải đáp ứng:

(1) Được hiệu chuẩn theo quy định của nhà sản xuất;

(2) Có các tính năng chống va đập và chống cháy.

(d) Tham số bay phải được ghi dưới dạng kỹ thuật số;

(e) Tàu bay đòi hỏi phải có cả hai hệ thống CVR và FDR có thể được trang bị:

(1) Một thiết bị ghi kết hợp đơn, đối với các tàu bay có trọng tải cất cánh tối đa nhỏ hơn hoặc bằng 5700 kg;

(2) Hai thiết bị ghi kết hợp đối với các tàu bay có trọng tải cất cánh tối đa lớn hơn 5700 kg.

6.093 THIẾT BỊ GHI ÂM BUỒNG LÁI

(a) Người khai thác tàu bay không được khai thác những loại tàu bay sau, trừ khi tàu bay được trang bị một thiết bị ghi âm buồng lái để ghi lại môi trường âm thanh trong buồng lái trong suốt quá trình bay:

(1) Tất cả tàu bay có trọng tải cất cánh tối đa lớn hơn 27000 kg;

(2) Tàu bay một động cơ tuốc-bin khai thác với mục đích vận tải hàng không thương mại:

(i) Số lượng ghế chở khách lớn hơn 9; hoặc

(ii) Trọng tải cất cánh tối đa lớn hơn 5700 kg.

(3) Trực thăng khai thác vận tải hàng không thương mại với trọng tải cất cánh tối đa:

(i) Đối với vận tải hàng không thương mại, 7000 kg; hoặc

(ii) Đối với vận tải hàng không thương mại quốc tế, 27000 kg.

(b) Thiết bị CVR phải có khả năng ghi được thông tin tối thiểu:

(1) 30 phút sau cùng; hoặc

(2) 2 giờ sau cùng, đối với tàu bay được cấp Giấy chứng nhận loại sau ngày 01 tháng 01 năm 1990:

(i) Tàu bay có trọng tải cất cánh tối đa lớn hơn 5700 kg;

(ii) Trực thăng.

6.095 THIẾT BỊ GHI DỮ LIỆU THÔNG TIN LIÊN LẠC LIÊN KẾT

(a) Tất cả tàu bay sử dụng dữ liệu thông tin liên lạc liên kết phải được lắp đặt một CVR để ghi tất cả dữ liệu thông tin liên lạc liên kết tới tàu bay và từ tàu bay đi.

(1) Quy định này có hiệu lực:

(i) Đối với những tàu bay được cấp Giấy chứng nhận đủ điều kiện bay sau ngày 01 tháng 01 năm 2005;

(ii) Từ ngày 01 tháng 01 năm 2007 đối với tất cả tàu bay.

(b) Khả năng ghi tối thiểu phải tương đương thời gian của CVR và tương quan với thiết bị ghi âm buồng lái;

(c) Dữ liệu ghi được phải chứa đủ thông tin để chuyển tải nội dung dữ liệu thông tin liên lạc liên kết bằng thư tín và thời gian thư tín được hiển thị để người lái phát ra được ghi lại.

6.097 THIẾT BỊ GHI THAM SỐ BAY

(a) Ngoại trừ các quy định của Cục HKVN, Người khai thác tàu bay không được khai thác những loại tàu bay sau, trừ khi tàu bay được trang bị một hệ thống ghi tham số bay:

(1) Tất cả tàu bay nhiều động cơ tuốc-bin có trọng tải cất cánh tối đa nhỏ hơn 5700 kg phải được trang bị một FDR loại IIA;

(2) Tất cả tàu bay có trọng tải cất cánh tối đa lớn hơn 5700 kg và nhỏ hơn 27000 kg, phải được trang bị một FDR loại II;

(3) Tất cả tàu bay có trọng tải cất cánh tối đa lớn hơn 27000 kg phải được trang bị một FDR loại I;

(4) Tất cả tàu bay có trọng tải cất cánh tối đa (bao gồm cả tải) lớn hơn 5700 kg, được cấp Giấy chứng nhận loại sau ngày 01 tháng 01 năm 2005, phải được trang bị một FDR loại IA;

(5) Tất cả trực thăng khai thác vận tải hàng không thương mại có trọng tải cất cánh tối đa lớn hơn 7000 kg phải được trang bị tối thiểu một FDR loại IV;

(6) Tất cả trực thăng có trọng tải cất cánh tối đa lớn hơn 2700 kg và nhỏ hơn hoặc bằng 7000 kg phải được trang bị một FDR loại V.

(b) Cục HKVN quy định số lượng tham số tối thiểu phải ghi cho từng thiết bị ghi.

(c) Thiết bị ghi tham số bay phải có khả năng ghi được tối thiểu:

(1) 25 giờ khai thác cuối, đối với các FDR loại I, IA và II;

(2) 30 phút khai thác cuối, đối với các FDR loại IIA;

(3) 10 giờ khai thác cuối, đối với các FDR loại IV và V.

(d) Những FDR sau không được sử dụng đối với các tàu bay đăng ký mang quốc tịch Việt Nam hoặc được khai thác do người có AOC do Việt Nam cấp:

(1) Khắc lá kim loại;

(2) Phim chụp ảnh; hoặc

(3) Dữ liệu tương đương sử dụng dịch chuyển tần số.

CHƯƠNG F. THIẾT BỊ BẢO VỆ TỔ BAY

6.100 AN NINH BUỒNG LÁI

(a) Trong tất cả các tàu bay được trang bị cửa buồng lái, cửa này phải khóa được khi tổ lái được thông báo trong khoang khách có trường hợp khả nghi hoặc uy hiếp an toàn.

(b) Người khai thác tàu bay không được khai thác tàu bay chở tối đa 19 hành khách, trừ khi được lắp đặt một cửa có thể khóa được để ngăn cản lối vào khoang buồng lái. Cửa này chỉ có thể khóa được từ phía trong trong buồng lái.

(c) Tất cả tàu bay chở khách có trọng tải cất cánh tối đa lớn hơn 45500 kg hoặc chở tối đa được hơn 60 hành khách phải được trang bị một cửa ngăn buồng lái. Cửa này được thiết kế sao cho có thể chống được sự xuyên thủng của các loại đạn nhỏ hoặc mảnh lựu đạn, và có thể chống được sự xâm nhập từ bên ngoài của những người không có thẩm quyền.

(1) Cửa này phải được khóa hoặc mở từ bên trong buồng lái;

(2) Cửa này cũng phải có lỗ nhìn được ra bên ngoài để có thể nhận biết được người muốn vào và phát hiện hành động khả nghi hoặc tiềm năng bị đe dọa.

6.103 TRANG BỊ AN TOÀN CHO TỔ BAY

(a) Người khai thác tàu bay không được khai thác tàu bay trừ khi từng thành viên tổ bay được trang bị thiết bị an toàn.

(b) Thiết bị an toàn sẽ kết hợp với một thiết bị để có thể tự động kìm giữ toàn bộ cơ thể người trong trường hợp giảm tốc độ nhanh.

(c) Thiết bị an toàn này nên được kết hợp với một thiết bị để hạn chế sự tác động bất ngờ của người lái đã mất khả năng làm việc vào hệ thống điều khiển tàu bay.

6.105 MẶT NẠ DƯỠNG KHÍ SỬ DỤNG NHANH

(a) Người khai thác tàu bay không được khai thác tàu bay ở độ cao trên 25000 fit trừ khi tàu bay được trang bị mặt nạ dưỡng khí sử dụng nhanh tại từng vị trí của thành viên tổ bay để kịp thời cung cấp ô-xy khi cần thiết.

6.107 TRANG BỊ VÀ VỊ TRÍ AN TOÀN CỦA TIẾP VIÊN

(a) Người khai thác tàu bay không được khai thác tàu bay có tiếp viên trừ khi từng vị trí ghế ngồi của tiếp viên được:

(1) Hướng về phía trước hoặc phía sau (trong phạm vi 15 độ theo trục dọc của tàu bay);

(2) Trang bị bộ dây đai an toàn.

(b) Từng ghế ngồi phải được đặt ở độ cao trên mức sàn tàu bay trong khoang khách và gần các cửa thoát hiểm để dễ dàng thực hiện quy trình thoát hiểm.

(c) Từng ghế ngồi của tiếp viên trong khoang hành khách phải được trang bị mặt nạ dưỡng khí sử dụng nhanh để sử dụng trong trường hợp áp suất buồng kín giảm.

6.110 THIẾT BỊ PHÒNG ĐỘC (PBE)

(a) Người khai thác tàu bay không được khai thác các loại tàu bay sau đây với mục đích vận tải thương mại, trừ khi tàu bay được trang bị PBE để bảo vệ mắt, mũi và miệng cho tất cả các thành viên tổ lái, hành khách và cung cấp ô-xy để thở từ 15 phút trở lên.

(1) Tàu bay có trọng tải cất cánh tối đa lớn hơn 5700 kg; hoặc

(2) Tàu bay có số lượng ghế chở khách lớn hơn 19.

(b) Các thiết bị này phải được đặt ở vị trí thuận tiện và dễ dàng lấy được từ vị trí của từng thành viên tổ lái.

(c) Thiết bị PBE trong khoang khách phải là dạng xách tay.

(d) Việc sử dụng PBE không cản trở tới thông tin liên lạc.

(e) Đối với tàu bay chở hàng, PBE không được lắp đặt trong khoang hàng nhưng có thể nhanh chóng chuyển tới khoang hàng, và được đặt gần vị trí bình cứu hỏa.

CHƯƠNG G. THIẾT BỊ LIÊN QUAN ĐẾN HÀNH KHÁCH

6.120 CHỖ NGỒI VÀ DÂY AN TOÀN CỦA HÀNH KHÁCH

(a) Người khai thác tàu bay không được khai thác tàu bay chở khách, trừ khi tàu bay đó được trang bị:

(1) Mỗi ghế cho một hành khách từ hai tuổi trở lên;

(2) Dây an toàn hoặc thiết bị an toàn cho từng vị trí ghế.

6.123 CUNG CẤP THÔNG TIN CHO HÀNH KHÁCH

(a) Người khai thác tàu bay không được khai thác tàu bay có cấu hình được phê chuẩn chở nhiều hơn 9 hành khách, trừ khi tàu bay đó được trang bị ít nhất một đèn báo hiệu thông tin cho hành khách khi:

(1) Yêu cầu thắt dây an toàn;

(2) Cấm hút thuốc.

(b) Các biển báo tín hiệu có thể được các thành viên tổ bay bật hoặc tắt tại vị trí của họ khi làm nhiệm vụ.

(c) Các biển báo tín hiệu phải được lắp đặt sao cho khi được chiếu sáng mọi hành khách có thể nhìn thấy rõ ràng.

6.125 HỆ THỐNG PHÁT THANH

(a) Người khai thác tàu bay không được khai thác tàu bay có cấu hình được phê chuẩn chở nhiều hơn 19 hành khách, trừ khi tàu bay đó được trang bị một hệ thống phát thanh.

(b) Hệ thống phát thanh này phải được:

(1) Nghe rõ và dễ hiểu tại mọi vị trí ghế ngồi hành khách, trong buồng vệ sinh và tại mọi vị trí của các thành viên tổ bay;

(2) Có khả năng hoạt động sau 10 giây kể từ khi kích hoạt (thời gian cơ động của tiếp viên);

(3) Đối với các lối thoát hiểm có mức cao bằng sàn khoang khách, cạnh ghế tiếp viên phải có 01 micro có thể sử dụng được cho 01 cửa thoát hiểm riêng biệt hoặc hai cửa thoát hiểm gần nhau.

6.127 HỆ THỐNG ĐÀM THOẠI NỘI BỘ

(a) Người khai thác tàu bay không được khai thác tàu bay với yêu cầu nhiều hơn 01 thành viên tổ lái trừ khi tàu bay được trang bị một hệ thống đàm thoại nội bộ tại ghế người lái, bao gồm cả tai nghe trùm đầu và ống nói để liên lạc giữa các thành viên tổ lái.

(b) Người khai thác tàu bay không được khai thác tàu bay có cấu hình được phê chuẩn chở tối đa nhiều hơn 19 hành khách, trừ khi tàu bay được trang bị một hệ thống đàm thoại nội bộ tổ lái để cung cấp tín hiệu và thông tin liên lạc hai chiều giữa các thành viên tổ lái.

(c) Hệ thống đàm thoại nội bộ tổ lái này phải:

(1) Có khả năng hoạt động độc lập với hệ thống phát thanh;

(2) Có khả năng hoạt động trong thời gian 10 giây kể từ khi được kích hoạt bởi bất cứ thành viên tổ lái nào ở tất cả các vị trí làm việc;

(3) Đối với các cửa thoát hiểm có mức cao bằng sàn khoang khách, ở vị trí ghế tiếp viên cạnh cửa thoát hiểm phải có 01 hệ thống đàm thoại nội bộ tổ lái có thể sử dụng được cho 01 cửa thoát hiểm riêng biệt hoặc hai cửa thoát hiểm gần nhau;

(4) Có khả năng đặc biệt có thể đưa ra được sự khác biệt giữa cuộc gọi bình thường và cuộc gọi khẩn nguy;

(5) Có khả năng cung cấp thông tin liên lạc hai chiều giữa nhân viên mặt đất với ít nhất hai thành viên tổ lái khi tàu bay ở mặt đất.

6.130 LOA PHÁT THANH ĐỐI VỚI VẬN TẢI HÀNG KHÔNG THƯƠNG MẠI

(a) Người khai thác tàu bay không được khai thác tàu bay có cấu hình được phê chuẩn chở nhiều hơn 60 hành khách với mục đích vận chuyển thương mại, trừ khi tàu bay được trang bị loa phát thanh xách tay (sử dụng pin) cho tổ bay trong trường hợp thoát hiểm khẩn cấp.

(b) Số lượng và vị trí của loa phát thanh được quy định như sau:

(1) Đối với tàu bay có cấu hình được phê chuẩn chở từ 61 đến 99 hành khách, số lượng loa phát thanh là 01;

(2) Đối với tàu bay có cấu hình được phê chuẩn chở trên 99 hành khách, số lượng loa phát thanh là 02, một ở đầu và một ở cuối khoang khách.

(3) Đối với tàu bay có 02 tầng chở khách trở lên, trong tất cả các trường hợp khi tổng số ghế ngồi của hành khách lớn hơn 60, tối thiểu phải có 01 loa phát thanh tại mỗi tầng.

6.133 CỬA THOÁT HIỂM

(a) Người khai thác tàu bay không được khai thác tàu bay chở khách, trừ khi tàu bay có số lượng cửa thoát hiểm phù hợp để hành khách có thể thoát ra trong trường hợp khẩn nguy.

(b) Mỗi cửa thoát hiểm hành khách không được cao quá 1,8 mét (6 ft) so với mặt đất khi tàu bay đậu trên mặt đất. Nếu cao quá 1,8 mét thì cần phải có một thiết bị được phê chuẩn trợ giúp cho hành khách thoát xuống đất.

(c) Từng cửa thoát hiểm hành khách phải được ghi chỉ dẫn cách mở cả bên trong lẫn bên ngoài.

(d) Vị trí của từng cửa thoát hiểm hành khách phải được chỉ dẫn bằng tín hiệu có thể nhìn thấy bằng mắt dọc theo lối đi hành khách.

(e) Các tàu bay chở khách phải được trang bị một hệ thống thoát hiểm chống trơn trượt đáp ứng các quy định trong Giấy chứng nhận loại của tàu bay.

(f) Các tàu bay chở khách có tiếp viên hàng không phải được trang bị các đèn pin sẵn sàng hoạt động tại từng vị trí ngồi của tiếp viên.

Ghi chú: Xem Phụ lục 1 Điều 6.133 quy định thiết bị cửa thoát hiểm

6.135 VÁCH NGĂN GIỮA HÀNH KHÁCH VÀ LỐI RA

(a) Người khai thác tàu bay không được khai thác tàu bay chở khách, trừ khi tàu bay có:

(1) Một khóa cho mỗi cửa ngăn cách khoang khách với khoang khác có các lối thoát hiểm;

(2) Các khóa cửa phải được mở dễ dàng và hành khách cũng có thể mở được;

(3) Bảng chỉ dẫn trên từng cửa cho biết cửa nào sẽ phải mở trong suốt quá trình cất và hạ cánh.

6.137 THIẾT BỊ TRONG KHOANG HÀNH KHÁCH

(a) Trong lần đại tu chính đầu tiên hoặc tân trang lại bên trong của khoang khách tàu bay, tất cả các vật liệu được sử dụng không đáp ứng các tiêu chuẩn áp dụng đều phải bị loại bỏ và thay thế bằng các vật liệu đáp ứng các tiêu chuẩn áp dụng hiện hành.

(b) Tất cả các đệm ghế hành khách đều phải đáp ứng các quy định về phòng chống cháy.

6.140 THIẾT BỊ TRONG KHOANG HÀNG VÀ NGĂN ĐỂ HÀNH LÝ

(a) Từng khoang hàng loại C hoặc D có thể tích lớn hơn 200 ft khối (đối với những tàu bay có Giấy chứng nhận loại vận tải sau ngày 01 tháng 01 năm 1958) phải có trần và vách ngăn được làm từ:

(1) Nguyên liệu tổng hợp tăng cường sợi thủy tinh;

(2) Các vật liệu chống cháy;

(3) Nhôm, trong trường hợp được phê chuẩn trước ngày 20 tháng 3 năm 1989.

6.143 HỆ THỐNG ĐÈN KHẨN NGUY

(a) Người khai thác tàu bay không được khai thác tàu bay có cấu hình được phê chuẩn chở nhiều hơn 19 hành khách trừ khi tàu bay đó được trang bị một hệ thống đèn khẩn nguy độc lập với hệ thống chiếu sáng chính trên tàu bay.

(b) Hệ thống đèn khẩn nguy phải đáp ứng:

(1) Chiếu sáng từng điểm đánh dấu cửa thoát hiểm và các biển báo vị trí;

(2) Cung cấp đủ ánh sáng trong khoang hành khách;

(3) Chiếu sáng các đèn dẫn đường thoát hiểm gần sàn tàu bay.

CHƯƠNG H. THIẾT BỊ KHẨN NGUY

6.150 THIẾT BỊ KHẨN NGUY ĐỐI VỚI TẤT CẢ TÀU BAY

(a) Từng hạng mục của thiết bị khẩn nguy và thiết bị nổi phải đáp ứng:

(1) Ở trạng thái sẵn sàng đối với tổ bay cũng như hành khách;

(2) Được nhận dạng và hướng dẫn sử dụng rõ ràng;

(3) Được ghi rõ ràng ngày kiểm tra gần nhất;

(4) Được bảo quản ở trạng thái chấp nhận được.

6.153 HỘP SƠ CỨU

(a) Người khai thác tàu bay không được khai thác tàu bay trừ khi tàu bay được trang bị tối thiểu số hộp sơ cứu sẵn sàng sử dụng được theo tỷ lệ sau:

Số lượng ghế ngồi	Số lượng hộp sơ cứu
0 - 99	1
100 - 199	2
200 - 299	3
300 và hơn	4

(b) Số lượng đồ tối thiểu chứa trong hộp sơ cứu do Cục HKVN quy định.

6.155 TÚI CẤP CỨU ĐỐI VỚI VẬN TẢI HÀNG KHÔNG THƯƠNG MẠI

(a) Người khai thác tàu bay chỉ được khai thác tàu bay có cấu hình được phê chuẩn chở nhiều hơn 30 hành khách nếu tàu bay đó được trang bị túi cấp cứu để bác sĩ hoặc những người có khả năng sử dụng trong những tình huống cấp cứu trong trường hợp khoảng cách của bất kỳ một điểm nào trên đường bay được lập kế hoạch trước tới sân bay có dịch vụ cấp cứu lớn hơn 60 phút bay (vận tốc bay hành trình thông thường);

(b) Số lượng đồ tối thiểu chứa trong túi cấp cứu do Cục HKVN quy định.

6.157 BÌNH CỨU HỎA XÁCH TAY

(a) Người khai thác tàu bay không được khai thác tàu bay trừ khi tàu bay đó được trang bị số lượng bình cứu hỏa xách tay tối thiểu. Các bình cứu hỏa này chứa các chất mà khi xả ra sẽ không gây ô nhiễm nghiêm trọng không khí trong tàu bay. Loại và chất lượng chất dập lửa phải phù hợp với các dạng cháy xảy ra trong khoang hành khách trên tàu bay.

Ghi chú: Trong khoang hành khách, bình cứu hỏa phải được thiết kế sao cho giảm thiểu sự độc hại của hơi độc.

(b) Số lượng bình cứu hỏa xách tay tối thiểu không được thấp hơn:

(1) Một bình được lắp trong buồng lái;

(2) Tối thiểu một bình được lắp trong khoang hàng hạng E và ít nhất một bình trong mỗi khoang bếp phía trước và phía sau;

(3) Mỗi khoang khách cách biệt với buồng lái và tổ bay không dễ dàng tiếp cận được tối thiểu phải lắp một bình;

(4) Tối thiểu một bình được lắp trong khoang hành khách đối với tàu bay chở được ít hơn 30 hành khách;

(5) Đối với các loại tàu bay chở được nhiều hơn 30 hành khách, số lượng bình cứu hỏa xách tay được lắp đặt theo tỷ lệ sau:

Số lượng ghế ngồi	Số lượng bình cứu hỏa
30 - 60	2
61 - 200	3
201 - 300	4
301 - 400	5

Số lượng ghế ngồi	Số lượng bình cứu hỏa
401 - 500	6
501 - 600	7
601 hoặc hơn	8

(6) Số lượng tối thiểu bình cứu hỏa Halon 1211 trong khoang khách (theo số lượng ghế hành khách tối đa của tàu bay) phải đáp ứng:

(i) Từ 30 đến 60 hành khách: 01 bình;

(ii) Từ 61 hành khách trở lên: 02 bình.

6.160 BÌNH CỨU HỎA BUỒNG VỆ SINH

(a) Người khai thác tàu bay không được khai thác tàu bay có trọng tải cất cánh tối đa được phê chuẩn lớn hơn 5700 kg, trừ khi tàu bay đó được lắp 01 bình cứu hỏa gắn liền với thùng rác trong từng buồng vệ sinh của tàu bay đó.

(b) Bình cứu hỏa gắn liền phải được thiết kế sao cho tự động phóng ra chất dập lửa khi thùng rác bị cháy.

6.163 THIẾT BỊ BÁO KHÓI BUỒNG VỆ SINH

(a) Người khai thác tàu bay không được khai thác tàu bay có trọng tải cất cánh tối đa được phê chuẩn lớn hơn 5700 kg, trừ khi từng buồng vệ sinh của tàu bay đó được trang bị một hệ thống báo khói để cung cấp:

(1) Đèn cảnh báo tới buồng lái; hoặc

(2) Đèn cảnh báo hoặc cảnh báo bằng âm thanh trong khoang hành khách.

6.165 RÌU - ĐỐI VỚI VẬN TẢI HÀNG KHÔNG THƯƠNG MẠI

(a) Người khai thác tàu bay không được khai thác tàu bay có trọng tải cất cánh tối đa được phê chuẩn lớn hơn 5700 kg, trừ khi tàu bay đó được trang bị một chiếc rìu, được đặt ở một chỗ trên tàu bay sao cho hành khách không thể nhìn thấy được.

6.167 BÌNH Ô-XY VÀ HỆ THỐNG PHÂN PHỐI

(a) Tất cả tàu bay dự kiến khai thác ở độ cao lớn phải được trang bị hệ thống cung cấp ô-xy với bình chứa và bộ phân phối thích hợp.

(b) Bộ phân phối ô-xy, lượng ô-xy tối thiểu, và sự cung cấp ô-xy phải đáp ứng các tiêu chuẩn đủ điều kiện bay của Giấy chứng nhận loại.

(c) Người khai thác tàu bay không được khai thác tàu bay ở độ cao lớn hơn 10.000 ft, trừ khi tàu bay đó được trang bị những mặt nạ ô-xy được đặt ở vị trí sao cho các thành viên tổ lái, hành khách có thể sử dụng thuận lợi trong trường hợp cần thiết.

(d) Người khai thác tàu bay không được khai thác tàu bay có tăng áp buồng kín ở độ cao trên 25.000 fit, trừ khi tàu bay đó được trang bị:

(1) Mặt nạ ô-xy của các thành viên tổ bay thuộc dạng sử dụng nhanh;

(2) Thiết bị ô-xy tự động triển khai;

(3) Đủ đường dẫn cung cấp ô-xy và mặt nạ dự phòng và/hoặc đủ số lượng bình ô-xy xách tay và mặt nạ và được phân phối liên tục, ngang bằng để đảm bảo cung cấp ngay ô-xy cho các thành viên tổ bay, hành khách tại vị trí của họ trong điều kiện chênh áp trong tàu bay;

(4) Thiết bị phân phối ô-xy kết nối với cổng cung cấp ô-xy được lắp đặt sao cho có thể sẵn sàng cung cấp kịp thời cho từng thành viên tổ bay, hành khách tại vị trí ngồi của họ:

(i) Tổng số thiết bị phân phối ô-xy và đường dẫn phải vượt quá số lượng ghế ngồi trên tàu bay tối thiểu 10%;

(ii) Số thiết bị phân phối ô-xy dự phòng phải được phân phối đều trên tàu bay.

(e) Lượng ô-xy bổ sung cho chuyến bay cụ thể phải được xác định trên cơ sở độ cao bay và thời gian bay, bao gồm các phương thức khai thác được xây dựng cho từng loại hình khai thác và phương thức khẩn cấp trong tài liệu hướng dẫn khai thác tàu bay (OM).

Ghi chú: Xem Phụ lục 1 Điều 6.167 về cung cấp oxy cho máy bay buồng hở.

Xem Phụ lục 2 Điều 6.167 về cung cấp oxy cho máy bay buồng kín.

6.170 THIẾT BỊ NỔI CÁ NHÂN

(a) Người khai thác tàu bay không được khai thác thủy phi cơ trên mọi chuyến bay hoặc tàu bay khác mà có quá trình bay, cất cánh hoặc hạ cánh trên mặt nước, trừ khi tàu bay đó được trang bị phao cứu sinh hoặc thiết bị nổi tương đương cho từng thành viên tổ bay, hành khách trên tàu bay.

(b) Tất cả phao cứu sinh hoặc thiết bị nổi tương đương phải được đặt ở vị trí dễ lấy từ ghế hoặc giường của từng người thuận tiện cho người sử dụng.

(c) Trong tất cả các chuyến bay yêu cầu có thuyền cứu sinh, từng thiết bị nổi cá nhân phải có đính kèm đèn định vị cứu sinh.

6.173 THUYỀN PHAO

(a) Người khai thác tàu bay không được khai thác tàu bay trừ khi tàu bay đó được trang bị đủ số lượng thuyền phao cho tất cả mọi người trên tàu bay trong trường hợp bay biển đối với:

(1) 30 phút bay bằng hoặc 185,3 km (100NM), chọn giá trị nhỏ hơn, cho tàu bay có khả năng bay liên tục tới một sân bay trong trạng thái hỏng động cơ hoặc thay đổi hành trình;

(2) 15 phút bay bằng hoặc 92,65 km (50NM) đối với tất cả các tàu bay khác cách sân bay có thể hạ cánh khẩn cấp.

(b) Người khai thác tàu bay không được khai thác trực thăng bay biển trừ khi tàu bay được trang bị một thiết bị nổi cố định hoặc triển khai nhanh để đảm bảo an toàn khi:

(1) Đối với trực thăng có tính năng hoạt động loại 1 và 2, bay biển ở khoảng cách xa so với đất liền tương đương hơn 10 phút bay ở vận tốc trung bình;

(2) Đối với trực thăng có tính năng hoạt động loại 3, bay biển ở vị trí cách xa đất liền với chế độ tự quay hoặc khoảng cách hạ cánh bắt buộc an toàn từ đất liền.

(c) Đối với khai thác tàu bay có trọng tải cất cánh tối đa được phê chuẩn lớn hơn 5700 kg với mục đích vận tải thương mại, các thuyền phao phải đáp ứng chở đủ cho những người trên tàu bay trong trường hợp hỏng một thuyền phao có sức chứa lớn nhất.

(d) Đối với khai thác trực thăng với mục đích vận tải thương mại, 50% số lượng thuyền phao (khi số lượng là 02 hoặc nhiều hơn) nên có phương tiện để triển khai bằng điều khiển từ xa.

(e) Thuyền phao và những thiết bị liên quan phải được sử dụng dễ dàng, không mất nhiều thời gian trong trường hợp cần thiết. Phương tiện này phải được lắp đặt tại vị trí được đánh dấu và được phê chuẩn.

(f) Đối với trực thăng, thuyền phao không được mở bằng điều khiển từ xa. Những thuyền phao có trọng lượng lớn hơn 40 kg phải trang bị một số máy móc để trợ giúp triển khai.

6.175 HỘP CỨU SINH

(a) Người khai thác tàu bay không được phép khai thác tàu bay qua các vùng mà ở đó có khó khăn đặc biệt cho công tác tìm kiếm cứu nguy, trừ khi được trang bị hộp cứu sinh bao gồm những phương tiện duy trì sự sống.

(b) Không được phép khai thác bay biển tại khoảng cách mà yêu cầu phải có thuyền phao, trừ khi được trang bị thuyền phao và từng thuyền phao được trang bị hộp cứu sinh bao gồm những phương tiện duy trì sự sống;

(c) Những phương tiện tối thiểu phải có trong hộp cứu sinh do Cục HKVN quy định.

6.177 THIẾT BỊ PHÁT TÍN HIỆU KHẨN NGUY

(a) Người khai thác tàu bay không được phép khai thác tàu bay qua các vùng mà ở đó có khó khăn đặc biệt cho công tác tìm kiếm cứu nguy, trừ khi tàu bay được trang bị những thiết bị phát tín hiệu khẩn nguy từ mặt đất lên không trung giúp cho việc tìm kiếm được thuận lợi.

(b) Không được phép khai thác bay biển tại khoảng cách mà yêu cầu phải có thuyền phao, trừ khi từng thuyền phao được trang bị thiết bị phát tín hiệu khẩn nguy dạng hóa học cao nhiệt.

6.180 THIẾT BỊ PHÁT TÍN HIỆU ĐỊNH VỊ KHẨN NGUY (ELT)

(a) Tất cả tàu bay trên mọi chuyến bay đều phải được trang bị một ELT tự động hoạt động.

(b) Người khai thác tàu bay không được phép khai thác tàu bay ở những vùng xa đất liền, những nơi khó khăn trong việc tìm kiếm cứu nguy, trừ khi tàu bay được trang bị một ELT thứ 2.

(c) Người khai thác tàu bay không được phép khai thác bay biển ở khoảng cách đòi hỏi có thuyền phao, trừ khi tàu bay được trang bị:

(1) Đối với tàu bay cánh bằng: một ELT thứ 2.

(2) Đối với trực thăng: một ELT trên từng thuyền phao.

(d) Pin sử dụng trong ELT phải thay được (hoặc sạc điện, nếu là pin sạc) khi:

(1) Máy phát được sử dụng hơn 01 giờ; hoặc

(2) Đến 50% thời gian sử dụng của máy;

(3) Thời hạn để thay hoặc sạc pin của ELT phải được ghi rõ ràng bên ngoài của máy phát.

6.183 THIẾT BỊ NỔI KHẨN NGUY ĐỐI VỚI TRỰC THĂNG

(a) Người khai thác tàu bay không được phép khai thác trực thăng bay biển trừ khi trực thăng được lắp đặt một thiết bị nổi cố định hoặc triển khai nhanh để đảm bảo an toàn cho trực thăng khi bay:

(1) Hơn 10 phút từ bờ biển, đối với trực thăng có tính năng hoạt động loại 1 và 2; hoặc

(2) Ở nơi xa so với chế độ tự quay hoặc khoảng cách tối thiểu có thể hạ cánh bắt buộc an toàn đối với trực thăng có tính năng hoạt động loại 3.

6.185 ĐÁNH DẤU CÁC ĐIỂM PHÁ THOÁT HIỂM

(a) Người khai thác tàu bay phải đảm bảo quy định các khu vực được chỉ định để phá thoát hiểm trên thân tàu bay, các điểm này phải được đánh dấu tuân thủ các quy định sau:

(1) Màu sắc được quy định là đỏ hoặc vàng và nếu cần thiết vẽ đường viền màu trắng bên ngoài để tạo sự tương phản;

(2) Nếu mỗi ký hiệu cách nhau trên 2 m thì phải đánh dấu có kích thước là 9cm x 3cm, khoảng cách giữa 2 điểm đánh dấu không quá 2 m.

6.187 THIẾT BỊ PHÂN PHỐI Ô-XY CẤP CỨU

(a) Người khai thác tàu bay không được khai thác chở khách trên tàu bay có tăng áp buồng kín ở độ cao quá 25.000 fit, ngoại trừ trường hợp tàu bay được trang bị:

(1) Thiết bị cung cấp ô-xy nguyên chất cho hành khách vì lý do sinh học cần phải có yêu cầu ô-xy sau khi giảm áp suất khoang khách;

(2) Số lượng thiết bị dẫn truyền ô-xy đầy đủ, trong bất kỳ trường hợp nào cũng không ít hơn 02 thiết bị cho tiếp viên sử dụng.

CÁC PHỤ LỤC

PHỤ LỤC 1 ĐIỀU 6.033: HỆ THỐNG ĐÈN TRÊN TÀU BAY

3.0 Các đèn dẫn đường của tàu bay khi đang bay:

(1) Góc chiếu sáng.

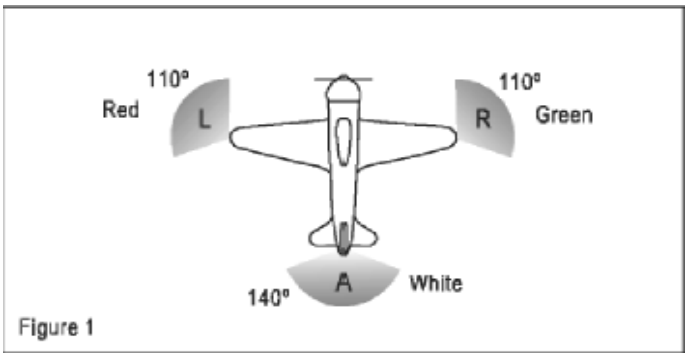

(i) Góc chiếu sáng A được tạo thành bởi 2 mặt phẳng thẳng đứng cắt nhau tạo thành góc 70 độ qua bên phải và 70 độ qua bên trái, nhìn từ đuôi tàu bay dọc theo trục dọc tàu bay;

(ii) Góc chiếu sáng F được tạo thành bởi 2 mặt phẳng thẳng đứng cắt nhau tạo thành góc 110 độ qua bên phải và 110 độ qua bên trái, nhìn từ đuôi tàu bay dọc theo trục dọc tàu bay;

(iii) Góc chiếu sáng L được tạo thành bởi 2 mặt phẳng thẳng đứng cắt nhau, một mặt phẳng song song với tàu bay, mặt phẳng khác hợp với bên trái mặt phẳng thứ nhất tạo thành góc 110 độ, khi nhìn dọc theo chiều dọc tàu bay;

(iv) Góc chiếu sáng R được tạo thành bởi 2 mặt phẳng thẳng đứng cắt nhau, một mặt phẳng song song với tàu bay, mặt phẳng khác hợp với bên phải mặt phẳng thứ nhất tạo thành góc 110 độ, khi nhìn dọc theo chiều dọc tàu bay;

(2) Mặt phẳng ngang: Mặt phẳng chứa trục dọc và vuông góc với mặt phẳng đối xứng của tàu bay;

(3) Trục dọc của tàu bay: Là trục song song với hướng bay (ở vận tốc bình thường) và đi qua trung tâm của trọng lực tàu bay;

(4) Chạy đà: Tàu bay nằm trên mặt nước đang "chạy đà" khi khởi động ở dưới nước và có vận tốc tương đối so với nước.

(5) Trong tình trạng chỉ huy: Tàu bay nằm trên mặt nước đang "trong tình trạng chỉ huy" khi nó có khả năng thực hiện sự điều khiển theo các quy định quốc tế về việc ngăn ngừa sự va chạm trên biển.

(6) Trong tình trạng sẵn sàng: Tàu bay nằm trên mặt nước đang "Trong tình trạng sẵn sàng" khi nó không bị mắc cạn hoặc bị cột (buộc) vào bất kỳ vật nào trên mặt đất hoặc dưới nước.

(7) Mặt phẳng đứng: Những mặt phẳng vuông góc với mặt phẳng ngang.

(8) Theo hình vẽ số 1, những đèn dẫn đường sau đây sẽ được hiển thị:

(i) Một đèn đỏ hướng bên trên và bên dưới mặt phẳng ngang qua góc chiếu sáng L;

(ii) Một đèn xanh hướng bên trên và bên dưới mặt phẳng ngang qua góc chiếu sáng R;

(iii) Một đèn trắng hướng bên trên và bên dưới mặt phẳng ngang qua góc chiếu sáng A.

3.1 Những đèn chiếu sáng trên mặt nước - Quy định chung:

(a) Quy định của quốc tế về việc ngăn ngừa sự va chạm trên biển, những đèn khác nhau sẽ được chiếu sáng trong các tình huống sau:

(1) Khi trong tình trạng sẵn sàng;

(2) Khi kéo tàu thuyền hoặc tàu bay khác;

(3) Khi đang bị kéo;

(4) Khi không chạy đà hay trong tình trạng trạng chỉ huy;

(5) Khi trong tình trạng sẵn sàng nhưng không trong tình trạng trạng chỉ huy;

(6) Khi thả neo;

(7) Khi bị mắc cạn;

(b) Yêu cầu các đèn chiếu sáng tàu bay trong từng trường hợp cụ thể được quy định dưới đây.

3.2 Đèn chiếu sáng khi tàu bay trong trạng thái sẵn sàng dưới nước

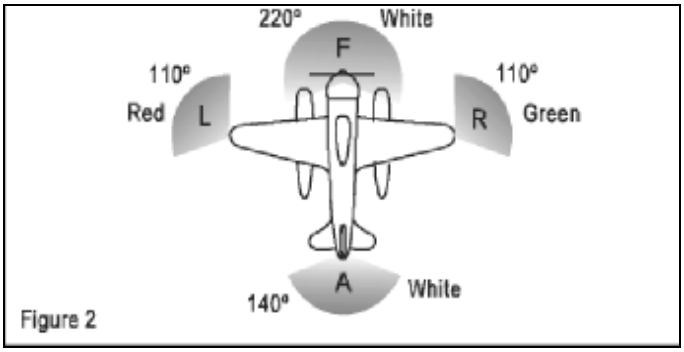

(a) Theo hình vẽ số 2, những đèn sau được chiếu sáng:

(1) Một đèn đỏ hướng bên trên và bên dưới mặt phẳng ngang qua góc chiếu sáng L;

(2) Một đèn xanh hướng bên trên và bên dưới mặt phẳng ngang qua góc chiếu sáng R;

(3) Một đèn trắng hướng bên trên và bên dưới mặt phẳng ngang qua góc chiếu sáng A; và

(4) Một đèn trắng hướng qua góc chiếu sáng F;

(b) Những đèn được trình bày tại các khoản 3.2 (a) (1), (2) và (3) phải được nhìn thấy từ khoảng cách tối thiểu 3,7 km (2NM). Đèn được trình bày tại khoản 3.2 (a)(4) phải được nhìn thấy từ khoảng cách tối thiểu 9,3 km (5NM) đối với những tàu bay có chiều dài lớn hơn hoặc bằng 20 mét và từ khoảng cách tối thiểu 5,6 km (3NM) đối với những tàu bay có chiều dài nhỏ hơn 20 mét.

3.3 Những đèn chiếu sáng trong trường hợp kéo tàu thuyền hoặc tàu bay khác

(a) Theo hình vẽ số 3, những đèn sau được chiếu sáng:

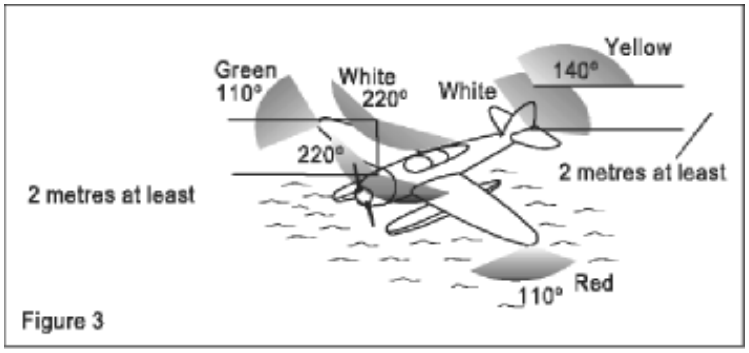

(1) Những đèn được trình bày ở khoản 3.2(a);

(2) Một đèn thứ hai có các đặc tính như đèn được trình bày ở khoản 3.2(a)(3) và được nằm trên đường thẳng đứng cách tối thiểu 2 mét ở bên trên hoặc bên dưới; và

(3) Một đèn vàng có các đặc tính như đèn được trình bày ở khoản 3.2(a)(3) và được nằm trên đường thẳng đứng cách tối thiểu 2 mét ở bên trên.

3.4 Những đèn chiếu sáng trong trường hợp bị kéo

(a) Những đèn được trình bày ở khoản 3.2 (a) (1), (2) và (3) được chiếu sáng.

3.5 Những đèn chiếu sáng trong trường hợp không trong tình trạng chỉ huy và không chạy đà

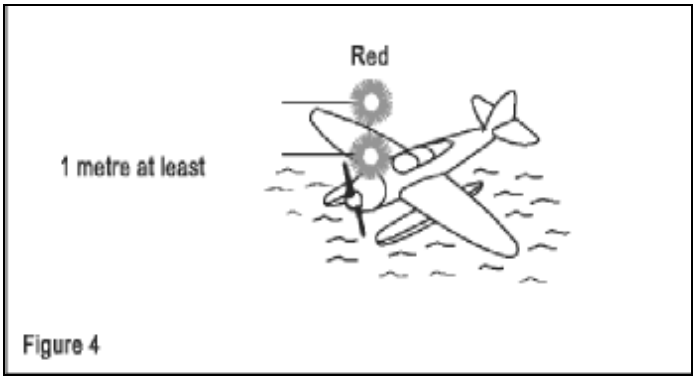

(a) Theo hình vẽ số 4, hai đèn đỏ được chiếu sáng đều được đặt ở vị trí có thể nhìn thấy rõ nhất, một đèn cách đèn kia theo chiều thẳng đứng không nhỏ hơn 1 mét, và có thể nhìn thấy được ở tầm nhìn tối thiểu 3,7 km (2NM)

3.6 Những đèn chiếu sáng trong trường hợp chạy đà và không trong tình trạng chỉ huy

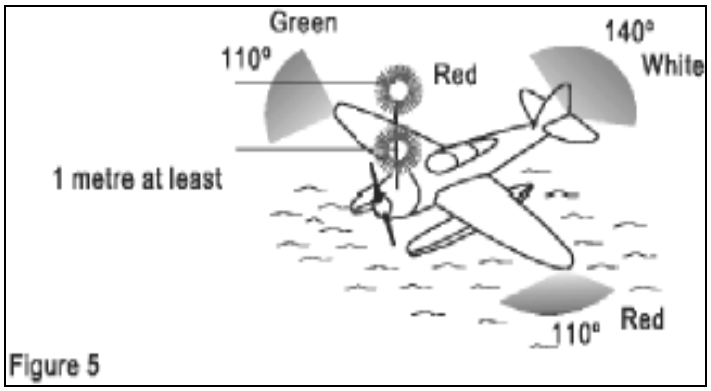

Figure 5

(a) Theo hình vẽ số 5, những đèn được chiếu sáng được trình bày trong khoản 3.5 cộng với những đèn được chiếu sáng được trình bày trong khoản 3.2 (a), (b).

3.7 Những đèn chiếu sáng trong trường hợp thả neo

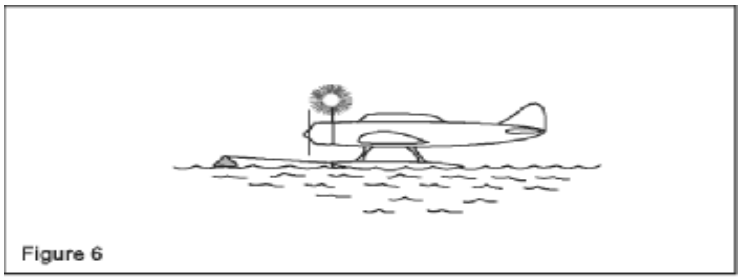
Figure 6

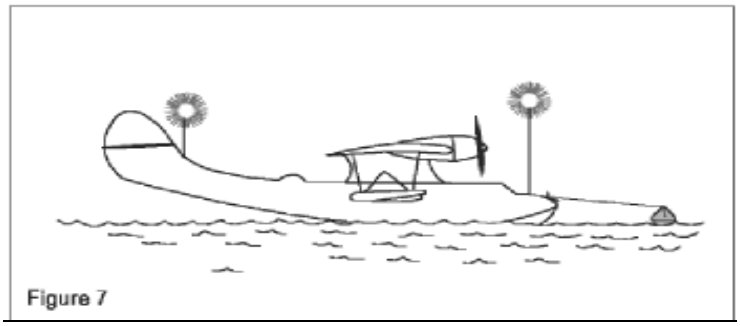
Figure 7

(a) Nếu chiều dài tàu bay nhỏ hơn 50 mét, ở tầm nhìn tốt nhất, đèn chiếu sáng đều màu trắng (hình vẽ số 6) có thể nhìn thấy được ở khoảng cách tối thiểu 3,7 km (2NM);

(b) Nếu chiều dài tàu bay lớn hơn hoặc bằng 50 mét, ở tầm nhìn tốt nhất, đèn chiếu sáng đều màu trắng phía trước (hình vẽ số 7) có thể nhìn thấy được ở khoảng cách tối thiểu 5,6 km (3NM);

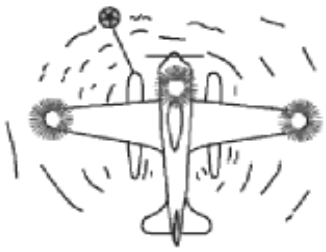

Less than 50 metres in length; 50 metres or more in span

Figure 8

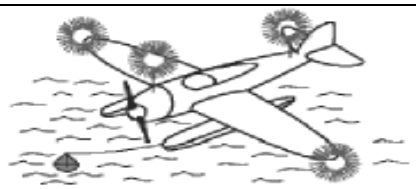

50 metres or more in length; 50 metres or more in span

Figure 9

(c) Nếu sải cánh tàu bay lớn hơn hoặc bằng 50 mét, một đèn chiếu sáng đều màu trắng trên từng bên cánh (Hình 8 và hình 9) hiển thị chiều dài tối đa sải cánh tàu bay và có thể nhìn thấy ở khoảng cách tối thiểu 1,9 km (1NM);

3.8 Những đèn chiếu sáng trong trường hợp tàu bay mắc cạn

(a) Những đèn được trình bày trong khoản 3.7 và thêm 02 đèn đỏ sáng đều trên trục thẳng đứng, được bố trí cách nhau tối thiểu 1 mét để có thể nhìn thấy ở mọi tầm nhìn.

PHỤ LỤC 1 ĐIỀU 6.047: YÊU CẦU ĐỐI VỚI KHAI THÁC TRONG MỌI ĐIỀU KIỆN THỜI TIẾT

(a) Tiếp cận CAT II tối thiểu. Ngoài các yêu cầu về trang thiết bị đối với tàu bay khi khai thác theo IFR với tổ bay 2 người lái và các yêu cầu riêng biệt cho loại tàu bay, các trang thiết bị bổ sung dưới đây được yêu cầu:

(1) Hệ thống hướng dẫn điều khiển chuyến bay đó bao gồm bộ ly hợp tiếp cận tự động hoặc hệ thống định hướng bay phù hợp với:

(i) Trên hệ thống định hướng bay phải hiển thị thông tin được tính toán như lệnh điều chỉnh hướng của đài định vị ILS, và trên thiết bị tương tự khác phải hiển thị thông tin được tính toán khác như lệnh điều khiển chúc ngóc (tầm) theo kênh tầm của ILS hoặc thông tin cơ bản của đường tầm hạ cánh theo ILS;

(ii) Một hệ thống tiếp cận tự động kép phải cung cấp ít nhất sự điều chỉnh hướng tự động theo kênh hướng của ILS;

(iii) Hệ thống hướng dẫn bay có thể được khai thác từ một trong các hệ thống máy thu được yêu cầu.

(2) Đối với độ cao quyết định DH dưới 150 ft, một thiết bị đo cao vô tuyến;

(3) Các hệ thống cảnh báo để ngay lập tức người lái phát hiện được nếu hệ thống lỗi.

(b) Tiếp cận CAT IIIA tối thiểu (không nhỏ hơn RVR600 (200m)). Ngoài các yêu cầu về trang thiết bị đối với tàu bay khai thác theo quy tắc IFR với tổ bay 2 người lái và các yêu cầu riêng biệt cho loại tàu bay và các yêu cầu cho CAT II, các trang thiết bị bổ sung dưới đây được yêu cầu:

(1) Hệ thống hướng dẫn bay hoặc điều khiển bay dự phòng cung cấp:

(i) Một hệ thống hạ cánh tự động hỏng chủ động hoặc bị động ít nhất đến vùng chạm đất;

(ii) Một hệ thống hướng dẫn bay bằng tay hỏng chủ động hoặc hỏng bị động với lệnh điều khiển chúc hoặc ngóc phù hợp, và khả năng giám sát phù hợp ít nhất đến khi chạm đất;

(iii) Một hệ thống hiệp đồng, sử dụng khả năng hạ cánh tự động như phương thức chính để hạ cánh tối thiểu đến khi chạm đất; hoặc

(iv) Hệ thống khác có thể cùng cấp tính năng và mức độ an toàn tương đương.

(2) Một hệ thống tự động tay ga hoặc hệ thống tự động điều khiển công suất phù hợp với tiêu chuẩn đặc biệt được phê chuẩn trong AFM. Mặc dù đối với khai thác DH 15 m (50ft), hoặc các khai thác khác mà đã được đánh giá là đặc biệt như đối với khả năng hạ cánh với một động cơ không hoạt động, hệ thống tự động tay ga có thể không cần thiết nếu chứng minh được rằng hoạt động khai thác có thể thực hiện an toàn với khối lượng công việc có thể chấp nhận được mà không cần sử dụng hệ thống tự động tay ga;

(3) Ít nhất 2 hệ thống máy thu/truyền cảm dẫn đường độc lập cung cấp vị trí theo trục ngang và trục dọc hoặc các thông tin về chuyển động của tàu bay. Thông thường, trạm máy thu của người lái thứ nhất nhận thông tin từ một hệ thống truyền cảm và trạm máy thu của người lái thứ hai nhận thông tin từ hệ thống truyền cảm còn lại. Máy thu/truyền cảm dẫn đường phải phù hợp với tiêu chuẩn đặc biệt cho khai thác CAT IIIA;

(4) Ít nhất hai hệ thống đo cao vô tuyến được phê chuẩn phù hợp với các yêu cầu tiêu chuẩn tính năng đặc biệt trong AFM. Thông thường, trạm máy thu của người lái thứ nhất nhận thông tin từ một hệ thống truyền cảm và trạm máy thu của người lái thứ hai nhận thông tin từ hệ thống truyền cảm còn lại;

(5) Khả năng phát hiện lỗi, thông báo và cảnh báo như được xác định trong AFM;

(6) Hướng dẫn tiếp cận hụt được cung cấp từ một hoặc hai hệ thống sau:

(i) Các hiển thị thế bay bao gồm các dấu hiệu chúc hoặc ngóc phù hợp, hoặc được thiết lập tính toán trước hiển thị lệnh chúc, ngóc;

(ii) Hiển thị góc tầm (chúc) được phê chuẩn; hoặc

(iii) Khả năng bay lại tự động hoặc hướng dẫn bay lại tự động.

(7) Tầm nhìn thẳng và ngang cho người lái phù hợp theo AFM;

(8) Khả năng gạt nước kính chắn, phòng băng, hoặc sương mù phù hợp theo AFM

(c) Tiếp cận CAT IIIB tối thiểu nhỏ hơn RVR 600 (200m) nhưng không nhỏ hơn RVR400). Ngoài các thiết bị được yêu cầu ở khoản (a) và (b) của Phụ lục này, các thiết bị bổ sung sau đây được yêu cầu:

(1) Hệ thống hướng dẫn bay hoặc điều khiển bay dự phòng đã được kiểm chứng theo tiêu chuẩn quốc tế. Các hệ thống điều khiển hoặc hướng dẫn bay bao gồm:

(i) Hệ thống hạ cánh hỏng chủ động với một hệ thống xả đà tự động hỏng thụ động hoặc hỏng chủ động; hoặc

(ii) Hệ thống hạ cánh hỏng thụ động (được giới hạn vùng RVR chạm đất không nhỏ hơn RVR600 với hệ thống xả đà hỏng thụ động được cung cấp tự động hoặc bằng một hệ thống hướng dẫn bay cung cấp hướng dẫn chúc hoặc ngóc phù hợp, và khả năng giám sát phù hợp.

(iii) Hệ thống hiệp đồng hạ cánh tự động hỏng chủ động và hệ thống xả đà có hệ thống hướng dẫn bay bằng tay tương đương, sử dụng khả năng hạ cánh tự động như là phương thức chính để hạ cánh; hoặc

(iv) Hệ thống khác mà có thể cung cấp tính năng và mức độ an toàn tương đương.

(d) Tiếp cận CAT IIIC tối thiểu (nhỏ hơn RVR300 (75m). Ngoài các thiết bị được yêu cầu ở khoản (a), (b) và (c) của phụ lục này, các thiết bị bổ sung sau đây được yêu cầu:

(1) Hệ thống điều khiển bay tự động hỏng chủ động, hoặc hệ thống hướng dẫn bay được thiết kế phù hợp với tiêu chuẩn hệ thống hỏng chủ động, hoặc một hệ thống hiệp đồng trong trường hợp cả hai hệ thống tự động hỏng bị động và các thiết bị hướng dẫn bay được giám sát cung cấp hướng dẫn tiếp cận và cải bằng đến vùng chạm đất, và phải đảm bảo khả năng dự phòng tương hỗ;

(2) Một hệ thống điều khiển tự động, bằng bay hoặc hiệp đồng xả đà hỏng chủ động.

PHỤ LỤC 1 ĐIỀU 6.097: THAM SỐ CỦA THIẾT BỊ GHI ÂM KHOANG BUỒNG LÁI

(a) Bảng sau đây tổng hợp các tham số được Cục HKVN quy định ghi trong các FDR loại I, IA, II, IIA, IV, IVA và V.

(b) Các thông tin bổ sung cũng được cung cấp trong bảng liên quan đến các tham số loại IA:

(1) Những tham số không có dấu hoa thị (*) là những tham số bắt buộc phải ghi;

(2) Những tham số được đánh dấu bằng dấu hoa thị (*) sẽ phải được ghi nếu nguồn thông tin cho tham số được tàu bay hoặc tổ bay sử dụng để điều khiển tàu bay.

CÁC LOẠI FDR	I	IA	II	IIA	IV	V	IVA
Yêu cầu đối với đường bay và tốc độ:							
Áp suất độ cao	X	X	X	X	X	X	X
Vận tốc hiển thị hoặc vận tốc điều chỉnh	X	X	X	X	X	X	X
Trạng thái trên không - dưới đất và từng cảm biến càng trên không - dưới đất trong điều kiện có thể	X	X					
Nhiệt độ toàn bộ hoặc bên ngoài	X	X	X	X	X	X	X
Phương vị bay (áp dụng cho tổ bay đầu tiên)	X	X	X	X	X	X	X
Gia tốc thông thường	X	X	X	X	X	X	X
Gia tốc bên	X	X			X		X
Gia tốc theo chiều dọc (dọc thân)	X	X			X		X
Thời gian và đếm thời gian tương đối	X	X	X	X	X	X	X
Dữ liệu dẫn đường*: Góc trôi, vận tốc gió, hướng gió, vĩ độ/	X	X			X		X
Vận tốc mặt đất	X	X			X		X
Độ cao sóng vô tuyến	X	X			X		X
Yêu cầu đối với độ cao							
Độ cao pitch	X	X	X	X	X	X	X
Độ cao roll	X	X	X	X	X	X	X
Góc bay chệch, liệng*		X					X
Gia tốc chệch					X		X
Góc tấn*		X					
Yêu cầu về công suất động cơ							
Công suất/lực đẩy trên từng động cơ	X	X	X	X	X	X	X
Lực đẩy buồng lái/công suất vị trí lever	X	X					
Trạng thái đẩy ngược*	X	X	X	X	X	X	
Điều khiển lực đẩy động cơ*		X					
Chỉ tiêu lực đẩy động cơ*		X					
Vị trí van chảy vào động cơ*		X					

CÁC LOẠI FDR	I	IA	II	IIA	IV	V	IVA
Các thông số động cơ bổ sung*: EPR, N1, chỉ thị độ rung, N2, EGT, TLA, sự phun nhiên liệu, vị trí giới hạn nhiên liệu, N3		X					
Công suất trên từng động cơ: vận tốc tuốc-bin, mô men xoắn động cơ, vận tốc máy phát động cơ, vị trí kiểm soát động cơ trong buồng lái							X
Rô-to: Vận tốc rô-to chính, phanh rô-to					X	X	X
Áp suất nhiên liệu hộp số chính*					X		X
Nhiệt độ nhiên liệu hộp số*: Nhiệt độ nhiên liệu hộp số chính, Nhiệt độ nhiên liệu hộp số giữa, Nhiệt độ nhiên liệu hộp số rô-to đuôi					X		X
Nhiệt độ khí thải động cơ (T4)*							X
Nhiệt độ tuốc-bin (TIT)*							X
Yêu cầu về cấu hình							
Vị trí mặt chỉnh hướng	X	X					
Cánh tà*: Vị trí cánh lái đuôi tàu bay, lựa chọn điều khiển trong buồng lái	X	X	X	X			
Cánh tà trước*: Vị trí cánh tà trước, lựa chọn điều khiển trong buồng lái	X	X	X	X			
Càng*: càng, vị trí lựa chọn càng	X	X			X		X
Vị trí mặt chỉnh chệch hướng*:		X					
Vị trí mặt chỉnh cuốn*		X					
Điều khiển buồng lái đầu vào vị trí hướng*		X					
Điều khiển buồng lái đầu vào vị trí cuốn*		X					
Điều khiển buồng lái đầu vào vị trí trệch hướng*		X					

Tấm lái mặt đất và phanh tốc độ*: Vị trí tấm lái mặt đất, lựa chọn tấm lái mặt đất, vị trí phanh tốc độ, lựa chọn phanh tốc độ	X	X	X	X			
Lựa chọn hệ thống phá băng và/hoặc chống đóng băng*		X					
Bình chứa dung dịch nước chống đóng băng*							X
Áp suất thủy lực (từng hệ thống)*	X	X					
Chất lượng nhiên liệu*		X					X
Trạng thái dòng điện xoay chiều*		X					
Trạng thái dòng điện một chiều*		X					
Vị trí van lấy khí từ động cơ phụ*		X					
Chế độ đã tính toán		X					
Yêu cầu về khai thác							
Những cảnh báo chính	X	X			X		X
Những cảnh báo		X					X
Các bánh lái chính, vị trí các bánh lái và/hoặc tín hiệu điều khiển: lên, xuống, nghiêng, lắc	X	X					
Điều khiển bay chính: kiểm soát đầu vào buồng lái và/hoặc vị trí đầu ra; tập hợp liệng, liệng tuần hoàn theo chiều dọc, liệng tuần hoàn cạnh, bàn đạp rô-to đuôi, kiểm soát độ ổn định, sự chọn lọc nước					X	X	X
Đèn hiệu pháo sáng	X	X			X		X
Sự chọn lọc từng tần số dẫn đường nhận được	X	X			X		X
Áp suất thủy lực thấp					X	X	X
Hệ thống tăng sự ổn định*					X	X	X
Hiển thị lực tải*					X		X
Đánh giá độ cao*							X
Hàm lượng chất lỏng chống đóng băng*							X

Trực thăng (HUMS)*: máy dò mảnh vỡ dữ liệu động cơ, vết mòn, độ rung trung bình động cơ							X
Khóa chuyển đổi sóng vô tuyến bằng tay và sự đồng bộ hóa giữa CVR và FDR	X	X	X	X	X	X	X
Tự động lái/Van tiết lưu tự động/ Chế độ AFCS và trạng thái ràng buộc	X	X	X	X	X	X	X
Đặt khí áp lựa chọn *: người lái, tiếp viên trưởng		X					
Độ cao lựa chọn (tất cả người lái có thể lựa chọn phương thức khai thác)*		X					
Tốc độ lựa chọn (tất cả người lái có thể lựa chọn phương thức khai thác)*		X					
Hệ số MACH lựa chọn (tất cả người lái có thể lựa chọn phương thức khai thác)*		X					
Tốc độ theo phương thẳng đứng lựa chọn (tất cả người lái có thể lựa chọn phương thức khai thác)*		X					
Tốc độ theo phương nằm ngang lựa chọn (tất cả người lái có thể lựa chọn phương thức khai thác)*		X					
Hướng lựa chọn (tất cả người lái có thể lựa chọn phương thức khai thác)*		X					

CÁC LOẠI FDR	**I**	**IA**	**II**	**IIA**	**IV**	**V**	**IVA**
Lựa chọn đường bay (tất cả người lái có thể lựa chọn phương thức khai thác)*: Khóa huấn luyện/ DSTRK, góc hướng bay		X					
Lựa chọn chiều cao quyết định*		X					
Dạng hiển thị EFIS*: người lái, tiếp viên		X					
Dạng hiển thị cảnh báo nhiều chức năng/động cơ*		X					

Tình trạng GPWS/TAWS/GCAS*: Lựa chọn hình thức hiển thị lựa chọn địa hình bao gồm trạng thái hiển thị pop-up, cảnh báo địa hình, cả nguyên nhân và cảnh báo, vị trí công tắc Đóng - Mở	X	X					
Cảnh báo áp suất thấp*: áp suất thủy lực, áp suất không khí		X					
Máy tính hỏng*		X					
Giảm áp suất khoang khách		X					
TCAS/ACAS (hệ thống cảnh báo không lưu và chống va chạm trên không, hệ thống cảnh báo chống va chạm trên không)*		X					
Chống đóng băng*		X					
Cảnh báo độ rung từng động cơ*		X					
Cảnh báo quá nhiệt độ từng động cơ*		X					
Cảnh báo áp suất dầu nhờn thấp từng động cơ*		X					
Cảnh báo quá tốc độ từng động cơ*		X					
Cảnh báo gió cắt*		X					
Chống chòng chành khi khai thác, điều khiển cần lái và cánh quạt*		X					
Nguồn dữ liệu đầu vào kiểm soát trong buồng lái*		X					
Lệch hướng đứng*: ILS, MLS, GNSS	X	X			X		X
Lệch hướng ngang*: ILS, MLS, GNSS	X	X			X		X
Khoảng cách DME 1 và 2	X	X			X		X
Hệ thống dẫn đường chính liên quan*: GNSS, INS, VOR/DME, MLS, ILS, Loran-C	X	X					
Cụm phanh*: áp suất phanh trái và phải, vị trí bàn đạp phanh trái và phải		X					
CÁC LOẠI FDR	**I**	**IA**	**II**	**IIA**	**IV**	**V**	**IVA**
Ngày tháng*		X					
Đánh dấu sự việc*		X					
Sử dụng hiển thị Head up*		X					
Tình trạng làm việc của chế độ hiển thị tham số*		X					

PHỤ LỤC 1 ĐIỀU 6.133: THIẾT BỊ CỬA THOÁT HIỂM

(a) Những phương tiện trợ giúp cho các cửa thoát hiểm có độ cao bằng sàn tàu bay phải đáp ứng các quy định trong Giấy chứng nhận loại của tàu bay;

(b) Vị trí của từng cửa thoát hiểm hành khách phải:

(1) Có thể nhận biết được từ khoảng cách tương đương chiều rộng tàu bay;

(2) Được hiển thị bằng tín hiệu có thể nhìn thấy được để hành khách có thể tiếp cận dọc theo lối đi chính của tàu bay;

(c) Phải có tín hiệu chỉ báo lối thoát hiểm ở các vị trí:

(1) Bên trên lối đi chính gần từng lối thoát hiểm hành khách trên cánh, hoặc ở độ cao khác nếu tiện ích hơn do độ cao hạn chế của khoang khách;

(2) Ngay bên cạnh từng cửa thoát hiểm của khoang hành khách có độ cao bằng sàn tàu bay. Có thể sử dụng một tín hiệu chỉ báo cho hai cửa thoát hiểm nếu chỉ báo đó dễ dàng đọc được từ mọi vị trí; và

(3) Trong từng buồng hoặc có vách ngăn cản trở tầm nhìn khoang hành khách, tín hiệu khẩn nguy phải được bố trí sao cho tất cả mọi người có thể nhìn thấy rõ ràng tín hiệu đó;

(d) Từng điểm đánh dấu cửa thoát hiểm hành khách và vị trí tín hiệu hiển thị phải được chế tạo đáp ứng các quy định về đánh dấu cửa thoát hiểm trong Giấy chứng nhận loại của tàu bay và các quy định khác của Cục HKVN.

(e) Nguồn chiếu sáng chung trong khoang khách có thể dùng chung cho cả hệ thống chiếu sáng khẩn nguy và hệ thống chiếu sáng chính nếu hệ thống cung cấp cho hai nguồn này độc lập với nhau.

(f) Hệ thống chiếu sáng khẩn nguy phải cung cấp đủ ánh sánh chung trong khoang khách sao cho độ sáng trung bình giữa lối đi chính đo được tối thiểu 0,05 phút nến (đơn vị chiếu sáng bằng 20, 764 lux).

(g) Từng đèn khẩn nguy phải đáp ứng:

(1) Được điều khiển bằng tay từ buồng lái cũng như trong khoang hành khách;

(2) Có thiết bị bảo vệ tránh sự sơ xuất trong khai thác (bật nhầm);

(3) Khi mở hoặc bật tại bảng công tắc vẫn phải đảm bảo ánh sáng còn lại hoặc bắt đầu sáng trong khi nguồn điện bình thường của tàu bay bị ngắt;

(4) Cung cấp độ chiếu sáng theo quy định tối thiểu 10 phút sau khi tàu bay hạ cánh khẩn cấp;

(5) Có bảng điều khiển các vị trí Bật, Tắt và Mở trong buồng lái.

(h) Vị trí cửa thoát hiểm và hướng dẫn cách mở cửa thoát hiểm bằng tay phải được chỉ rõ theo quy định trong Giấy chứng nhận loại của tàu bay và các quy định khác của Cục HKVN.

(i) Không được sử dụng tay nắm cửa hoặc nắp đậy tay nắm cửa có độ phản quang chiếu sáng dưới 100 microlambert.

(j) Việc sử dụng cửa thoát hiểm đối với tàu bay chở khách phải đáp ứng các quy định sau:

(1) Từng lối đi giữa các cửa hành khách riêng biệt, hoặc các cửa thoát hiểm dạng I hoặc dạng II phía trước phải được thông suốt và có chiều rộng tối thiểu 20 inches;

(2) Phải có đủ không gian tiếp theo cho từng cửa thoát hiểm dạng I hoặc dạng II cho phép thành viên tổ bay có thể giúp đỡ hành khách di tản tránh sự ùn tắc trên lối đi;

(3) Phải có đường vào từ lối đi chính đến từng cửa thoát hiểm dạng III và dạng IV. Đường vào từ lối đi giữa các hàng ghế đến các cửa này không được bị cản trở bởi ghế, giường hoặc những thứ khác;

(4) Trong trường hợp cần thiết để vượt qua lối đi giữa các khoang hành khách đến cửa thoát hiểm từ bất kỳ ghế nào trong khoang khách, hành lang không được bị tắc nghẽn; do đó, các rèm che có thể được sử dụng để cho phép khoảng trống hành lang rộng hơn;

(5) Không được lắp đặt bất kỳ cửa nào giữa các khoang khách;

(6) Trong trường hợp cần thiết phải vượt qua cửa từ khu vực khác đến cửa thoát hiểm, cửa đó phải có các dụng cụ để mở chốt tới vị trí mở và giữ ở vị trí mở trong suốt quá trình cất cánh và hạ cánh.

(k) Từng cửa thoát hiểm và dụng cụ để mở nó từ bên ngoài phải được đánh dấu bên ngoài tàu bay bằng cách kẻ viền mầu kích thước 2 inches trên thân tàu bay bao quanh cửa;

(l) Từng điểm đánh dấu cửa thoát hiểm, bao gồm cả viền kẻ, phải được nhìn rõ ràng từ bên ngoài và phải đáp ứng các điều kiện sau:

(1) Nếu hệ số phản xạ mầu thẫm nhỏ hơn hoặc bằng 15%, hệ số phản xạ mầu sáng phải lớn hơn hoặc bằng 45%;

(2) Nếu hệ số phản xạ mầu thẫm lớn hơn 15%, hệ số phản xạ mầu sáng phải lớn hơn cách biệt 30%;

(3) Trường hợp các cửa thoát hiểm không nằm trên phần thân tàu bay phải có các dụng cụ mở từ bên ngoài và được đánh dấu mờ bằng màu đỏ, nếu màu đỏ không nhìn rõ so với màu nền, thì sử dụng màu vàng sáng; khi những dụng cụ mở cửa chỉ được đặt ở một bên thân tàu bay thì điểm đánh dấu phải ở bên kia thân tàu bay;

(m) Từng tàu bay chở khách phải được trang bị đèn chiếu sáng bên ngoài theo quy định trong Giấy chứng nhận loại của tàu bay và các quy định khác của Cục HKVN.

(n) Từng tàu bay chở khách phải được trang bị máng trượt thoát hiểm theo quy định trong Giấy chứng nhận loại của tàu bay và các quy định khác của Cục HKVN.

(o) Từng cửa có độ cao bằng sàn tàu bay ở bên thân tàu bay (khác so với các cửa hàng hóa và hành lý) phải đáp ứng chiều cao lớn hơn hoặc bằng 44 inches, chiều rộng lớn hơn hoặc bằng 20 inches, nhưng không rộng hơn 46 inches.

(p) Những cửa thoát hiểm khoang khách phải đáp ứng các quy định của Chương này và trong trạng thái sẵn sàng được sử dụng.

(q) Trên từng tàu bay thân rộng động cơ phản lực, từng cửa bụng và cửa đuôi phải đáp ứng:

(1) Thiết kế và chế tạo sao cho không thể mở được trong khi bay;

(2) Được đánh dấu sao cho có thể nhìn rõ từ khoảng cách 30 inches và được lắp đặt ở vị trí dễ thấy và gần chỗ để dụng cụ mở.

PHỤ LỤC 1 ĐIỀU 6.167: CUNG CẤP Ô-XY CHO MÁY BAY BUỒNG HỞ

(a) Các thành viên tổ bay:

(1) Từng thành viên tổ bay trong khi làm nhiệm vụ phải được cung cấp lượng ô-xy theo bảng dưới đây;

(2) Với mục đích cung cấp ô-xy, tất cả những người đang ngồi ở vị trí các thành viên tổ lái mà được cung cấp ô-xy từ nguồn dự phòng cho tổ lái phải được xem như là các thành viên tổ lái đang làm nhiệm vụ.

(b) Các tiếp viên hàng không, tiếp viên hàng không bổ sung và hành khách phải được cung cấp lượng ô-xy theo bảng sau:

Ghi chú: Tất cả các tiếp viên hàng không bổ sung, thành viên tổ bay bổ sung được coi như hành khách trong việc cung cấp ô-xy.

CUNG CẤP CHO	THỜI GIAN VÀ ĐỘ CAO ÁP SUẤT
1. Tất cả mọi người làm nhiệm vụ trong buồng lái	Tổng thời gian bay tại độ cao khí áp trên 3000m (10000ft)
2. Tất cả tiếp viên	Tổng thời gian bay tại độ cao khí áp trên 3900m (13000ft) và cho bất kỳ giai đoạn bay nào vượt quá 30 phút ở độ cao khí áp trên 3000m nhưng không vượt quá 3900m
3. 100% hành khách	Tổng thời gian bay tại độ cao khí áp trên 3900m (13000ft)
4. 10% hành khách	Tổng thời gian bay sau 30 phút tại độ cao khí áp trên 3000m nhưng không vượt quá 3900m

PHỤ LỤC 2 ĐIỀU 6.167: CUNG CẤP Ô-XY CHO MÁY BAY BUỒNG KÍN

(a) Lượng ô-xy bổ sung được yêu cầu phải được xác định trên cơ sở áp suất trong khoang khách, thời gian bay và có tính đến trường hợp hở buồng kín xảy ra trong khi bay thì áp suất tàu bay vẫn có khả năng cung cấp ô-xy và sau đó tàu bay

có thể giảm tốc độ theo phương thức khẩn cấp như quy định trong tài liệu hướng dẫn bay (AFM) tới độ cao an toàn tuyệt đối với tuyến đường bay cho phép tiếp tục chuyến bay và hạ cánh an toàn.

(b) Sau khi hở buồng kín, áp suất trong khoang khách được xem như áp suất buồng hở, trừ khi chứng minh được rằng hệ thống điều áp hỏng cũng không có khả năng làm hở khoang khách.

Ghi chú: Trong trường hợp này, áp suất trong khoang khách có thể sử dụng làm cơ sở cho việc xác định lượng ô-xy cung cấp.

(c) Các thành viên tổ lái:

(1) Mỗi thành viên tổ lái trong khi làm nhiệm vụ trong buồng lái phải được cung cấp lượng ô-xy bổ sung phù hợp theo bảng dưới đây;

(2) Với mục đích cung cấp ô-xy, tất cả những người đang ngồi ở vị trí các thành viên tổ lái mà được cung cấp ô-xy từ nguồn dự phòng cho tổ lái phải được xem như là các thành viên tổ lái đang làm nhiệm vụ;

(3) Với mục đích cung cấp ô-xy, những người ngồi ở vị trí các thành viên tổ lái mà không được cung cấp ô-xy từ nguồn ô-xy của tổ lái thì được xem như hành khách.

(d) Tiếp viên hàng không, tiếp viên hàng không bổ sung và hành khách:

(1) Các tiếp viên hàng không và hành khách phải được cung cấp một lượng ô-xy bổ sung phù hợp theo bảng dưới đây;

(2) Tất cả các tiếp viên hàng không bổ sung, các thành viên tổ bay bổ sung được coi như hành khách trong việc cung cấp ô-xy.

(e) Các yêu cầu về cung cấp ô-xy (được quy định trong bảng sau) cho các tàu bay không được phép bay ở độ cao trên 7600m (25000ft) có thể được giảm xuống:

(1) Toàn bộ thời gian bay giữa độ cao 3050m (10000ft) đến 3950m (14000ft) đối với tất cả các tiếp viên hàng không;

(2) Tối thiểu 10% số lượng hành khách, nếu bất kỳ thời điểm nào tàu bay có thể hạ độ cao một cách an toàn trong vòng 4 phút tới độ cao 3950m (14000ft)

CUNG CẤP CHO	THỜI GIAN VÀ ĐỘ CAO ÁP SUẤT
1. Tất cả mọi người làm nhiệm vụ trong buồng lái	Tổng thời gian bay tại độ cao khí áp trên 3900m (14000ft) và tổng thời gian bay tại độ cao khí áp trên 3000m (10000ft) và không vượt quá 3900m (13000ft) sau 30 phút đầu tiên ở các độ cao đó nhưng không ít hơn: (i) 30 phút đối với tàu bay được phép bay ở độ cao không lớn hơn 7500m (25000ft) (Chú ý 2); (ii) 2 giờ bay đối với các tàu bay được phép bay ở độ cao lớn hơn 7500m (25000ft) (Chú ý 3)

CUNG CẤP CHO	THỜI GIAN VÀ ĐỘ CAO ÁP SUẤT
2. Tất cả tiếp viên	Tổng thời gian bay tại độ cao khí áp trên 3900m (14000ft) và cho bất kỳ giai đoạn bay nào vượt quá 30 phút (Chú ý 2), và tổng thời gian bay khi ở độ cao từ 3000m (10000ft) đến 3900m (13000ft) sau 30 phút bay đầu tiên ở độ cao đó
3. 100% hành khách	10 phút hoặc tổng thời gian bay tại độ cao khí áp trên 4200m (15000ft) chọn giá trị nào lớn hơn (Ghi chú 4)
4. 30% hành khách	Tổng thời gian bay tại độ cao khí áp trên 3950m (14000ft) nhưng không vượt quá 4200m (15000ft)
5. 10% hành khách	Tổng thời gian bay tại độ cao khí áp trên 3000m (10000ft) nhưng không vượt quá 4200m (15000ft) sau 30 phút bay đầu tiên ở độ cao đó

Ghi chú 1: Việc cung cấp ô-xy phải tính đến áp suất trong khoang hành khách và quỹ đạo giảm độ cao đối với từng đường bay;

Ghi chú 2: Việc cung cấp tối thiểu phải đảm bảo lượng ô-xy cần thiết cho việc giảm độ cao với tốc độ giảm cố định từ độ cao được phép tối đa tới 3000m (10000ft) trong vòng 10 phút và tiếp tục bay ở độ cao đó trong vòng 20 phút;

Ghi chú 3: Việc cung cấp tối thiểu phải đảm bảo lượng ô-xy cần thiết cho việc giảm độ cao với tốc độ giảm cố định từ độ cao được phép tối đa tới 3000m (10000ft) trong vòng 10 phút và tiếp tục bay ở độ cao đó trong vòng 110 phút. Lượng ô-xy được yêu cầu có thể xem ở mục 6.110 Thiết bị thở (PBE) của Bộ quy chế an toàn hàng không này;

Ghi chú 4: Việc cung cấp tối thiểu phải đảm bảo lượng ô-xy cần thiết cho việc giảm độ cao với tốc độ giảm cố định từ độ cao được phép tối đa tới 4500m (15000ft).

Phần 7
GIẤY PHÉP NHÂN VIÊN HÀNG KHÔNG

CHƯƠNG A. QUY ĐỊNH CHUNG

7.001 PHẠM VI ÁP DỤNG

7.003 ĐỊNH NGHĨA

7.005 CHỮ VIẾT TẮT

CHƯƠNG B. GIẤY PHÉP, NĂNG ĐỊNH VÀ CÁC LOẠI PHÉP BỔ SUNG

7.010 PHẠM VI ÁP DỤNG

7.013 QUY ĐỊNH CHUNG

7.015 CÁC LOẠI GIẤY PHÉP

7.017 QUYỀN HẠN CỦA CÁC GIẤY PHÉP

7.020 CẤP NĂNG ĐỊNH CHỦNG LOẠI TÀU BAY

7.023 CẤP NĂNG ĐỊNH HẠNG TÀU BAY

7.025 CẤP NĂNG ĐỊNH LOẠI TÀU BAY

7.027 CẤP NĂNG ĐỊNH KHẢ NĂNG BAY BẰNG THIẾT BỊ

7.030 CẤP NĂNG ĐỊNH GIÁO VIÊN CHỦNG LOẠI VÀ HẠNG TÀU BAY

7.033 CẤP NĂNG ĐỊNH HẠNG TÀU BAY CHO CƠ GIỚI TRÊN KHÔNG

7.035 CẤP NĂNG ĐỊNH GIÁO VIÊN MẶT ĐẤT (LÝ THUYẾT)

7.037 CẤP NĂNG ĐỊNH HẠNG TÀU BAY CHO NHÂN VIÊN KỸ THUẬT BẢO DƯỠNG TÀU BAY

7.040 CẤP NĂNG ĐỊNH LOẠI TÀU BAY CHO NHÂN VIÊN KỸ THUẬT BẢO DƯỠNG TÀU BAY

7.043 CẤP NĂNG ĐỊNH HẠNG TÀU BAY CHO NHÂN VIÊN SỬA CHỮA HÀNG KHÔNG CHUYÊN NGÀNH

7.050 CÁC LOẠI PHÉP BỔ SUNG BẰNG XÁC NHẬN ĐẶC BIỆT

7.053 THỜI HẠN HIỆU LỰC CỦA CÁC LOẠI GIẤY PHÉP, NĂNG ĐỊNH VÀ CÁC LOẠI CHO PHÉP BỔ SUNG

7.055 CÁC GIỚI HẠN ĐẶC BIỆT ĐỐI VỚI GIẤY PHÉP, NĂNG ĐỊNH VÀ CÁC LOẠI CHO PHÉP BỔ SUNG

CHƯƠNG C. CÔNG NHẬN HIỆU LỰC GIẤY PHÉP VÀ NĂNG ĐỊNH NƯỚC NGOÀI

7.060 CÔNG NHẬN HIỆU LỰC - QUY ĐỊNH CHUNG

7.063 CẤP ĐỔI GIẤY PHÉP VÀ NĂNG ĐỊNH CHO CÔNG DÂN VIỆT NAM

7.065 CÔNG NHẬN HIỆU LỰC GIẤY PHÉP NGƯỜI NƯỚC NGOÀI ĐỂ LÀM VIỆC TẠI VIỆT NAM

7.067 CÔNG NHẬN HIỆU LỰC GIẤY PHÉP LÁI TÀU BAY TƯ NHÂN CỦA NGƯỜI NƯỚC NGOÀI

7.070 NGƯỜI LÁI TẦU BAY QUÂN SỰ: QUY TẮC ĐẶC BIỆT

CHƯƠNG D. CÁC QUY ĐỊNH CHUNG VỀ HUẤN LUYỆN

7.080 GHI CHÉP HỒ SƠ THỜI GIAN HUẤN LUYỆN

7.083 HUẤN LUYỆN BAY BỞI GIÁO VIÊN KHÔNG DO CỤC HKVN CẤP PHÉP

7.085 HOÀN THÀNH CÁC KHÓA HUẤN LUYỆN ĐƯỢC PHÊ CHUẨN THEO QUY ĐỊNH CỦA CÁC PHẦN KHÁC: QUY TẮC ĐẶC BIỆT

7.087 PHÊ CHUẨN VIỆC SỬ DỤNG THIẾT BỊ HUẤN LUYỆN BAY MÔ PHỎNG

CHƯƠNG E. QUY ĐỊNH CHUNG VỀ KIỂM TRA SÁT HẠCH

7.090 KIỂM TRA SÁT HẠCH: QUY TRÌNH CHUNG

7.093 KIỂM TRA SÁT HẠCH LÝ THUYẾT: ĐIỀU KIỆN DỰ KIỂM TRA VÀ MỨC COI LÀ ĐẠT

7.095 KIỂM TRA SÁT HẠCH THỰC HÀNH: ĐIỀU KIỆN DỰ KIỂM TRA

7.097 KIỂM TRA SÁT HẠCH THỰC HÀNH ĐỐI VỚI NGƯỜI LÁI: THỂ HIỆN KỸ NĂNG

7.100 KIỂM TRA SÁT HẠCH THỰC HÀNH SỬ DỤNG THIẾT BỊ HUẤN LUYỆN BAY MÔ PHỎNG

7.103 GIỚI HẠN TRONG SỬ DỤNG THIẾT BỊ HUẤN LUYỆN BAY MÔ PHỎNG

7.105 KIỂM TRA SÁT HẠCH LẠI SAU KHI KHÔNG ĐẠT

7.107 TRÌNH ĐỘ THÔNG THẠO NGÔN NGỮ

CHƯƠNG F. CẤP GIẤY PHÉP - THÀNH VIÊN TỔ LÁI

Mục I. Năng định tàu bay và các phép bổ sung đối với người lái

7.110 QUY ĐỊNH CHUNG

7.113 YÊU CẦU ĐỐI VỚI NĂNG ĐỊNH BAY BẰNG THIẾT BỊ

7.115 NĂNG ĐỊNH CHỦNG LOẠI TÀU BAY

7.117 NĂNG ĐỊNH HẠNG TÀU BAY

7.120 NĂNG ĐỊNH LOẠI TÀU BAY

7.123 YÊU CẦU CHO PHÉP NGƯỜI LÁI KHAI THÁC CAT II VÀ III

7.125 XÁC NHẬN KHẢ NĂNG LIÊN LẠC VÔ TUYẾN CỦA THÀNH VIÊN TỔ LÁI

Mục II. Học viên bay

7.130 PHẠM VI ÁP DỤNG

7.133 ĐIỀU KIỆN ĐỐI VỚI HỌC VIÊN BAY - QUY ĐỊNH CHUNG

7.135 NỘP ĐƠN ĐỀ NGHỊ CẤP GIẤY PHÉP HỌC VIÊN BAY

7.137 YÊU CẦU ĐỐI VỚI HỌC VIÊN BAY ĐỂ BAY ĐƠN

7.140 YÊU CẦU ĐỐI VỚI HỌC VIÊN BAY ĐỂ BAY ĐƯỜNG DÀI

Mục III. Người lái tàu bay tư nhân

7.150 PHẠM VI ÁP DỤNG

7.153 ĐIỀU KIỆN LÀ NGƯỜI LÁI TÀU BAY TƯ NHÂN - QUY ĐỊNH CHUNG

7.155 YÊU CẦU VỀ KIẾN THỨC HÀNG KHÔNG ĐỐI VỚI NGƯỜI LÁI TÀU BAY TƯ NHÂN

7.157 YÊU CẦU VỀ HUẤN LUYỆN BAY ĐỐI VỚI NGƯỜI LÁI TÀU BAY TƯ NHÂN

7.160 YÊU CẦU VỀ KINH NGHIỆM BAY ĐỐI VỚI NGƯỜI LÁI TÀU BAY TƯ NHÂN

7.163 CÁC HẠN CHẾ KHI CẤP GIẤY PHÉP LÁI TÀU BAY TƯ NHÂN

Mục IV. Người lái tàu bay thương mại

7.170 PHẠM VI ÁP DỤNG

7.173 ĐIỀU KIỆN LÀ NGƯỜI LÁI TÀU BAY THƯƠNG MẠI - QUY ĐỊNH CHUNG

7.175 YÊU CẦU VỀ KIẾN THỨC HÀNG KHÔNG ĐỐI VỚI NGƯỜI LÁI TÀU BAY THƯƠNG MẠI

7.177 YÊU CẦU VỀ HUẤN LUYỆN BAY ĐỐI VỚI NGƯỜI LÁI TÀU BAY THƯƠNG MẠI

7.180 YÊU CẦU VỀ KINH NGHIỆM BAY ĐỐI VỚI NGƯỜI LÁI TÀU BAY THƯƠNG MẠI

7.183 CÁC HẠN CHẾ KHI CẤP GIẤY PHÉP LÁI TÀU BAY THƯƠNG MẠI

Mục V. Người lái máy bay - tổ lái nhiều thành viên

7.190 PHẠM VI ÁP DỤNG

7.193 ĐIỀU KIỆN LÀ NGƯỜI LÁI MÁY BAY TỔ LÁI NHIỀU THÀNH VIÊN - QUY ĐỊNH CHUNG

7.195 YÊU CẦU VỀ KIẾN THỨC HÀNG KHÔNG ĐỐI VỚI NGƯỜI LÁI MÁY BAY TỔ LÁI NHIỀU THÀNH VIÊN

7.197 YÊU CẦU VỀ HUẤN LUYỆN BAY ĐỐI VỚI NGƯỜI LÁI MÁY BAY TỔ LÁI NHIỀU THÀNH VIÊN

7.200 YÊU CẦU VỀ KINH NGHIỆM BAY ĐỐI VỚI NGƯỜI LÁI MÁY BAY TỔ LÁI NHIỀU THÀNH VIÊN

7.203 CÁC HẠN CHẾ KHI CẤP GIẤY PHÉP LÁI MÁY BAY TỔ LÁI NHIỀU THÀNH VIÊN

Mục VI. Người lái tàu bay vận tải hàng không

7.210 PHẠM VI ÁP DỤNG

7.213 ĐIỀU KIỆN LÀ NGƯỜI LÁI TÀU BAY VẬN TẢI HÀNG KHÔNG - QUY ĐỊNH CHUNG

7.215 YÊU CẦU KIẾN THỨC HÀNG KHÔNG ĐỐI VỚI NGƯỜI LÁI TÀU BAY VẬN TẢI HÀNG KHÔNG

7.217 YÊU CẦU VỀ KỸ NĂNG BAY ĐỐI VỚI NGƯỜI LÁI TÀU BAY VẬN TẢI HÀNG KHÔNG

7.220 YÊU CẦU VỀ KINH NGHIỆM BAY ĐỐI VỚI NGƯỜI LÁI TÀU BAY VẬN TẢI HÀNG KHÔNG: NĂNG ĐỊNH CHỦNG LOẠI MÁY BAY

7.223 CÁC NĂNG ĐỊNH CHỦNG LOẠI, HẠNG, LOẠI TÀU BAY BỔ SUNG

Mục VII. Giáo viên bay

7.230 PHẠM VI ÁP DỤNG

7.233 ĐIỀU KIỆN LÀ GIÁO VIÊN BAY - QUY ĐỊNH CHUNG

7.235 YÊU CẦU VỀ KIẾN THỨC HÀNG KHÔNG ĐỐI VỚI GIÁO VIÊN BAY

7.237 YÊU CẦU VỀ KỸ NĂNG BAY ĐỐI VỚI GIÁO VIÊN BAY

7.240 NĂNG ĐỊNH GIÁO VIÊN BỔ SUNG

7.243 GIA HẠN GIẤY PHÉP GIÁO VIÊN BAY

7.245 HẾT HIỆU LỰC GIẤY PHÉP VÀ NĂNG ĐỊNH GIÁO VIÊN BAY

Mục VIII. Cơ giới trên không

7.250 PHẠM VI ÁP DỤNG

7.253 ĐIỀU KIỆN LÀ CƠ GIỚI TRÊN KHÔNG - QUY ĐỊNH CHUNG

7.255 YÊU CẦU VỀ KIẾN THỨC HÀNG KHÔNG ĐỐI VỚI CƠ GIỚI TRÊN KHÔNG

7.257 YÊU CẦU VỀ KINH NGHIỆM BAY ĐỐI VỚI CƠ GIỚI TRÊN KHÔNG

7.260 YÊU CẦU VỀ KINH NGHIỆM KHAI THÁC ĐỐI VỚI CƠ GIỚI TRÊN KHÔNG

7.263 YÊU CẦU VỀ KỸ NĂNG ĐỐI VỚI CƠ GIỚI TRÊN KHÔNG

7.265 CÁC NĂNG ĐỊNH TÀU BAY BỔ SUNG VỚI CƠ GIỚI TRÊN KHÔNG

Mục IX. Dẫn đường trên không

7.270 PHẠM VI ÁP DỤNG

7.273 ĐIỀU KIỆN LÀ DẪN ĐƯỜNG TRÊN KHÔNG

7.275 YÊU CẦU VỀ KIẾN THỨC HÀNG KHÔNG ĐỐI VỚI DẪN ĐƯỜNG TRÊN KHÔNG

7.277 YÊU CẦU VỀ KINH NGHIỆM HÀNG KHÔNG ĐỐI VỚI DẪN ĐƯỜNG TRÊN KHÔNG

7.280 YÊU CẦU VỀ KỸ NĂNG ĐỐI VỚI DẪN ĐƯỜNG TRÊN KHÔNG

CHƯƠNG G. CẤP GIẤY PHÉP NHÂN VIÊN HÀNG KHÔNG KHÁC THÀNH VIÊN TỔ LÁI

7.290 PHẠM VI ÁP DỤNG

Mục I. Tiếp viên hàng không

7.300 PHẠM VI ÁP DỤNG

7.303 ĐIỀU KIỆN ĐỐI VỚI TIẾP VIÊN HÀNG KHÔNG

7.305 YÊU CẦU VỀ KIẾN THỨC HÀNG KHÔNG ĐỐI VỚI TIẾP VIÊN HÀNG KHÔNG

7.307 YÊU CẦU VỀ KINH NGHIỆM ĐỐI VỚI TIẾP VIÊN HÀNG KHÔNG

7.310 YÊU CẦU VỀ KỸ NĂNG ĐỐI VỚI TIẾP VIÊN HÀNG KHÔNG

Mục II. Giáo viên mặt đất

7.320 PHẠM VI ÁP DỤNG

7.323 ĐIỀU KIỆN LÀ GIÁO VIÊN MẶT ĐẤT

Mục III. Nhân viên kỹ thuật bảo dưỡng tàu bay

7.350 PHẠM VI ÁP DỤNG

7.353 CÁC YÊU CẦU VÀ QUYỀN HẠN ĐỐI VỚI NHÂN VIÊN KỸ THUẬT BẢO DƯỠNG TÀU BAY

7.355 YÊU CẦU VỀ KIẾN THỨC HÀNG KHÔNG ĐỐI VỚI NHÂN VIÊN KỸ THUẬT BẢO DƯỠNG TÀU BAY

7.357 YÊU CẦU VỀ KINH NGHIỆM VÀ HUẤN LUYỆN ĐỐI VỚI NHÂN VIÊN KỸ THUẬT BẢO DƯỠNG TÀU BAY

7.360 YÊU CẦU VỀ KỸ NĂNG ĐỐI VỚI NHÂN VIÊN KỸ THUẬT BẢO DƯỠNG TÀU BAY

Mục IV. Nhân viên kỹ thuật bảo dưỡng tàu bay được Cục HKVN cấp ủy quyền kiểm tra, rà soát bảo dưỡng (AMT-IA)

7.370 PHẠM VI ÁP DỤNG

7.373 ĐIỀU KIỆN LÀ NHÂN VIÊN KỸ THUẬT BẢO DƯỠNG TÀU BAY ĐƯỢC CỤC HKVN CẤP ỦY QUYỀN GIÁM SÁT KIỂM TRA

7.375 THỜI HẠN ỦY QUYỀN GIÁM SÁT KIỂM TRA CHO NHÂN VIÊN KỸ THUẬT BẢO DƯỠNG TÀU BAY

7.377 GIA HẠN NHÂN VIÊN KỸ THUẬT BẢO DƯỠNG TÀU BAY CÓ QUYỀN GIÁM SÁT KIỂM TRA

Mục V. Nhân viên sửa chữa chuyên ngành hàng không (ARS)

7.380 PHẠM VI ÁP DỤNG

7.383 ĐIỀU KIỆN LÀ NHÂN VIÊN SỬA CHỮA CHUYÊN NGÀNH HÀNG KHÔNG

7.385 NĂNG ĐỊNH ARS TRONG TỔ CHỨC BẢO DƯỠNG

7.387 GIẤY PHÉP ARS: LẮP RÁP TÀU BAY THỬ NGHIỆM - ĐỦ ĐIỀU KIỆN

7.390 GIẤY PHÉP ARS: LẮP RÁP TÀU BAY THỬ NGHIỆM

CÁC PHỤ LỤC

PHỤ LỤC 1 ĐIỀU 7.095: CÁC ĐIỀU KIỆN ĐỂ KIỂM TRA THỰC HÀNH

PHỤ LỤC 1 ĐIỀU 7.100: KIỂM TRA THỰC HÀNH: TRANG THIẾT BỊ, BUỒNG LÁI MÔ PHỎNG, TÀU BAY THEO YÊU CẦU

PHỤ LỤC 1 ĐIỀU 7.103: SỬ DỤNG BUỒNG LÁI GIẢ ĐỊNH ĐƯỢC PHÊ CHUẨN HOẶC THIẾT BỊ HUẤN LUYỆN BAY ĐƯỢC PHÊ CHUẨN

PHỤ LỤC 1 ĐIỀU 7.110: VỀ THỦ TỤC CẤP, CÔNG NHẬN, CẤP LẠI GIẤY PHÉP, NĂNG ĐỊNH NGƯỜI LÁI TÀU BAY

PHỤ LỤC 2 ĐIỀU 7.110: THỦ TỤC GIA HẠN CÁC LOẠI NĂNG ĐỊNH - THÀNH VIÊN TỔ BAY

PHỤ LỤC 3 ĐIỀU 7.110: MẪU ĐƠN ĐỀ NGHỊ CẤP, CÔNG NHẬN, GIA HẠN/PHỤC HỒI GIẤY PHÉP VÀ NĂNG ĐỊNH NGƯỜI LÁI TÀU BAY

BỘ GIAO THÔNG VẬN TẢI/ MINISTRY OF TRANSPORT

CỤC HÀNG KHÔNG VIỆT NAM/ CIVIL AVIATION ADMINISTRATION OF VIETNAM

Tôi làm đơn này đề nghị/I am applying for

PHỤ LỤC 1 ĐIỀU 7.113: CÁC YÊU CẦU VỀ KIẾN THỨC NĂNG ĐỊNH THIẾT BỊ

PHỤ LỤC 2 ĐIỀU 7.113: CÁC YÊU CẦU HƯỚNG DẪN BAY CẤP NĂNG ĐỊNH THIẾT BỊ

PHỤ LỤC 3 ĐIỀU 7.113: CÁC YÊU CẦU VỀ KINH NGHIỆM CẤP NĂNG ĐỊNH THIẾT BỊ

PHỤ LỤC 1 ĐIỀU 7.123: CÁC YÊU CẦU CHUNG VỀ CHO PHÉP KHAI THÁC CATII HOẶC CATIII

PHỤ LỤC 2 ĐIỀU 7.123: KIỂM TRA VẤN ĐÁP TRONG KHI THỰC HÀNH CATII HOẶC CATIII

PHỤ LỤC 3 ĐIỀU 7.123: KIỂM TRA BAY THỰC HÀNH CAT II VÀ CAT III

PHỤ LỤC 4 ĐIỀU 7.123: CÁC YÊU CẦU CHUNG ĐỐI VỚI PHÊ CHUẨN NGƯỜI LÁI KHAI THÁC CATII VÀ CATIII

PHỤ LỤC 1 ĐIỀU 7.135 MẪU ĐƠN ĐỀ NGHỊ CẤP GIẤY PHÉP HỌC VIÊN BAY

PHỤ LỤC 1 ĐIỀU 7.137: CÁC THAO TÁC VÀ CÁC PHƯƠNG THỨC ĐỐI VỚI HUẤN LUYỆN HỌC VIÊN TRƯỚC KHI BAY ĐƠN

PHỤ LỤC 1 ĐIỀU 7.140: CÁC THAO TÁC VÀ CÁC PHƯƠNG THỨC ĐỐI VỚI HUẤN LUYỆN HỌC VIÊN BAY ĐƯỜNG DÀI

PHỤ LỤC 1 ĐIỀU 7.155: CÁC YÊU CẦU VỀ KIẾN THỨC ĐỐI VỚI NGƯỜI LÁI TƯ NHÂN

PHỤ LỤC 1 ĐIỀU 7.157: CÁC YÊU CẦU VỀ HƯỚNG DẪN BAY PHI CÔNG TƯ NHÂN

PHỤ LỤC 1 ĐIỀU 7.160: CÁC QUY ĐỊNH VỀ KINH NGHIỆM ĐỐI VỚI PHI CÔNG TƯ NHÂN

PHỤ LỤC 1 ĐIỀU 7.163: CÁC HẠN CHẾ TRONG GIẤY PHÉP ĐỐI VỚI NGƯỜI LÁI TƯ NHÂN CÓ NĂNG ĐỊNH KINH KHÍ CẦU

PHỤ LỤC 1 ĐIỀU 7.175: CÁC YÊU CẦU VỀ KIẾN THỨC LÝ THUYẾT ĐỐI VỚI NGƯỜI LÁI ĐỀ NGHỊ CẤP GIẤY PHÉP THƯƠNG MẠI

PHỤ LỤC 1 ĐIỀU 7.177: CÁC YÊU CẦU VỀ HƯỚNG DẪN BAY ĐỐI VỚI NGƯỜI LÁI ĐỀ NGHỊ CẤP CPL

PHỤ LỤC 1 ĐIỀU 7.180: CÁC YÊU CẦU VỀ KINH NGHIỆM ĐỐI VỚI NGƯỜI LÁI ĐỀ NGHỊ CẤP CPL

PHỤ LỤC 1 ĐIỀU 7.200: CÁC YÊU CẦU ĐỐI VỚI NGƯỜI LÁI CỦA TỔ LÁI NHIỀU THÀNH VIÊN

PHỤ LỤC 1 ĐIỀU 7.215: CÁC YÊU CẦU VỀ KIẾN THỨC ĐỐI VỚI NGƯỜI LÁI ĐỀ NGHỊ CẤP ATPL

PHỤ LỤC 1 ĐIỀU 7.217: CÁC YÊU CẦU VỀ KỸ NĂNG BAY ĐỐI VỚI ATPL

PHỤ LỤC 1 ĐIỀU 7.220: KINH NGHIỆM ĐỐI VỚI NGƯỜI LÁI ĐỀ NGHỊ CẤP ATPL

PHỤ LỤC 1 ĐIỀU 7.235: CÁC YÊU CẦU ĐỐI VỚI KIẾN THỨC CỦA GIÁO VIÊN HƯỚNG DẪN BAY

PHỤ LỤC 1 ĐIỀU 7.237: CÁC YÊU CẦU VỀ HƯỚNG DẪN BAY ĐỐI VỚI GIÁO VIÊN HUẤN LUYỆN BAY

PHỤ LỤC 1 ĐIỀU 7.255: CÁC YÊU CẦU VỀ KIẾN THỨC HÀNG KHÔNG ĐỐI VỚI CƠ GIỚI TRÊN KHÔNG

PHỤ LỤC 1 ĐIỀU 7.257: CÁC YÊU CẦU VỀ KINH NGHIỆM ĐỐI VỚI CƠ GIỚI TRÊN KHÔNG

PHỤ LỤC 1 ĐIỀU 7.260: CÁC YÊU CẦU VỀ KINH NGHIỆM KHAI THÁC ĐỐI VỚI CƠ GIỚI TRÊN KHÔNG

PHỤ LỤC 1 ĐIỀU 7.263: CÁC YÊU CẦU VỀ KỸ NĂNG ĐỐI VỚI CƠ GIỚI TRÊN KHÔNG

PHỤ LỤC 1 ĐIỀU 7.275: CÁC YÊU CẦU VỀ KIẾN THỨC ĐỐI VỚI DẪN ĐƯỜNG TRÊN KHÔNG

PHỤ LỤC 1 ĐIỀU 7.280: CÁC YÊU CẦU VỀ KỸ NĂNG ĐỐI VỚI DẪN ĐƯỜNG TRÊN KHÔNG

PHỤ LỤC 1 ĐIỀU 7.353: HUẤN LUYỆN VÀ PHÊ CHUẨN NĂNG ĐỊNH LOẠI TÀU BAY VÀ CÁC CÔNG VIỆC CỤ THỂ

PHỤ LỤC 1 ĐIỀU 7.355: YÊU CẦU KIẾN THỨC ĐỐI VỚI NHÂN VIÊN KỸ THUẬT

PHỤ LỤC 1 ĐIỀU 7.357: CÁC YÊU CẦU VỀ KINH NGHIỆM ĐỐI VỚI NHÂN VIÊN KỸ THUẬT BẢO DƯỠNG TÀU BAY

PHỤ LỤC 1 ĐIỀU 7.350: VỀ THỦ TỤC CẤP, CẤP LẠI GIẤY PHÉP VÀ NĂNG ĐỊNH CHO NHÂN VIÊN KỸ THUẬT BẢO DƯỠNG TÀU BAY (AMT) VÀ NHÂN VIÊN SỬA CHỮA CHUYÊN NGÀNH HÀNG KHÔNG (ARS)

CHƯƠNG A. QUY ĐỊNH CHUNG

7.001 PHẠM VI ÁP DỤNG

(a) Phần này áp dụng đối với việc cấp giấy phép, năng định, phép bổ sung cho nhân viên hàng không trong lĩnh vực khai thác, bảo dưỡng, sửa chữa tàu bay.

7.003 ĐỊNH NGHĨA

(a) Phần này sử dụng các định nghĩa sau đây:

Ghi chú: Các khái niệm khác liên quan đến hàng không được giải thích tại Phần 1 của Bộ quy chế an toàn hàng không này.

(1) **Chủng loại tàu bay:** Sự phân loại tàu bay theo các đặc điểm cơ bản cụ thể: máy bay, trực thăng, tàu lượn, nhẹ hơn không khí, và nâng bằng lực (thiết bị dùng lực nâng);

(2) **Tàu bay được phê chuẩn cho khai thác một người lái:** Loại tàu bay được quốc gia đăng ký xác định trong quá trình cấp Giấy chứng nhận có thể khai thác an toàn với tổ lái tối thiểu một thành viên;

(3) **Tàu bay khai thác phải có lái phụ:** Loại tàu bay khi khai thác phải có lái phụ được quy định trong tài liệu hướng dẫn bay hoặc trong tài liệu khai thác tàu bay;

(4) **Loại tàu bay:** Là tất cả tàu bay có cùng đặc điểm thiết kế bao gồm cả các cải tiến ngoại trừ những cải tiến dẫn đến thay đổi về điều khiển cơ động tàu bay hoặc đặc tính bay;

(5) **Kỹ năng người lái tàu bay:** Việc áp dụng nhất quán các kiến thức, kỹ năng và thái độ ứng xử nhằm hoàn thành các mục tiêu của chuyến bay;

(6) **Huấn luyện được phê chuẩn:** Việc huấn luyện được thực hiện theo chương trình do nhà chức trách hàng không phê chuẩn và giám sát;

(7) **Lái phụ:** Là người lái được cấp giấy phép thực hiện tất cả công việc điều khiển tàu bay ngoại trừ việc chỉ huy tàu bay trừ trường hợp bay huấn luyện;

(8) **Máy bay phức hợp:** Là máy bay có càng, cánh tà có thể thu thả được (trừ loại thủy phi cơ) và các cánh quạt có thể điều khiển được biến cự;

(9) **Năng lực:** Sự tổng hợp các kỹ năng, kiến thức và thái độ cần thiết để thực hiện nhiệm vụ theo tiêu chuẩn áp dụng;

(10) **Năng lực hành vi:** Là hành vi thực hiện một nhiệm vụ trọn vẹn từ khi bắt đầu cho tới khi kết thúc với các giới hạn đã được xác định và kết quả rõ ràng;

(11) **Đơn vị năng lực:** hàm số riêng biệt bao gồm một tập hợp năng lực hành vi;

(12) **Phương pháp chuyển đổi** kinh nghiệm tích lũy: sự công nhận các biện pháp thay thế hoặc công nhận trình độ đã có;

(13) **Bay đường dài:** là chuyến bay từ điểm đi tới điểm đến theo kế hoạch bay lập trước sử dụng phương thức dẫn đường tiêu chuẩn;

(14) **Lỗi:** Là hành động hoặc không hành động của tổ lái dẫn đến sự sai lệch so với các dự định hoặc mong muốn của tổ chức hoặc tổ lái;

(15) **Quản lý lỗi:** Là quá trình phát hiện và xử lý lỗi với các biện pháp được tính đến để giảm hoặc hạn chế các hậu quả của lỗi, sự phát sinh lỗi khác hoặc việc dẫn đến trạng thái không mong muốn của tàu bay;

(16) **Rà soát kỹ năng bay:** Là công việc do giáo viên bay thực hiện nhằm rà soát kiến thức và kỹ năng bay trong môi trường huấn luyện phù hợp với giấy phép lái tàu bay và năng định của giấy phép đó;

(17) **Thiết bị huấn luyện giả định:** Là một trong 3 loại thiết bị sau đây mô phỏng các điều kiện của chuyến bay trên mặt đất:

(i) Buồng lái giả định: là thiết bị cung cấp các mô tả chính xác về buồng lái của một loại máy bay cụ thể đối với hệ thống cơ khí, điện, điện tử, hệ thống điều khiển tàu bay, môi trường làm việc bình thường của thành viên tổ lái, tính năng và đặc điểm chuyến bay của loại tàu bay được mô phỏng như thực tế;

(ii) Thiết bị huấn luyện phương thức bay: là thiết bị cung cấp môi trường thật về buồng lái và mô phỏng các hiệu ứng của các đồng hồ các tính năng điều khiển đơn giản đối với hệ thống cơ khí, điện, điện tử, hệ thống tàu bay, tính năng và đặc điểm chuyến bay của hạng tàu bay;

(iii) Thiết bị huấn luyện bay bằng thiết bị: là thiết bị huấn luyện được trang bị các thiết bị và mô phỏng môi trường trong buồng lái của một tàu bay trong điều kiện chuyến bay bằng thiết bị.

(18) **Buồng lái mô phỏng:** là thiết bị mô phỏng chính xác buồng lái thực tế của một loại tàu bay cụ thể với các thiết bị cơ khí, điện, điện tử, vv; các chức năng kiểm soát các hệ thống tàu bay, môi trường bình thường của các thành viên tổ lái, và các đặc điểm vận hành và bay của loại tàu bay đó được mô phỏng một cách thực tế;

(19) **Máy bay tính năng cao:** Là máy bay được lắp động cơ trên 200 sức ngựa (hp);

(20) **Tiêu chí đánh giá kết quả hoàn thành công việc:** Là đánh giá ngắn gọn về kết quả cần thiết của năng lực hành vi và mô tả tiêu chí sử dụng để kết luận mức độ hoàn thành công việc theo yêu cầu;

(21) **Lái tàu bay:** Là thao tác trên hệ thống điều khiển tàu bay trong thời gian bay;

(22) **Người chỉ huy tàu bay trong quá trình huấn luyện:** Là học viên Người chỉ huy tàu bay đang thực hiện chức năng, nhiệm vụ của người chỉ huy tàu bay dưới sự giám sát của người chỉ huy tàu bay theo các phương pháp giám sát được Nhà chức trách hàng không chấp thuận;

(23) **Năng định:** Là sự cho phép được ghi vào giấy phép hoặc kết hợp với giấy phép và theo đó xác lập điều kiện, quyền hạn và các giới hạn đặc biệt của giấy phép đó;

(24) **Công nhận hiệu lực:** Là hành động của một quốc gia thành viên ICAO chấp nhận hiệu lực giấy phép được quốc gia thành viên khác cấp như là một biện pháp thay thế cho việc cấp giấy phép tương đương của mình;

(25) **Mối đe dọa:** Sự kiện hoặc lỗi xảy ra vượt quá khả năng kiểm soát của tổ lái, làm gia tăng tính phức tạp trong khai thác tàu bay và cần phải được xử lý nhằm duy trì giới hạn an toàn;

(26) **Quản lý mối đe dọa:** Quá trình phát hiện và ứng phó với mối đe doạ bằng các biện pháp cần thiết nhằm giảm thiểu các hậu quả và trạng thái không mong muốn xảy ra đối với tàu bay.

7.005 CHỮ VIẾT TẮT

(1) AMO - Tổ chức bảo dưỡng tàu bay được phê chuẩn;

(2) AMT - Nhân viên kỹ thuật bảo dưỡng tàu bay;

(3) ARS - Nhân viên sửa chữa hàng không chuyên ngành;

(4) ATO - Tổ chức huấn luyện hàng không;

(5) IA - Nhân viên kiểm tra bảo dưỡng;

(6) IFR - Quy tắc bay bằng thiết bị;

(7) ICAO - Tổ chức hàng không dân dụng quốc tế;

(8) PIC - Người chỉ huy tàu bay;

(9) F/O - Lái phụ;

(10) VFR - Quy tắc bay bằng mắt.

CHƯƠNG B. GIẤY PHÉP, NĂNG ĐỊNH VÀ CÁC LOẠI PHÉP BỔ SUNG

7.010 PHẠM VI ÁP DỤNG

(a) Chương này quy định các loại giấy phép, năng định, phép bổ sung do Cục HKVN cấp cho nhân viên hàng không; quy định các yêu cầu kiểm tra, thừa nhận hiệu lực giấy phép, năng định, phép bổ sung.

7.013 QUY ĐỊNH CHUNG

(a) Không ai được cấp giấy phép, năng định trừ khi đáp ứng các yêu cầu của phần này hoặc các phần khác có liên quan đến tuổi, kiến thức hàng không, kinh nghiệm, huấn luyện bay, kỹ năng và điều kiện về sức khỏe theo quy định đối với các giấy phép và năng định đó.

(b) Không ai được cấp giấy phép, năng định trừ khi chứng tỏ khả năng của mình đáp ứng được các yêu cầu về kiến thức và kỹ năng áp dụng cho giấy phép và năng định đó.

(c) Không ai được cấp năng định chủng loại tàu bay, hạng và loại tàu bay ghi trong giấy phép người lái trừ khi những năng định đó phản ánh phù hợp với chủng loại tàu bay, hạng và loại tàu bay được sử dụng để chứng tỏ kỹ năng và kiến thức để cấp giấy phép, năng định.

7.015 CÁC LOẠI GIẤY PHÉP

(a) Cục HKVN cấp các loại giấy phép sau đây theo quy định của Phần này:

(1) Học viên bay;

(2) Người lái tàu bay tư nhân;

(3) Người lái tàu bay thương mại;

(4) Người lái tàu bay - tổ lái nhiều thành viên;

(5) Người lái tàu bay vận tải hàng không;

(6) Giáo viên bay;

(7) Giáo viên mặt đất;

(8) Cơ giới trên không;

(9) Dẫn đường trên không;

(10) Nhân viên kỹ thuật bảo dưỡng tàu bay;

(11) Nhân viên sửa chữa hàng không chuyên ngành;

(12) Nhân viên điều độ khai thác bay.

Ghi chú: Quyền hạn của từng loại giấy phép quy định trong Điều 7.017

7.017 QUYỀN HẠN CỦA CÁC GIẤY PHÉP

(a) Quy định chung: Không ai được thực hiện các quyền thuộc giấy phép theo quy định của Bộ quy chế an toàn hàng không trừ khi giấy phép đó được cấp theo quy định của Phần này hoặc theo các tiêu chuẩn trong Phụ ước 1 Công ước HKDD quốc tế (đối với tàu bay đăng ký nước ngoài).

(b) Giấy phép của người lái tàu bay, cơ giới trên không, dẫn đường trên không: quyền của các giấy phép này được quy định tại Chương C Phần 10.

(c) Giấy phép dẫn đường trên không: cho phép thực hiện nhiệm vụ dẫn đường trên không trên tàu bay.

(d) Nhân viên kỹ thuật bảo dưỡng tàu bay, nhân viên kiểm tra bảo dưỡng và nhân viên sửa chữa hàng không chuyên ngành tàu bay: quyền của các giấy phép này được quy định trong Chương G Phần 4.

(e) Nhân viên điều độ khai thác bay: quyền của giấy phép này được thực hiện theo quy định tại Phần 16.

(f) Giáo viên mặt đất:

(1) Giáo viên mặt đất cơ bản: người có năng định giáo viên mặt đất cơ bản được phép thực hiện:

(i) Huấn luyện mặt đất về kiến thức hàng không liên quan đến việc cấp giấy phép lái tàu bay tư nhân và các năng định kết hợp;

(ii) Huấn luyện mặt đất về những yêu cầu trước khi cho phép thực hiện chuyến bay tư nhân; và

(iii) Nhận xét cho bài kiểm tra sát hạch kiến thức lý thuyết để cấp giấy phép lái tàu bay tư nhân.

(2) Giáo viên mặt đất nâng cao: người có năng định giáo viên mặt đất nâng cao được phép thực hiện:

(i) Huấn luyện mặt đất về kiến thức hàng không liên quan đến việc cấp bất kỳ loại giấy phép và năng định nào;

(ii) Huấn luyện mặt đất về những yêu cầu trước khi cho phép thực hiện bất kỳ loại chuyến bay nào;

(iii) Nhận xét cho bài kiểm tra sát hạch kiến thức lý thuyết để cấp bất kỳ loại giấy phép nào.

(3) Giáo viên mặt đất bay bằng thiết bị: người có năng định giáo viên mặt đất bay bằng thiết bị được phép thực hiện:

(i) Huấn luyện mặt đất về kiến thức hàng không liên quan đến việc cấp năng định bay bằng thiết bị;

(ii) Huấn luyện mặt đất về những yêu cầu trước khi cho thực hiện kiểm tra kỹ năng bay bằng thiết bị;

(iii) Nhận xét cho bài kiểm tra sát hạch kiến thức lý thuyết để cấp năng định bay bằng thiết bị.

(4) Người có giấy phép giáo viên mặt đất được phép ghi chép vào sổ ghi giờ bay hoặc các hồ sơ huấn luyện khác của người được huấn luyện hoặc được xác nhận.

7.020 CẤP NĂNG ĐỊNH CHỦNG LOẠI TÀU BAY

(a) Cục HKVN cấp cho người lái tàu bay các năng định chủng loại tàu bay sau:

(1) Máy bay;

(2) Thiết bị bay tạo lực nâng bằng động cơ;

(3) Cánh quay;

(4) Tàu lượn;

(5) Tàu bay nhẹ hơn không khí.

7.023 CẤP NĂNG ĐỊNH HẠNG TÀU BAY

(a) Cục HKVN cấp năng định hạng máy bay sau:

(1) Một động cơ;

(2) Thủy phi cơ - Một động cơ;

(3) Nhiều động cơ;

(4) Thủy phi cơ - Nhiều động cơ.

(b) Cục HKVN cấp năng định hạng tàu bay cánh quay sau:

(1) Trực thăng;

(2) Tàu bay cánh vẫy (Gyroplane).

(c) Cục HKVN cấp năng định hạng tàu bay nhẹ hơn không khí sau:

(1) Khí cầu có điều khiển;

(2) Khí cầu.

7.025 CẤP NĂNG ĐỊNH LOẠI TÀU BAY

(a) Cục HKVN cấp năng định loại sau đây để thực hiện quyền của người chỉ huy tàu bay của:

(1) Tàu bay lớn, không phải loại nhẹ hơn không khí;

(2) Máy bay loại nhỏ lắp động cơ tuốc-bin phản lực;

(3) Trực thăng loại nhỏ khai thác yêu cầu người lái có giấy phép lái tàu bay vận tải hàng không;

(4) Tàu bay theo chứng chỉ có ít nhất 02 người lái;

(b) Năng định loại tàu bay nêu tại khoản (a) và các điểm (1), (2) và (4) cũng được cấp cho lái phụ.

7.027 CẤP NĂNG ĐỊNH KHẢ NĂNG BAY BẰNG THIẾT BỊ

(a) Cục HKVN cấp năng định khả năng bay thiết bị được cấp cho các loại tàu bay sau:

(1) Bay thiết bị - máy bay;

(2) Bay thiết bị - trực thăng.

7.030 CẤP NĂNG ĐỊNH GIÁO VIÊN CHỦNG LOẠI VÀ HẠNG TÀU BAY

(a) Cục HKVN cấp năng định giáo viên chủng loại và hạng tàu bay cho các loại tàu bay sau:

(1) Máy bay một động cơ;

(2) Máy bay nhiều động cơ;

(3) Tàu bay cánh quay - trực thăng;

(4) Thiết bị bay tạo lực nâng bằng động cơ;

(5) Tàu lượn;

(6) Bay bằng thiết bị - máy bay;

(7) Bay bằng thiết bị - trực thăng.

7.033 CẤP NĂNG ĐỊNH HẠNG TÀU BAY CHO CƠ GIỚI TRÊN KHÔNG

(a) Cục HKVN cấp năng định sau cho cơ giới trên không:

(1) Động cơ pit-tông;

(2) Động cơ tuốc-bin cánh quạt;

(3) Động cơ tuốc-bin phản lực.

7.035 CẤP NĂNG ĐỊNH GIÁO VIÊN MẶT ĐẤT (LÝ THUYẾT)

(a) Cục HKVN cấp năng định sau cho giáo viên mặt đất (lý thuyết):

(1) Cơ bản;

(2) Nâng cao;

(3) Huấn luyện bay bằng thiết bị.

7.037 CẤP NĂNG ĐỊNH HẠNG TÀU BAY CHO NHÂN VIÊN KỸ THUẬT BẢO DƯỠNG TÀU BAY

(a) Cục HKVN cấp năng định hạng tàu bay sau cho nhân viên kỹ thuật bảo dưỡng tàu bay:

(1) Tàu bay;

(2) Động cơ.

7.040 CẤP NĂNG ĐỊNH LOẠI TÀU BAY CHO NHÂN VIÊN KỸ THUẬT BẢO DƯỠNG TÀU BAY

(a) Cục HKVN cấp năng định loại tàu bay sau cho nhân viên kỹ thuật bảo dưỡng tàu bay

(1) Loại tàu bay đối với tàu bay có tổng trọng lượng cất cánh hơn 5700 kg;

(2) Năng định loại động cơ đối với động cơ lắp trên tàu bay có tổng trọng lượng cất cánh hơn 5700 kg.

7.043 CẤP NĂNG ĐỊNH HẠNG TÀU BAY CHO NHÂN VIÊN SỬA CHỮA HÀNG KHÔNG CHUYÊN NGÀNH

(a) Cục HKVN cấp năng định loại tàu bay sau cho nhân viên sửa chữa chuyên ngành hàng không:

(1) Cánh quạt;

(2) Điện điện tử;

(3) Thiết bị;

(4) Máy tính;

(5) Thiết bị lẻ;

(6) Lắp ráp tàu bay thử nghiệm;

(7) Các năng định cụ thể khác do Cục HKVN xác định.

7.050 CÁC LOẠI PHÉP BỔ SUNG BẰNG XÁC NHẬN ĐẶC BIỆT

(a) Cục HKVN cấp các phép sau theo quy định của Phần này:

(1) Người lái được phép khai thác CAT II;

(2) Người lái được phép khai thác CAT III;

(3) AMT - IA;

(4) Thành viên tổ lái được sử dụng thiết bị liên lạc vô tuyến;

(5) Các phép đặc biệt khác do Cục HKVN xác định.

7.053 THỜI HẠN HIỆU LỰC CỦA CÁC LOẠI GIẤY PHÉP, NĂNG ĐỊNH VÀ CÁC LOẠI CHO PHÉP BỔ SUNG

(a) Ngoại trừ các quy định nêu tại điều (b), (c), (d) và (e) của Điều này, tất cả các loại giấy phép do Cục HKVN cấp có thời hạn 5 năm với giá trị hiệu lực của các năng định cụ thể theo quy định; được gia hạn với thời hạn 5 năm tiếp theo trừ trường hợp giấy phép bị thu hồi trước thời hạn hoặc người có giấy phép không còn đáp ứng đủ điều kiện thực hiện công việc theo giấy phép.

(b) Giấy phép học viên bay: giấy phép học viên bay hết hạn sau 24 tháng kể từ tháng được cấp.

(c) Năng định giáo viên bay: năng định giáo viên bay hết hạn sau 36 tháng kể từ tháng được cấp và chỉ có giá trị khi người đó có giấy phép lái tàu bay còn hiệu lực.

(d) Năng định giáo viên khác có thời hạn hiệu lực là 36 tháng kể từ tháng được cấp và chỉ có giá trị khi còn làm việc trong môi trường công việc liên quan.

(e) Năng định khai thác CAT II và CAT III của người lái có giá trị trong vòng 6 tháng kể từ tháng được cấp hoặc hoặc từ ngày hết hạn đối với trường hợp gia hạn.

(f) Giấy phép nhân viên sửa chữa chuyên ngành hàng không:

(1) Giấy phép nhân viên sửa chữa chuyên ngành hàng không được cấp trên cơ sở công việc của người có giấy phép sẽ hết hạn khi người đó không còn làm công việc theo nhiệm vụ được cấp giấy phép;

(2) Giấy phép nhân viên sửa chữa chuyên ngành hàng không có năng định lắp ráp tàu bay thử nghiệm được cấp trên cơ sở các thiết kế chính của tàu bay sẽ hết hạn khi người có giấy phép không còn làm công việc thiết kế tàu bay cụ thể được cấp trong giấy phép.

(g) AMT- IA: phép sẽ hết hạn vào ngày cuối cùng của tháng thứ 12 kể từ tháng được cấp mới hoặc gia hạn.

7.055 CÁC GIỚI HẠN ĐẶC BIỆT ĐỐI VỚI GIẤY PHÉP, NĂNG ĐỊNH VÀ CÁC LOẠI CHO PHÉP BỔ SUNG

(a) Cục HKVN có thể cấp giấy phép với các điều kiện hạn chế cho người không hoàn toàn đáp ứng được đầy đủ các quy định hoặc yêu cầu về cấp phép vì lý do sức khỏe hoặc các lý do khác, với điều kiện:

(1) Người làm đơn đáp ứng các yêu cầu khác về kiểm tra cấp giấy phép, năng định và các phép theo đề nghị;

(2) Các hạn chế vì lý do sức khỏe phải được ghi nhận trong hồ sơ sức khỏe;

(3) Cục HKVN phải xác định được những yêu cầu mà khả năng của người làm đơn không ảnh hưởng đến an toàn trong điều kiện khai thác cụ thể.

CHƯƠNG C. CÔNG NHẬN HIỆU LỰC GIẤY PHÉP VÀ NĂNG ĐỊNH NƯỚC NGOÀI

7.060 CÔNG NHẬN HIỆU LỰC - QUY ĐỊNH CHUNG

(a) Người có giấy phép lái tàu bay còn hiệu lực do quốc gia thành viên ICAO cấp có thể được Cục HKVN xem xét cấp đổi giấy phép trên cơ sở công nhận hiệu lực của giấy phép nước ngoài theo các quy định tại Chương này và Chương C Phần 1.

(b) Người làm đơn đề nghị cấp giấy phép theo quy định tại Phần này phải nộp Giấy phép lái tàu bay nước ngoài, Giấy chứng nhận sức khỏe thể hiện bằng tiếng Anh hoặc bản dịch bằng tiếng Anh có xác nhận của Nhà chức trách hàng không cấp giấy phép.

(c) Người làm đơn có thể đề nghị Cục HKVN cấp giấy phép với các năng định phù hợp hoặc chuyển năng định từ giấy phép gốc sang giấy phép do Cục HKVN cấp, với điều kiện người làm đơn:

(1) Không trong tình trạng bị quốc gia cấp giấy phép thu hồi hoặc hủy bỏ giấy phép;

(2) Có giấy phép xác nhận được cấp phù hợp với tiêu chuẩn ICAO;

(3) Hiện đang có Giấy chứng nhận sức khỏe phù hợp với giấy phép và quyền hạn đề nghị cấp;

(4) Có khả năng đọc, nói, viết và hiểu tiếng Anh ở mức 4.

(d) Cục HKVN sau khi xem xét hồ sơ, phỏng vấn người làm đơn hoặc liên hệ với nhà chức trách quốc gia cấp giấy phép có quyền quyết định phạm vi kiến thức hoặc kỹ năng mà người làm đơn phải chứng tỏ.

(e) Các hạn chế và quyền khai thác đối với người được cấp giấy phép theo quy định của Chương này:

(1) Quyền của giấy phép được giới hạn theo phạm vi ghi trên giấy phép;

(2) Phải tuân thủ các giới hạn và hạn chế theo quy định của Cục HKVN và quốc gia cấp giấy phép khi thực hiện quyền của giấy phép đó trên tàu bay đăng ký Việt Nam;

(3) Không được thực hiện quyền của giấy phép bị thu hồi, hủy bỏ hoặc hết hiệu lực.

7.063 CẤP ĐỔI GIẤY PHÉP VÀ NĂNG ĐỊNH CHO CÔNG DÂN VIỆT NAM

(a) Quy định chung: Công dân Việt Nam có giấy phép lái tàu bay còn hiệu lực do quốc gia thành viên ICAO cấp được làm đơn đề nghị Cục HKVN cấp giấy phép và năng định phù hợp hoặc chuyển năng định từ giấy phép gốc sang giấy phép Việt Nam.

(1) Giấy phép người lái tàu bay nước ngoài không tiếp tục áp dụng để khai thác ở Việt Nam trong trường hợp giấy phép người lái tàu bay hoặc giấy phép công nhận hiệu lực với năng định phù hợp do Cục HKVN cấp;

(2) Giấy phép công nhận do Cục HKVN cấp có hiệu lực để khai thác tàu bay đăng ký quốc tịch Việt Nam không phụ thuộc vào tình trạng của giấy phép lái tàu bay gốc do nước ngoài cấp; và

(3) Tuân thủ các quy định về giám định sức khỏe.

(b) Các quyền và hạn chế của giấy phép: Công dân Việt Nam được cấp giấy phép, năng định theo các quy định của Điều này sẽ có quyền và những hạn chế giống như với các giấy phép, năng định được Cục HKVN cấp trên cơ sở kiểm tra việc đáp ứng được yêu cầu về kiến thức, khả năng và kỹ năng.

7.065 CÔNG NHẬN HIỆU LỰC GIẤY PHÉP NGƯỜI NƯỚC NGOÀI ĐỂ LÀM VIỆC TẠI VIỆT NAM

(a) Quy định chung: người không phải là công dân Việt Nam có giấy phép lái tàu bay còn hiệu lực do quốc gia thành viên ICAO cấp được làm đơn đề nghị Cục HKVN cấp giấy phép và năng định phù hợp để làm việc cho Người khai thác tàu bay.

(b) Năng định được cấp: Cục HKVN có quyền chỉ cấp những năng định cần thiết cho công việc sẽ thực hiện trong số những năng định có trong giấy phép lái tàu bay nước ngoài.

7.067 CÔNG NHẬN HIỆU LỰC GIẤY PHÉP LÁI TÀU BAY TƯ NHÂN CỦA NGƯỜI NƯỚC NGOÀI

(a) Quy định chung: người không phải là công dân Việt Nam có giấy phép lái tàu bay còn hiệu lực do quốc gia thành viên ICAO cấp được làm đơn đề nghị Cục HKVN cấp giấy phép lái tàu bay tư nhân và năng định phù hợp mà không cần phải kiểm tra thêm.

(b) Năng định tàu bay được cấp: Cục HKVN có thể chỉ cấp những năng định trong số những năng định có trong giấy phép lái tàu bay nước ngoài.

(c) Năng định tàu bay được cấp: Cục HKVN có thể cấp năng định bay bằng thiết bị có trong giấy phép lái tàu bay nước ngoài với các điều kiện sau:

(1) Trong vòng 24 tháng trước tháng đề nghị Cục HKVN cấp năng định bay bằng thiết bị, người làm đơn đạt bài kiểm tra kiến thức lý thuyết; và

(2) Người làm đơn phải có khả năng đọc, nói, viết và hiểu tiếng Anh mức độ 4.

(d) Quyền và hạn chế trong khai thác: người được cấp giấy phép theo quy định tại Điều này có thể được thực hiện quyền của giấy phép lái tàu bay tư nhân trên tàu bay đăng ký Việt Nam theo quy định tại Phần 10.

7.070 NGƯỜI LÁI TÀU BAY QUÂN SỰ: QUY TẮC ĐẶC BIỆT

(a) Ngoại trừ người lái là phi công quân sự bị cắt bay vì lý do năng lực hoặc bị kỷ luật, công dân Việt Nam có năng định phi công quân sự trong thời hạn 1 năm sau khi rời quân đội có thể làm đơn đề nghị Cục HKVN cấp các giấy phép, năng định sau trên cơ sở trình độ đã được huấn luyện trong quân đội:

(1) Giấy phép lái tàu bay thương mại;

(2) Năng định tàu bay về chủng loại và loại tàu bay đối với tàu bay đã bay trong quân đội;

(3) Năng định bay bằng thiết bị phù hợp đối với tàu bay đã bay trong quân đội;

(4) Năng định loại tàu bay nếu có.

CHƯƠNG D. CÁC QUY ĐỊNH CHUNG VỀ HUẤN LUYỆN

7.080 GHI CHÉP HỒ SƠ THỜI GIAN HUẤN LUYỆN

(a) Mỗi người phải chứng minh bằng tài liệu và ghi chép trong hồ sơ huấn luyện các loại thời gian sau đây:

(1) Thời gian huấn luyện và kinh nghiệm hàng không được sử dụng để đáp ứng theo yêu cầu của từng loại giấy phép, năng định, trình độ, các phép bổ sung hoặc đánh giá trước khi cho phép bay.

(2) Kinh nghiệm hàng không cần thiết phù hợp với quy định của Phần này.

Ghi chú: Xem Điều 10.075 về ghi chép giờ bay.

7.083 HUẤN LUYỆN BAY BỞI GIÁO VIÊN KHÔNG DO CỤC HKVN CẤP PHÉP

(a) Người lái tàu bay được tính chuyển đổi kinh nghiệm tích lũy về huấn luyện bay để đáp ứng các quy định về cấp giấy phép hoặc năng định nếu người đó được huấn luyện:

(1) Bởi giáo viên bay quân sự theo chương trình được sử dụng trong quân đội của Việt Nam;

(2) Bởi giáo viên bay được nhà chức trách hàng không của quốc gia thành viên ICAO cho phép và việc huấn luyện này được thực hiện ngoài lãnh thổ Việt Nam.

(b) Giáo viên bay nêu tại khoản (a) chỉ được phép xác nhận những nội dung mà mình huấn luyện.

7.085 HOÀN THÀNH CÁC KHÓA HUẤN LUYỆN ĐƯỢC PHÊ CHUẨN THEO QUY ĐỊNH CỦA CÁC PHẦN KHÁC: QUY TẮC ĐẶC BIỆT

(a) Người xuất trình Giấy chứng nhận tốt nghiệp của trung tâm huấn luyện được phê chuẩn theo quy định của Phần 9 trong vòng 90 ngày kể từ ngày tốt nghiệp sẽ được coi là đáp ứng các điều kiện về kinh nghiệm và kiến thức hàng không và các yêu cầu về lĩnh vực khai thác theo quy định của Chương này đối với năng định đề nghị cấp.

7.087 PHÊ CHUẨN VIỆC SỬ DỤNG THIẾT BỊ HUẤN LUYỆN BAY MÔ PHỎNG

(a) Việc sử dụng thiết bị huấn luyện giả định để tích luỹ kinh nghiệm và thể hiện kỹ năng cần thiết cho giấy phép và năng định theo quy định tại Phần này phải được Cục HKVN phê chuẩn.

CHƯƠNG E. QUY ĐỊNH CHUNG VỀ KIỂM TRA SÁT HẠCH

7.090 KIỂM TRA SÁT HẠCH: QUY TRÌNH CHUNG

(a) Cục HKVN chỉ định nhân sự, thời gian và địa điểm thực hiện việc kiểm tra sát hạch theo quy định tại Phần này.

7.093 KIỂM TRA SÁT HẠCH LÝ THUYẾT: ĐIỀU KIỆN DỰ KIỂM TRA VÀ MỨC COI LÀ ĐẠT

(a) Người làm đơn đề nghị kiểm tra sát hạch kiến thức lý thuyết phải:

(1) Được giáo viên có thẩm quyền xác nhận là đã hoàn thành khóa huấn luyện lý thuyết mặt đất có nội dung phù hợp với yêu cầu của giấy phép, năng định đề nghị cấp và đã sẵn sàng cho việc kiểm tra sát hạch.

(2) Có thẻ nhận dạng tại thời điểm nộp đơn bao gồm:

(i) Ảnh;

(ii) Chữ ký;

(iii) Ngày sinh (thể hiện người làm đơn đáp ứng yêu cầu về tuổi của Phần này cho từng loại giấy phép, năng định đề nghị cấp tính đến ngày hết hạn bảo lưu kiểm tra sát hạch lý thuyết);

(iv) Địa chỉ nơi thường trú.

(b) Mức đạt cụ thể đối với từng loại kiểm tra sát hạch lý thuyết nhân viên hàng không: tối thiểu đạt 75% bài kiểm tra.

7.095 KIỂM TRA SÁT HẠNH THỰC HÀNH: ĐIỀU KIỆN DỰ KIỂM TRA

(a) Để đủ điều kiện kiểm tra sát hạch thực hành, người làm đơn phải đáp ứng tất cả các điều kiện theo quy định cho loại giấy phép hoặc năng định đề nghị cấp.

Ghi chú: Xem Phụ lục 1 Điều 7.095 về điều kiện đủ để kiểm tra sát hạch thực hành.

(b) Người làm đơn phải hoàn thành tất cả các nội dung của bài kiểm tra sát hạch trong vòng 60 ngày;

(c) Nếu người làm đơn không hoàn thành hết tất cả các nội dung của bài kiểm tra sát hạch trong vòng 60 ngày kể từ ngày bắt đầu kiểm tra, người làm đơn phải thực hiện lại toàn bộ bài kiểm tra, kể các nội dung đã đạt.

7.097 KIỂM TRA SÁT HẠCH THỰC HÀNH ĐỐI VỚI NGƯỜI LÁI: THỂ HIỆN KỸ NĂNG

(a) Ngoại trừ quy định tại khoản (b), Cục HKVN xác định khả năng và năng lực của người làm đơn có thể thực hiện nhiệm vụ của người chỉ huy tàu bay theo quy trình và thao tác quy định trong Phần này với mức độ phù hợp để:

(1) Nhận biết và quản lý các mối đe dọa và rủi ro;

(2) Thao tác điều khiển tàu bay trong giới hạn của tàu bay vào mọi thời điểm;

(3) Thực hiện cơ động tàu bay êm ái và chính xác;

(4) Thực hành tốt các quyết đoán trong xử lý tình huống và mối quan hệ trong tổ bay;

(5) Áp dụng được các kiến thức hàng không;

(6) Duy trì kiểm soát tàu bay tại mọi thời điểm trong trạng thái đạt được kết quả tốt đối với các phương thức bay hoặc cơ động tàu bay.

(b) Ngoài các yêu cầu của khoản (a), người làm đơn đề nghị cấp ATPL phải thể hiện khả năng thực hiện nhiệm vụ của người chỉ huy tàu bay theo các kỹ năng sau:

(1) Quy trình trước khi bay, bao gồm chuẩn bị kế hoạch khai thác bay và lập kế hoạch bay không lưu;

(2) Các phương thức bay bình thường trong các giai đoạn của chuyến bay;

(3) Các phương thức bất thường và khẩn nguy liên quan đến hỏng hóc hoặc hoạt động sai chức năng của trang thiết bị, như là động cơ, các hệ thống và khung sườn;

(4) Đối với máy bay và nhân viên sửa chữa chuyên ngành hàng không: phương thức và các cơ động đối với các chuyến bay bằng thiết bị bao gồm tình huống giả định hỏng động cơ.

(c) Người làm đơn đề nghị cấp ATPL đối với máy bay yêu cầu khai thác có tối thiểu 02 thành viên tổ lái theo quy tắc VFR và IFR phải thể hiện các khả năng sau như là người lái điều khiển:

(1) Khai thác tàu bay ở chế độ tự động phù hợp với giai đoạn của chuyến bay và duy trì sự nhận biết chế độ tự động đang hoạt động.

(2) Liên lạc có hiệu quả với các thành viên tổ lái để thực hiện các quy trình phối hợp tổ bay, bao gồm: phân công nhiệm vụ giữa các người lái, công tác phối hợp tổ bay, tuân thủ các phương thức khai thác tiêu chuẩn và sử dụng các danh mục kiểm tra, trạng thái tổ lái mất khả năng làm việc.

(d) Người làm đơn cấp MPL đối với máy bay yêu cầu khai thác có tối thiểu 02 thành viên tổ lái theo quy tắc VFR và IFR phải thể hiện các khả năng như là người lái điều khiển và người lái không điều khiển đối với các kỹ năng quy định tại khoản (a) và (c);

(e) Nếu người làm đơn thể hiện năng lực với mục đích làm F/O, Cục HKVN ghi giới hạn "Lái phụ" vào giấy phép của người đó. Giới hạn này có thể được hủy bỏ nếu người có giấy phép đạt bài kiểm tra sát hạch thực hành phù hợp và thể hiện năng lực thực hiện lái tàu bay một mình trên loại máy bay đó;

(f) Nếu người làm đơn không đạt bất kỳ một phần nào trong phần nội dung khai thác thì người đó bị coi là không đạt bài kiểm tra sát hạch thực hành;

(g) Người làm đơn sẽ không đủ điều kiện để được cấp giấy phép, năng định cho đến khi các nội dung về khai thác tàu bay được coi là đạt;

(h) Người thực hiện kiểm tra sát hạch không tiếp tục thực hiện kiểm tra sát hạch thực hành:

(1) Khi người làm đơn không đạt một hoặc hơn một nội dung về khai thác;

(2) Do điều kiện thời tiết, tính đủ điều kiện bay của tàu bay, hoặc những yếu tố khác ảnh hưởng tới an toàn chuyến bay.

(i) Nếu việc kiểm tra sát hạch thực hành bị dừng khi chưa kết thúc kiểm tra, người làm đơn có thể được Cục HKVN công nhận các nội dung về khai thác với điều kiện:

(1) Đạt phần còn lại của bài kiểm tra trong vòng 60 ngày kể từ ngày bắt đầu bài kiểm tra.

(2) Xuất trình được với người thực hiện kiểm tra lại văn bản thông báo không phê chuẩn hoặc gián đoạn kiểm tra lần trước đó.

(3) Hoàn thành các huấn luyện bổ sung cần thiết và có xác nhận phù hợp của giáo viên trong trường hợp phải yêu cầu huấn luyện bổ sung.

7.100 KIỂM TRA SÁT HẠCH THỰC HÀNH SỬ DỤNG THIẾT BỊ HUẤN LUYỆN BAY MÔ PHỎNG

(a) Ngoại trừ được phép thực hiện toàn bộ bài kiểm tra sát hạch kỹ năng thực hành trên thiết bị huấn luyện bay mô phỏng hoặc thiết bị huấn luyện được phê chuẩn, tổ chức sử dụng người làm đơn đề nghị hoặc người đó phải cung cấp tàu bay có đầy đủ các thiết bị và hệ thống điều khiển cần thiết để thực hiện việc kiểm tra.

Ghi chú: Xem Phụ lục 1 Điều 7.100 cho thiết bị và hệ thống điều khiển cho việc kiểm tra sát hạch

7.103 GIỚI HẠN TRONG SỬ DỤNG THIẾT BỊ HUẤN LUYỆN BAY MÔ PHỎNG

(a) Thiết bị huấn luyện bay mô phỏng để thực hiện huấn luyện nhằm đáp ứng các quy định về huấn luyện, kiểm tra theo quy định tại Phần này phải được Cục HKVN phê chuẩn cho:

(1) Việc sử dụng để huấn luyện và kiểm tra;

(2) Những thao tác, phương thức hoặc chức năng cụ thể do thành viên tổ bay thực hiện;

(3) Đại diện cho chủng loại hoặc loại tàu bay cụ thể, các cấu hình cụ thể (variant) trong một loại tàu bay hoặc một nhóm (set) tàu bay.

Ghi chú: Xem Phụ lục 1 Điều 7.103 về yêu cầu sử dụng buồng lái mô phỏng và thiết bị huấn luyện giả định

7.105 KIỂM TRA SÁT HẠCH LẠI SAU KHI KHÔNG ĐẠT

(a) Người dự kiểm tra sát hạch lý thuyết và thực hành không đạt có thể làm đơn đề nghị kiểm tra lại sau khi:

(1) Được huấn luyện bổ sung cần thiết bởi giáo viên được phép xác nhận học viên có năng lực đạt được bài kiểm tra sát hạch;

(2) Có xác nhận của giáo viên huấn luyện bổ sung.

(b) Người dự kiểm tra sát hạch để được cấp giấy phép giáo viên bay với năng định chủng loại tàu bay hoặc giấy phép giáo viên bay với năng định tàu lượn mà không đạt bài kiểm tra vì không đáp ứng được kỹ năng giảng dạy về nhận biết trạng thái thất tốc, phương thức xử lý khi bắt đầu vào tình trạng xoáy ốc, trong tình trạng xoáy ốc và thoát khỏi tình trạng xoáy ốc phải:

(1) Tuân thủ các yêu cầu của khoản (a) trước khi kiểm tra sát hạch lại;

(2) Có tàu bay phù hợp với chủng loại năng định đề nghị cấp và được phê chuẩn chịu được tình trạng xoáy;

(3) Chứng tỏ được kỹ năng giảng dạy về nhận biết trạng thái thất tốc, bắt đầu vào tình trạng xoáy, trong tình trạng xoáy và thoát khỏi tình trạng xoáy.

7.107 TRÌNH ĐỘ THÔNG THẠO NGÔN NGỮ

(a) Cục HKVN kiểm tra đánh giá trình độ thông thạo ngôn ngữ tiếng Anh về nói và hiểu ngôn ngữ sử dụng trong liên lạc vô tuyến điện đối với những người có các loại giấy phép đối với:

(1) Người lái tàu bay;

(2) Dẫn đường trên không.

(b) Việc đánh giá khả năng ngôn ngữ phải được hoàn thành khi cấp giấy phép lần đầu và định kỳ theo thời hạn của mức độ ngôn ngữ của người được đánh giá và đáp ứng các yêu cầu về ngôn ngữ của ICAO;

(c) Người thể hiện khả năng thông thạo ngôn ngữ dưới mức 6, phải được đánh giá định kỳ như sau:

(1) 3 năm đối với mức 4;

(2) 6 năm đối với mức 5.

CHƯƠNG F. CẤP GIẤY PHÉP - THÀNH VIÊN TỔ LÁI

Mục I. Năng định tàu bay và các phép bổ sung đối với người lái

7.110 QUY ĐỊNH CHUNG

(a) Để đủ điều kiện đối với năng định tàu bay, giấy phép và các phép bổ sung, người làm đơn phải đáp ứng các quy định nêu trong phần này cho các năng định hoặc phép đề nghị cấp;

(b) Người làm đơn đề nghị cấp giấy phép, năng định người lái tàu bay phải nộp hồ sơ 01 bộ hồ sơ trực tiếp hoặc qua bưu điện tới Cục HKVN. Nội dung hồ sơ bao gồm các tài liệu quy định theo từng lĩnh vực giấy phép và năng định cụ thể của Chương này;

(c) Trong thời hạn 5 ngày làm việc, kể từ khi nhận được hồ sơ, Cục HKVN có trách nhiệm thẩm định tính hợp lệ và đầy đủ của hồ sơ và thông báo với người làm đơn. Nếu hồ sơ không hợp lệ hoặc chưa đầy đủ theo quy định, thời gian đối với thủ tục cấp giấy phép, năng định sẽ được tính kể từ khi hồ sơ đã được bổ sung đầy đủ và đáp ứng yêu cầu;

(d) Trong thời hạn 20 ngày, kể từ khi thông báo về tính hợp lệ và đầy đủ của hồ sơ, Cục HKVN sẽ tiến hành tổ chức sát hạch theo quy định đối với loại giấy phép và năng định tương ứng. Nếu người làm đơn đề nghị không hoàn thành tất cả các nội dung sát hạch trong thời hạn 20 ngày thì các phần sát hạch đạt yêu cầu sẽ được bảo lưu kết quả trong vòng 60 ngày theo quy định của Chương E của Phần này;

(e) Cục HKVN cấp giấy phép, năng định theo đề nghị trong thời hạn 5 ngày làm việc, kể từ khi người làm đơn đạt được kết quả sát hạch theo quy định.

Ghi chú: Xem Phụ lục 1 Điều 7.110 quy định thủ tục cấp giấy phép và năng định người lái tàu bay.

Ghi chú: Xem Phụ lục 2 Điều 7.110 quy định thủ tục gia hạn giấy phép và năng định người lái tàu bay.

Ghi chú: Xem Phụ lục 3 Điều 7.110 quy định nội dung và mẫu của đơn đề nghị cấp/gia hạn giấy phép và năng định người lái tàu bay.

7.113 YÊU CẦU ĐỐI VỚI NĂNG ĐỊNH BAY BẰNG THIẾT BỊ

(a) Người làm đơn đề nghị năng định bay bằng thiết bị phải:

(1) Có giấy phép lái tàu bay với năng định loại và hạng tàu bay đề nghị cấp năng định bay bằng thiết bị;

(2) Có giấy chức nhận sức khỏe loại 1 hoặc 2;

(3) Có sổ ghi giờ bay huấn luyện và xác nhận của giáo viên xác nhận người đó đã sẵn sàng cho kiểm tra sát hạch thực hành;

(4) Đạt bài kiểm tra sát hạnh kiến thức hàng không trừ khi người đó đã có năng định bay bằng thiết bị của chủng loại tàu bay khác;

(5) Đạt bài kiểm tra sát hạch thực hành:

(i) Trên chủng loại, hạng, loại tàu bay phù hợp với năng định đề nghị cấp;

(ii) Trên buồng lái giả định hoặc thiết bị huấn luyện được phê chuẩn phù hợp với năng định đề nghị cấp.

(b) Kiến thức hàng không: Người làm đơn đề nghị cấp năng định bay bằng thiết bị phải được huấn luyện và được thể hiện trên hồ sơ huấn luyện khóa học huấn luyện mặt đất do giáo viên được phép thực hiện các nội dung huấn luyện về kiến thức hàng không áp dụng đối với năng định bay bằng thiết bị.

Ghi chú: xem Phụ lục 1 Điều 7.113 về quy định kiến thức hàng không.

(c) Kỹ năng bay: Người làm đơn đề nghị cấp năng định bay bằng thiết bị phải được huấn luyện và được thể hiện trên hồ sơ huấn luyện khóa huấn luyện bởi giáo viên được phép thực hiện huấn luyện trên tàu bay hoặc trên thiết bị huấn luyện mô phỏng theo quy định của khoản (e).

Ghi chú: xem Phụ lục 2 Điều 7.113 về quy định kỹ năng bay.

(d) Kinh nghiệm hàng không: Người làm đơn đề nghị cấp năng định bay bằng thiết bị phải được thể hiện trên hồ sơ huấn luyện có ít nhất 40 giờ bay bằng thiết bị trên tàu bay và đáp ứng các yêu cầu khác về kinh nghiệm hàng không theo quy định.

Ghi chú: xem Phụ lục 3 Điều 7.113 về quy định kinh nghiệm hàng không.

(e) Sử dụng buồng lái mô phỏng hoặc thiết bị huấn luyện giả định được phê chuẩn: thời gian tối đa được tính đối với việc huấn luyện năng định bay bằng thiết bị bởi giáo viên được phép tiến hành trên buồng lái mô phỏng hoặc thiết bị huấn luyện giả định được phê chuẩn là:

(1) 20 giờ; hoặc

(2) 30 giờ nếu được hoàn thiện theo chương trình huấn luyện được phê chuẩn phù hợp với Phần 9.

7.115 NĂNG ĐỊNH CHỦNG LOẠI TÀU BAY

(a) Người lái tàu bay đề nghị cấp năng định chủng loại tàu bay:

(1) Phải được huấn luyện theo quy định và đạt được kinh nghiệm hàng không quy định tại Phần này đối với chủng loại tàu bay hoặc năng định hạng và loại tàu bay;

(2) Có xác nhận trong sổ ghi giờ bay hoặc hồ sơ huấn luyện bởi giáo viên được phép xác nhận việc đáp ứng được các yêu cầu phù hợp với giấy phép cho chủng loại tàu bay và các năng định hạng hoặc loại tàu bay về các nội dung:

(i) Kiến thức hàng không;

(ii) Các nội dung về khai thác.

(3) Phải đạt bài kiểm tra sát hạch thực hành đối với giấy phép cho chủng loại tàu bay và các năng định hạng hoặc loại tàu bay;

(4) Không cần kiểm tra sát hạch lý thuyết bổ sung nếu người làm đơn đã có năng định máy bay, tàu bay cánh quay, thiết bị dùng lực nâng, khí cầu có điều khiển trong giấy phép.

7.117 NĂNG ĐỊNH HẠNG TÀU BAY

(a) Người lái tàu bay đề nghị cấp năng định hạng tàu bay:

(1) Có xác nhận trong sổ ghi giờ bay hoặc hồ sơ huấn luyện bởi giáo viên được phép xác nhận việc đáp ứng các yêu cầu phù hợp với giấy phép cho năng định hạng tàu bay đề nghị cấp về:

(i) Kiến thức hàng không;

(ii) Các nội dung về khai thác;

(2) Phải đạt bài kiểm tra sát hạch thực hành đối với giấy phép cho năng định hạng tàu bay đề nghị cấp;

(3) Không cần đáp ứng các yêu cầu về huấn luyện quy định trong Phần này đối với năng định hạng tàu bay đề nghị cấp;

(4) Không cần kiểm tra sát hạch lý thuyết bổ sung nếu người làm đơn đã có năng định máy bay, tàu bay cánh quay, thiết bị dùng lực nâng, khí cầu có điều khiển trong giấy phép.

7.120 NĂNG ĐỊNH LOẠI TÀU BAY

(a) Ngoại trừ khi được quy định cụ thể trong điều này, người lái tàu bay đề nghị cấp mới hoặc bổ sung năng định loại tàu bay đồng thời với năng định chủng loại hoặc năng định hạng tàu bay phải:

(1) Có hoặc cùng lúc đạt được năng định bay bằng thiết bị phù hợp với năng định chủng loại hoặc năng định loại tàu bay;

(2) Có được kinh nghiệm trên tàu bay hoặc buồng lái giả định và được xác nhận trong sổ ghi giờ bay hoặc hồ sơ huấn luyện cho thấy người đó đã đáp ứng được các yêu cầu phù hợp với giấy phép cho năng định hạng tàu bay đề nghị cấp về:

(i) Các phương thức bay bình thường trong các giai đoạn của chuyến bay;

(ii) Các phương thức bất thường và khẩn nguy liên quan đến hỏng hóc hoặc hoạt động sai chức năng của trang thiết bị, như là động cơ, các hệ thống và khung sườn;

(iii) Phương thức sử dụng thiết bị bao gồm phương thức tiếp cận bằng thiết bị, tiếp cận hụt và hạ cánh dưới điều kiện bình thường, bất thường và khẩn nguy, bao gồm cả tình huống giả định hỏng động cơ;

(iv) Phương thức đối với tổ lái mất khả năng làm việc và phối hợp tổ bay, bao gồm việc phân công nhiệm vụ thành viên tổ lái; phối hợp tổ bay và sử dụng danh mục kiểm tra;

(3) Phải đạt bài kiểm tra sát hạch đối với giấy phép cho năng định hạng tàu bay đề nghị cấp, thể hiện kỹ năng và kiến thức cần thiết yêu cầu đối với khai thác an toàn tàu bay liên quan đến với nhiệm vụ người chỉ huy tàu bay và lái phụ đối với loại tàu bay áp dụng;

(4) Ngoại trừ quy định tại khoản (e), phải thực hiện bài kiểm tra sát hạch kỹ năng trong điều kiện bay bằng thiết bị;

(5) Không cần kiểm tra kiến thức lý thuyết trong trường hợp người làm đơn có năng định máy bay, tàu bay cánh quay, tàu bay cất hạ cánh thẳng đứng, khí cầu có điều khiển trong giấy phép;

(6) Trong trường hợp làm việc cho Người khai thác tàu bay có AOC, người lái phải:

(i) Đáp ứng các yêu cầu của các điểm (1), (4) và (5) của Điều này cho loại tàu bay đề nghị cấp năng định;

(ii) Có xác nhận của trong hồ sơ huấn luyện rằng người làm đơn đã hoàn thành khóa huấn luyện được phê chuẩn phù hợp với năng định loại tàu bay đề nghị cấp tại cơ sở huấn luyện được phê chuẩn.

(b) Người làm đơn đề nghị cấp năng định loại không cung cấp được tàu bay đáp ứng các cơ động và phương thức bay bằng thiết bị theo các quy định cho kiểm tra sát hạch thực hành có thể:

(1) Được cấp năng định loại tàu bay với giới hạn "chỉ bay bằng mắt";

(2) Để bỏ giới hạn này, phải chứng tỏ được sự thuân thủ các quy định tại Phần này cho mỗi loại tàu bay.

(c) Cục HKVN cấp năng định loại tàu bay với giới hạn "chỉ bay bằng mắt" khi tàu bay không có trang thiết bị để người làm đơn thể hiện khả năng bay bằng thiết bị.

(d) Người làm đơn đề nghị cấp năng định loại máy bay nhiều động cơ, có một vị trí lái có thể đáp ứng các quy định của khoản (b) trên loại tàu bay tương tự có nhiều động cơ và nhiều vị trí lái.

(e) Người làm đơn đề nghị cấp năng định loại máy bay một động cơ, có một vị trí lái có thể đáp ứng các quy định của khoản (b) trên loại tàu bay tương tự có một động cơ và nhiều vị trí lái.

7.123 YÊU CẦU CHO PHÉP NGƯỜI LÁI KHAI THÁC CAT II VÀ III

(a) Quy định chung: Người làm đơn đề nghị cấp phép phi công khai thác CAT II và III phải:

(1) Có giấy phép lái tàu bay với năng định bay bằng thiết bị hoặc ATPL.

(2) Có năng định chủng loại, hạng hoặc loại tàu bay phù hợp với phép đề nghị cấp.

(3) Hoàn thành các yêu cầu về kiểm tra sát hạch thực hành.

(b) Yêu cầu về kinh nghiệm: Người làm đơn đề nghị cấp phép phi công khai thác CAT II và III phải có ít nhất:

(1) 50 giờ bay đêm với chức năng PIC;

(2) 75 giờ bay thiết bị theo điều kiện bay thiết bị thực tế hoặc giả định mà không được tính quá:

(i) 25 giờ bay với điều kiện bay thiết bị giả định trên buồng lái mô phỏng hoặc thiết bị huấn luyện bay mô phỏng;

(ii) 40 giờ bay thiết bị nếu hoàn thành khóa học được phê chuẩn do ATO được phân loại phù hợp thực hiện.

(3) 250 giờ bay đường dài với chức năng PIC.

(c) Việc đạt bài kiểm tra sát hạch thực hành cấp phép khai thác CAT II hoặc III có giá trị trong thời hạn 12 tháng cho việc phục hồi phép đó trên loại tàu bay tương ứng.

(d) Nếu người có phép khai thác CAT II hoặc III thực hiện bài kiểm tra sát hạch thực hành để gia hạn trong tháng trước khi hết hạn, thì việc đạt bài kiểm tra sẽ được tính vào tháng hết hạn.

Ghi chú 1: Xem Phụ lục 1 Điều 7.123 về quy định bổ sung liên quan đến khai thác CAT II và III.

Ghi chú 2: Xem Phụ lục 2 Điều 7.123 về quy định bổ sung liên quan đến khai thác CAT II và III.

Ghi chú 3: Xem Phụ lục 3 Điều 7.123 về quy định bổ sung liên quan đến khai thác CAT II và CAT III.

Ghi chú 4: Xem Phụ lục 4 Điều 7.123 các yêu cầu chung đối với phê chuẩn người lái khai thac CAT II và CAT III.

7.125 XÁC NHẬN KHẢ NĂNG LIÊN LẠC VÔ TUYẾN CỦA THÀNH VIÊN TỔ LÁI

(a) Quy định chung: Thành viên tổ lái phải có đủ điều kiện liên lạc vô tuyến điện xác nhận trên giấy phép lái tàu bay hoặc cơ giới trên không.

(b) Điều kiện: thành viên tổ lái phải:

(1) Ít nhất 16 tuổi;

(2) Có khả năng đọc, viết và nói ở mức 4 về thông thạo ngôn ngữ;

(3) Hoàn thành khóa huấn luyện mặt đất về các yêu cầu liên lạc vô tuyến điện cho loại giấy phép cụ thể do giáo viên được cấp giấy phép huấn luyện;

(4) Thể hiện được kỹ năng kỹ thuật về sử dụng thiết bị liên lạc vô tuyến điện trong khi bay có sự giám sát của giáo viên được cấp giấy phép;

(5) Được giáo viên giám sát xác nhận trong hồ sơ huấn luyện đạt yêu cầu;

(6) Xuất trình các xác nhận và hồ sơ huấn luyện phù hợp để cấp xác nhận trong giấy phép của thành viên tổ lái về quyền thực hiện liên lạc vô tuyến điện trong khi bay.

Mục II. Học viên bay

7.130 PHẠM VI ÁP DỤNG

(a) Mục này quy định các yêu cầu để cấp giấy phép học viên bay và các điều kiện cần thiết theo giấy phép, các quy tắc khai thác và giới hạn chung đối với người có giấy phép.

7.133 ĐIỀU KIỆN ĐỐI VỚI HỌC VIÊN BAY - QUY ĐỊNH CHUNG

(a) Để đáp ứng các điều kiện của giấy phép học viên bay, người làm đơn phải:

(1) Ít nhất 16 tuổi đối với các hoạt động khai thác khác không sử dụng khí cầu và tàu lượn;

(2) Ít nhất 14 tuổi đối với các hoạt động khai thác sử dụng khí cầu, tàu lượn;

(3) Có khả năng đọc, nói, viết và hiểu ngôn ngữ Việt Nam; và

(4) Khi được yêu cầu theo quy định tại Phần 10, phải có Giấy chứng nhận sức khỏe loại 1 hoặc 2.

7.135 NỘP ĐƠN ĐỀ NGHỊ CẤP GIẤY PHÉP HỌC VIÊN BAY

(a) Học viên bay phải nộp đơn đề nghị theo Mẫu quy định để được cấp giấy phép học viên bay trước khi thực hiện bay huấn luyện.

Ghi chú 3: Xem Phụ lục 1 Điều 7.135 hướng dẫn Mẫu đơn đề nghị cấp giấy phép học viên bay.

7.137 YÊU CẦU ĐỐI VỚI HỌC VIÊN BAY ĐỂ BAY ĐƠN

(a) Kiến thức hàng không:

(1) Học viên bay phải đạt bài kiểm tra sát hạch lý thuyết theo những chủ đề sau:

(i) Các nội dung áp dụng theo quy định của Phần này và Phần 10;

(ii) Các quy tắc không lưu và các quy trình áp dụng cho các sân bay mà học viên bay sẽ thực hiện bay đơn; và

(iii) Các đặc tính của chuyến bay và giới hạn khai thác đối với kiểu loại tàu bay được sử dụng khi bay.

(2) Giáo viên được cho phép huấn luyện học viên bay đơn phải:

(i) Tổ chức kỳ kiểm tra sát hạch;

(ii) Xem xét lại toàn bộ các câu trả lời sai sau khi kết thúc bài kiểm tra trước khi quyết định cho phép học viên bay đơn.

(b) Huấn luyện trước khi bay đơn: trước khi thực hiện bay đơn, học viên bay phải:

(1) Được huấn luyện và thể hiện trên hồ sơ huấn luyện các thao tác cơ động và phương thức theo yêu cầu của Chương này phù hợp với kiểu loại tàu được sử dụng khi bay;

(2) Chứng tỏ được trước giáo viên huấn luyện bay đầy đủ khả năng và mức độ an toàn khi thực hiện các cơ động và phương thức theo yêu cầu của Chương này phù hợp với kiểu loại tàu được sử dụng khi bay.

(c) Các thao tác cơ động tàu bay và phương thức trước khi bay đơn: người lái tàu bay học viên phải được huấn luyện và thể hiện trên hồ sơ huấn luyện các thao tác cơ động và các phương thức theo yêu cầu trước khi bay đơn.

Ghi chú: Xem Phụ lục 1 Điều 7.137 về quy định thao tác cơ động tàu bay và phương thức cho học viên bay

7.140 YÊU CẦU ĐỐI VỚI HỌC VIÊN BAY ĐỂ BAY ĐƯỜNG DÀI.

(a) Quy định chung:

(1) Ngoại trừ quy định tại khoản(b) trong Điều này, học viên bay phải đáp ứng các yêu cầu tại điểm (2) của khoản này trước khi:

(i) Thực hiện chuyến bay đường dài hoặc bất kỳ chuyến bay nào quá 25 dặm từ sân bay xuất phát; và

(ii) Thực hiện chuyến bay đơn và hạ cánh tại bất kỳ địa điểm nào ngoài sân bay xuất phát.

(2) Ngoại trừ quy định tại khoản (b) trong Điều này, học viên bay đề nghị cho phép thực hiện bay đơn đường dài phải:

(i) Được huấn luyện và thể hiện trên hồ sơ huấn luyện các thao tác cơ động và phương thức theo yêu cầu của Chương này phù hợp với kiểu loại tàu được sử dụng khi bay đơn đường dài do giáo viên huấn luyện bay thực hiện;

(ii) Chứng tỏ được đầy đủ khả năng bay đơn đường dài khi thực hiện các cơ động và phương thức phù hợp với kiểu loại tàu bay được sử dụng khi bay;

(iii) Hoàn thành đầy đủ khả năng bay đơn đường dài khi thực hiện các cơ động và phương thức bay phù hợp với kiểu loại tàu bay nghị cấp giấy phép;

(iv) Tuân thủ các hạn chế bao gồm cả xác nhận của giáo viên được yêu cầu tại khoản (c);

(3) Học viên bay đề nghị cho phép thực hiện bay đơn đường dài phải được huấn luyện mặt đất và huấn luyện bay đơn đường dài với các cơ động và phương thức theo quy định phù hợp với kiểu loại tàu bay được sử dụng khi bay.

(b) Cho phép thực hiện một số chuyến bay đơn đường dài nhất định:

(1) Học viên bay có thể thực hiện bay đơn tới một sân bay khác không quá 25 dặm từ sân bay mà người đó thường huấn luyện với điều kiện:

(i) Giáo viên huấn luyện bay đã thực hiện huấn luyện học viên bay tới sân bay khác và việc huấn luyện đó đã bao gồm cả bay theo hai chiều, bay vào và thoát ra vòng chờ/vòng lượn, cất hạ cánh tại sân bay đó;

(ii) Học viên bay đã có xác nhận cho phép bay đơn;

(iii) Giáo viên bay xác nhận rằng học viên bay có đủ điều kiện thực hiện chuyến bay; và

(iv) Mục đích của chuyến bay chỉ nhằm mục đích thực hành việc cất hạ cánh tại sân bay khác sân bay xuất phát.

(2) Học viên bay có thể thực hiện bay đơn đường dài nhiều lần trên một tuyến đường bay cụ thể tới một sân bay khác không quá 50 dặm từ sân bay xuất phát với điều kiện:

(i) Giáo viên huấn luyện bay đã thực hiện huấn luyện học viên bay tới sân bay khác và việc huấn luyện đó đã bao gồm cả bay theo hai chiều, bay vào và thoát ra vòng chờ/vòng lượn, cất hạ cánh tại sân bay đó;

(ii) Học viên bay đã có xác nhận cho phép bay đơn;

(iii) Học viên bay đã có xác nhận cho phép bay đơn đường dài theo quy định tại khoản (c).

(c) Xác nhận bay đơn đường dài: học viên bay phải có xác nhận theo quy định của khoản này cho mỗi kiểu loại tàu bay mà học viên bay sử dụng trong mỗi chuyến bay đường dài:

(1) Xác nhận trên giấy phép học viên bay:

(i) Xác nhận học viên bay đã thực hiện bay đơn dường dài được ghi trên giấy phép học viên bay bởi giáo viên bay thực hiện huấn luyện.

(2) Xác nhận trong sổ ghi giờ bay:

(i) Xác nhận học viên bay đã thực hiện bay đơn đường dài được ghi trong sổ ghi giờ bay bởi giáo viên bay thực hiện huấn luyện;

(ii) Người lái tàu bay đã có giấy phép được huấn luyện bổ sung năng định chủng loại và loại tàu bay sẽ được xác nhận trong sổ ghi giờ bay bởi giáo viên bay thực hiện huấn luyện.

Mục III. Người lái tàu bay tư nhân

7.150 PHẠM VI ÁP DỤNG

(a) Mục này quy định các yêu cầu để cấp giấy phép người lái tàu bay tư nhân và các điều kiện cần thiết theo giấy phép.

7.153 ĐIỀU KIỆN LÀ NGƯỜI LÁI TÀU BAY TƯ NHÂN - QUY ĐỊNH CHUNG

(a) Để đáp ứng các điều kiện của giấy phép lái tàu bay tư nhân, người làm đơn phải:

(1) Ít nhất 17 tuổi đối với các năng định khác khí cầu và tàu lượn;

(2) Ít nhất 16 tuổi đối với các năng định khí cầu, tàu lượn;

(3) Thể hiện khả năng thông thạo ngôn ngữ mức 4 đối với:

(i) Ngôn ngữ được sử dụng với trạm liên lạc hàng không và kiểm soát không lưu;

(ii) Tiếng Anh khi tham gia hoạt động hàng không quốc tế.

(4) Có Giấy chứng nhận sức khỏe tối thiểu loại 2;

(5) Được giáo viên bay xác nhận đã đủ điều kiện tham gia kiểm tra kiến thức lý thuyết:

(i) Đã qua huấn luyện;

(ii) Đã chuẩn bị để thực hiện bài kiểm tra sát hạch.

(6) Đạt bài kiểm tra sát hạch lý thuyết về những nội dung theo quy định;

(7) Được huấn luyện và được giáo viên xác nhận trong sổ ghi giờ bay:

(i) Đã thực hiện huấn luyện các nội dung về khai thác áp dụng cho năng định tàu bay đề nghị cấp; và

(ii) Đã chuẩn bị để thực hiện bài kiểm tra sát hạch thực hành.

(8) Đáp ứng các yêu cầu về kinh nghiệm hàng không theo quy định của Chương này áp dụng cho năng định tàu bay đề nghị cấp trước khi đề nghị kiểm tra sát hạch thực hành;

(9) Chứng tỏ được mức độ kỹ năng quy định tại Điều 7.097 đối với giấy phép lái tàu bay tư nhân để đạt bài kiểm tra sát hạch thực hành với các nội dung khai thác áp dụng cho năng định chủng loại và loại tàu bay đề nghị cấp;

(10) Tuân thủ các mục khác của chương này áp dụng đối với năng định chủng loại và loại tàu bay đề nghị cấp.

7.155 YÊU CẦU VỀ KIẾN THỨC HÀNG KHÔNG ĐỐI VỚI NGƯỜI LÁI TÀU BAY TƯ NHÂN

(a) Người làm đơn đề nghị cấp giấy phép lái tàu bay tư nhân phải được huấn luyện và được giáo viên thể hiện trên hồ sơ huấn luyện các kiến thức hàng không áp dụng đối với năng định chủng loại và loại tàu bay đề nghị cấp.

Ghi chú: Xem Phụ lục 1 Điều 7.155 về yêu cầu kiến thức hàng không đối với giấy phép lái tàu bay tư nhân.

7.157 YÊU CẦU VỀ HUẤN LUYỆN BAY ĐỐI VỚI NGƯỜI LÁI TÀU BAY TƯ NHÂN

(a) Người làm đơn đề nghị cấp giấy phép lái tàu bay tư nhân phải được huấn luyện bay và được giáo viên thể hiện trên hồ sơ huấn luyện các các nội dung khai thác.

Ghi chú: Xem Phụ lục 1 Điều 7.157 về yêu cầu huấn luyện bay đối với giấy phép lái tàu bay tư nhân.

7.160 YÊU CẦU VỀ KINH NGHIỆM BAY ĐỐI VỚI NGƯỜI LÁI TÀU BAY TƯ NHÂN

(a) Người làm đơn đề nghị cấp giấy phép lái tàu bay tư nhân phải có kinh nghiệm bay tối thiểu và được thể hiện trên hồ sơ huấn luyện theo quy định.

Ghi chú: Xem Phụ lục 1 Điều 7.160 về yêu cầu kinh nghiệm hàng không đối với giấy phép lái tàu bay tư nhân.

(b) Giấy phép lái tàu bay tư nhân với năng định chủng loại máy bay, tàu bay cánh quay và thiết bị dùng lực nâng:

(1) Tổng giờ bay tối thiểu:

(i) 40 giờ bay bao gồm trong đó phải thực hiện ít nhất 20 giờ bay huấn luyện với giáo viên bay được ủy quyền;

(ii) 10 giờ bay đơn huấn luyện về các nội dung khai thác theo quy định.

(2) Người làm đơn đã hoàn thiện khóa học giấy phép người lái tàu bay tư nhân do ATO thực hiện chỉ cần 35 giờ bay kinh nghiệm.

(3) Người làm đơn đề nghị cấp giấy phép lái tàu bay tư nhân có thể được tính chuyển đổi giờ bay tích lũy nếu đã được huấn luyện trên thiết bị huấn luyện bay mô phỏng phù hợp với chủng loại, hạng và loại tàu bay áp dụng với năng định đề nghị cấp:

(i) Tối đa 2,5 giờ huấn luyện, nếu được huấn luyện bởi giáo viên được phê chuẩn nhưng không thuộc ATO thực hiện;

(ii) Tối đa 5 giờ huấn luyện nếu việc huấn luyện được hoàn thành theo khóa học được ATO thực hiện.

7.163 CÁC HẠN CHẾ KHI CẤP GIẤY PHÉP LÁI TÀU BAY TƯ NHÂN

(a) Cục HKVN có thể đưa ra các giới hạn trên giấy phép trên cơ sở xem xét kinh nghiệm hạn chế của người đề nghị cấp giấy phép.

Ghi chú: Xem Phụ lục 1 Điều 7.163 về giới hạn của người lái khí cầu.

Mục IV. Người lái tàu bay thương mại

7.170 PHẠM VI ÁP DỤNG

(a) Mục này quy định các yêu cầu để cấp giấy phép lái tàu bay thương mại và các điều kiện cần thiết theo giấy phép.

7.173 ĐIỀU KIỆN LÀ NGƯỜI LÁI TÀU BAY THƯƠNG MẠI - QUY ĐỊNH CHUNG

(a) Để đáp ứng các điều kiện của giấy phép lái tàu bay thương mại, người làm đơn phải:

(1) Ít nhất 18 tuổi;

(2) Thể hiện khả năng thông thạo ngôn ngữ mức 4 đối với:

(i) Ngôn ngữ được sử dụng với trạm liên lạc hàng không và kiểm soát không lưu;

(ii) Tiếng Anh khi tham gia hoạt động hàng không quốc tế.

(3) Nếu được yêu cầu theo quy định tại Phần 10.053 cho loại năng định chủng loại, hạng và loại tàu bay đề nghị cấp, phải có Giấy chứng nhận sức khỏe loại 1;

(4) Được giáo viên bay xác nhận đã đủ điều kiện tham gia kiểm tra kiến thức lý thuyết:

(i) Đã qua huấn luyện;

(ii) Đã chuẩn bị để thực hiện bài kiểm tra sát hạch.

(5) Đạt bài kiểm tra sát hạch lý thuyết về những nội dung theo quy định;

(6) Được giáo viên xác nhận việc huấn luyện trong sổ ghi giờ bay:

(i) Đã thực hiện huấn luyện các nội dung về khai thác áp dụng cho năng định tàu bay đề nghị cấp; và

(ii) Đã chuẩn bị để thực hiện bài kiểm tra sát hạch thực hành.

(7) Đáp ứng các yêu cầu về kinh nghiệm hàng không theo quy định của Chương này áp dụng cho năng định tàu bay đề nghị cấp trước khi đề nghị kiểm tra sát hạch thực hành;

(8) Chứng tỏ được mức độ kỹ năng quy định tại Điều 7.097 đối với giấy phép lái tàu bay thương mại để đạt bài kiểm tra sát hạch thực hành với các nội dung khai thác áp dụng cho năng định chủng loại và loại tàu bay đề nghị cấp;

(9) Có giấy phép lái tàu bay tư nhân được cấp theo quy định của Chương này hoặc đủ điều kiện để được lái tàu bay quân sự; và

(10) Tuân thủ các mục khác của chương này áp dụng đối với năng định chủng loại và loại tàu bay đề nghị cấp.

7.175 YÊU CẦU VỀ KIẾN THỨC HÀNG KHÔNG ĐỐI VỚI NGƯỜI LÁI TÀU BAY THƯƠNG MẠI

(a) Người làm đơn đề nghị cấp giấy phép lái tàu bay thương mại phải được huấn luyện các kiến thức hàng không theo quy định áp dụng đối với năng định chủng loại và loại tàu bay đề nghị cấp và được giáo viên thể hiện trên hồ sơ huấn luyện.

Ghi chú: Xem Phụ lục 1 Điều 7.175 về yêu cầu kiến thức hàng không đối với giấy phép lái tàu bay thương mại.

7.177 YÊU CẦU VỀ HUẤN LUYỆN BAY ĐỐI VỚI NGƯỜI LÁI TÀU BAY THƯƠNG MẠI

(a) Người làm đơn đề nghị cấp giấy phép lái tàu bay thương mại phải được huấn luyện bay và được giáo viên thể hiện trên hồ sơ huấn luyện các nội dung khai thác theo quy định đối với năng định chủng loại và hạng tàu bay.

Ghi chú: Xem Phụ lục 1 Điều 7.177 về yêu cầu huấn luyện bay đối với giấy phép lái tàu bay thương mại.

7.180 YÊU CẦU VỀ KINH NGHIỆM BAY ĐỐI VỚI NGƯỜI LÁI TÀU BAY THƯƠNG MẠI

(a) Người làm đơn đề nghị cấp giấy phép lái tàu bay thương mại phải có kinh nghiệm bay tối thiểu theo quy định và được giáo viên thể hiện trên hồ sơ huấn luyện.

Ghi chú: Xem Phụ lục 1 Điều 7.180 về yêu cầu kinh nghiệm bay đối với giấy phép lái tàu bay thương mại.

(b) Miễn trừ đối với ATO: Người làm đơn đã hoàn thành khóa huấn luyện giấy phép lái tàu bay thương mại do ATO thực hiện phải đáp ứng các yêu cầu về kinh nghiệm sau đây:

(1) 190 giờ đối với năng định máy bay;

(2) 150 giờ đối với năng định trực thăng.

(c) Miễn trừ đối với buồng lái mô phỏng: Người làm đơn đề nghị cấp giấy phép lái tàu bay tư nhân được phép tính thời gian kinh nghiệm tích lũy trên thiết bị huấn luyện bay mô phỏng phù hợp với chủng loại, hạng và loại tàu bay áp dụng với năng định đề nghị cấp tối đa như sau:

(1) 50 giờ đối với năng định máy bay;

(2) 25 giờ đối với năng định trực thăng;

(3) 50 giờ đối với năng định trực thăng nếu việc huấn luyện được hoàn thành theo khóa học được ATO thực hiện.

7.183 CÁC HẠN CHẾ KHI CẤP GIẤY PHÉP LÁI TÀU BAY THƯƠNG MẠI

(a) Cục HKVN có thể cấp giấy phép lái tàu bay thương mại với năng định chủng loại máy bay không có năng định bay bằng thiết bị "Không được bay bằng thiết bị".

Ghi chú: Người lái có thể bỏ hạn chế bằng việc đáp ứng các yêu cầu theo quy định về năng định bay bằng thiết bị trên cùng chủng loại hoặc hạng tàu bay mà bị áp dụng hạn chế.

Mục V. Người lái máy bay - tổ lái nhiều thành viên

7.190 PHẠM VI ÁP DỤNG

(a) Mục này quy định các yêu cầu để cấp giấy phép lái máy bay - tổ lái nhiều thành viên và các điều kiện cần thiết theo giấy phép và năng định.

7.193 ĐIỀU KIỆN LÀ NGƯỜI LÁI MÁY BAY TỔ LÁI NHIỀU THÀNH VIÊN - QUY ĐỊNH CHUNG

(a) Để đáp ứng các điều kiện của giấy phép lái tàu bay thương mại, người làm đơn phải:

(1) Ít nhất 18 tuổi.

(2) Thể hiện khả năng thông thạo ngôn ngữ mức 4 đối với:

(i) Ngôn ngữ được sử dụng với trạm liên lạc hàng không và kiểm soát không lưu;

(ii)Tiếng Anh, khi tham gia hoạt động hàng không quốc tế.

(b) Chứng tỏ được mức độ kỹ năng cần thiết đáp ứng các năng lực quy định tại Phụ lục 1 của Điều 7.200 như phi công điều khiển và phi công không điều khiển, đạt mức độ theo quy định để thực hiện nhiệm vụ lái phụ trên máy bay tuốc-bin phản lực yêu cầu khai thác tối thiểu 02 thành viên tổ lái theo chứng chỉ của máy bay, khai thác theo quy tắc VFR và IFR.

(c) Mức độ kỹ năng theo quy định tại Điều 7.097 phải được người làm đơn thể hiện và quá trình này phải được đánh giá liên tục.

7.195 YÊU CẦU VỀ KIẾN THỨC HÀNG KHÔNG ĐỐI VỚI NGƯỜI LÁI MÁY BAY TỔ LÁI NHIỀU THÀNH VIÊN

(a) Người làm đơn đề nghị cấp giấy phép lái máy bay - tổ lái nhiều thành viên phải đáp ứng các yêu cầu quy định tại Điều 7.215 về kiến thức lý thuyết cho giấy phép người lái tàu bay vận tải hàng không.

7.197 YÊU CẦU VỀ HUẤN LUYỆN BAY ĐỐI VỚI NGƯỜI LÁI MÁY BAY TỔ LÁI NHIỀU THÀNH VIÊN

(a) Người làm đơn đề nghị cấp giấy phép lái máy bay - tổ lái nhiều thành viên phải hoàn thành khóa huấn luyện tích luỹ kinh nghiệm theo quy định tại Điều 7.200;

(b) Người làm đơn phải được huấn luyện bay kèm trong tất cả các mục về khả năng điều khiển máy bay theo Phụ lục 1 của Điều 7.200 áp dụng đối với giấy phép lái máy bay - tổ lái nhiều thành viên, bao gồm các nội dung yêu cầu về năng lực để bay theo quy tắc IFR.

7.200 YÊU CẦU VỀ KINH NGHIỆM BAY ĐỐI VỚI NGƯỜI LÁI MÁY BAY TỔ LÁI NHIỀU THÀNH VIÊN

(a) Người làm đơn đề nghị cấp giấy phép lái máy bay - tổ lái nhiều thành viên phải đạt được số giờ bay kinh nghiệm cần thiết theo quy định, bao gồm:

(1) Hoàn thành khóa huấn luyện được phê chuẩn không ít hơn 240 giờ bay trên chuyến bay thực tế hoặc giả định;

(2) Kinh nghiệm trên chuyến bay thực tế phải bao gồm tối thiểu kinh nghiệm bay theo quy định tại Điều 7.197, huấn luyện phục hồi tình trạng tàu bay (upset recovery), bay đêm và bay chỉ sử dụng tham số đồng hồ.

(3) Ngoài quy định tại mục 2, người làm đơn phải có các kinh nghiệm cần thiết để đạt mức nâng cao năng lực xác định tại Phụ lục 1 của Điều 7.200:

(i) Trên máy bay tuốc-bin phản lực yêu cầu khai thác tối thiểu 02 thành viên tổ lái theo chứng chỉ của máy bay;

(ii) Trên thiết bị huấn luyện bay mô phỏng được Cục HKVN phê chuẩn cho mục đích đó.

7.203 CÁC HẠN CHẾ KHI CẤP GIẤY PHÉP LÁI MÁY BAY TỔ LÁI NHIỀU THÀNH VIÊN

(a) Cục HKVN đưa ra các giới hạn trên giấy phép lái tàu bay trên cơ sở của kinh nghiệm hạn chế của người đề nghị cấp giấy phép;

(b) Quyền người lái tư nhân: được thực hiện các quyền của người có giấy phép lái tàu bay tư nhân trên máy bay tổ lái nhiều thành viên khi hoàn thành các yêu cầu về tích lũy kinh nghiệm quy định tại Điều 7.160;

(c) Quyền của người có năng định bay bằng thiết bị: trước khi thực hiện quyền của người có năng định bay bằng thiết bị với phương thức khai thác một người lái trên máy bay, người đó phải thể hiện khả năng của người chỉ huy tàu bay với phương thức khai thác một người lái trên máy bay, chỉ sử dụng tham số đồng hồ và đáp ứng yêu cầu về kỹ năng theo Điều 7.097 phù hợp với chủng loại máy bay;

(d) Quyền của người lái thương mại: trước khi thực hiện quyền của người có năng định bay bằng thiết bị với phương thức khai thác một người lái trên máy bay, người đó phải:

(1) Thực hiện 70 giờ trên máy bay là người chỉ huy tàu bay hoặc không ít hơn 10 giờ là người chỉ huy tàu bay và thời gian còn lại là người chỉ huy tàu bay dưới sự giám sát;

(2) Thực hiện 20 giờ bay đường dài là người chỉ huy tàu bay hoặc không ít hơn 10 giờ là người chỉ huy tàu bay và 10 giờ là người chỉ huy tàu bay dưới sự giám sát, với tổng các chặng bay đường dài không ngắn hơn 540 km (300 dặm) trong khóa huấn luyện với 2 lần hạ cánh dừng lại hẳn tại hai sân bay khác nhau;

(3) Đáp ứng được các yêu cầu về kinh nghiệm đối với giấy phép lái tàu bay thương mại, ngoại trừ yêu cầu về giờ bay PIC;

(4) Đáp ứng các yêu cầu kỹ năng bay phù hợp với chủng loại máy bay; và

(5) Có xác nhận trong giấy phép lái tàu bay - tổ lái nhiều thành viên quyền thực hiện phương thức khai thác một người lái thương mại.

Mục VI. Người lái tàu bay vận tải hàng không

7.210 PHẠM VI ÁP DỤNG

(a) Mục này quy định các yêu cầu để cấp giấy phép lái tàu bay vận tải hàng không và các điều kiện cần thiết theo giấy phép và năng định.

7.213 ĐIỀU KIỆN LÀ NGƯỜI LÁI TÀU BAY VẬN TẢI HÀNG KHÔNG - QUY ĐỊNH CHUNG

(a) Để đáp ứng các điều kiện của giấy phép lái tàu bay vận tải hàng không, người làm đơn phải:

(1) Tối thiểu 21 tuổi;

(2) Thể hiện khả năng thông thạo ngôn ngữ mức 4 đối với:

(i) Ngôn ngữ được sử dụng với trạm liên lạc hàng không và kiểm soát không lưu;

(ii) Tiếng Anh khi tham gia hoạt động hàng không quốc tế.

(3) Có Giấy chứng nhận sức khoẻ loại 1 hoặc tương đương.

(4) Đáp ứng được ít nhất một trong các yêu cầu sau:

(i) Có giấy phép lái tàu bay thương mại và năng định bay bằng thiết bị còn hiệu lực;

(ii) Có kinh nghiệm bay quân sự đáp ứng được yêu cầu đối với việc cấp giấy phép lái tàu bay thương mại và năng định bay bằng thiết bị trong trường hợp người làm đơn đang là phi công quân sự hoặc đã từng là phi công quân sự của Việt Nam;

(iii) Có giấy phép lái tàu bay vận tải hàng không hoặc giấy phép lái tàu bay thương mại do quốc gia thành viên ICAO cấp;

(5) Đáp ứng các kinh nghiệm hàng không áp dụng theo yêu cầu của Chương này;

(6) Đạt bài kiểm tra sát hạch lý thuyết về những nội dung theo quy định;

(7) Chứng tỏ được mức độ kỹ năng quy định tại Điều 7.097 đối với giấy phép lái tàu bay vận tải hàng không để đạt bài kiểm tra sát hạch thực hành với các nội dung khai thác áp dụng cho năng định chủng loại và loại tàu bay đề nghị cấp.

7.215 YÊU CẦU KIẾN THỨC HÀNG KHÔNG ĐỐI VỚI NGƯỜI LÁI TÀU BAY VẬN TẢI HÀNG KHÔNG

(a) Quy định chung: Cục HKVN tổ chức thực hiện bài kiểm tra sát hạch kiến thức lý thuyết cấp giấy phép lái tàu bay vận tải hàng không trên cơ sở phạm vi kiến thức theo quy định phù hợp với năng định chủng loại tàu bay và hạng tàu bay đề nghị cấp.

Ghi chú: Xem Phụ lục 1 Điều 7.215 về yêu cầu kiến thức lý thuyết cấp giấy phép lái tàu bay vận tải hàng không.

(b) Người làm đơn đề nghị cấp giấy phép lái tàu bay vận tải hàng không phải được huấn luyện các kiến thức hàng không và được giáo viên thể hiện trên hồ sơ huấn luyện theo quy định.

7.217 YÊU CẦU VỀ KỸ NĂNG BAY ĐỐI VỚI NGƯỜI LÁI TÀU BAY VẬN TẢI HÀNG KHÔNG

(a) Người làm đơn đề nghị cấp giấy phép lái tàu bay vận tải hàng không trên máy bay hoặc thiết bị dùng lực nâng phải được huấn luyện bay theo quy định đáp ứng yêu cầu đối với việc cấp giấy phép lái tàu bay thương mại và năng định bay bằng thiết bị đối với chủng loại tàu bay.

Ghi chú: Xem Phụ lục 1 Điều 7.217 về yêu cầu kỹ năng bay cấp giấy phép lái tàu bay vận tải hàng không.

(b) Người làm đơn đề nghị cấp giấy phép lái tàu bay vận tải hàng không trên trực thăng phải được huấn luyện bay theo quy định đáp ứng yêu cầu đối với giấy phép lái tàu bay thương mại.

7.220 YÊU CẦU VỀ KINH NGHIỆM BAY ĐỐI VỚI NGƯỜI LÁI TÀU BAY VẬN TẢI HÀNG KHÔNG: NĂNG ĐỊNH CHỦNG LOẠI MÁY BAY

(a) Người làm đơn đề nghị cấp giấy phép lái tàu bay vận tải hàng không với:

(1) Năng định chủng loại máy bay, phải đạt được 1500 giờ bay kinh nghiệm bao gồm cả các kinh nghiệm bổ sung tối thiểu theo quy định.

(2) Năng định chủng loại tàu bay cánh quay-trực thăng, phải đạt được 1000 giờ bay kinh nghiệm bao gồm cả các kinh nghiệm bổ sung tối thiểu theo quy định.

Ghi chú: Xem Phụ lục 1 Điều 7.220 quy định chi tiết về kinh nghiệm hàng không đối với giấy phép lái tàu bay vận tải hàng không.

7.223 CÁC NĂNG ĐỊNH CHỦNG LOẠI, HẠNG, LOẠI TÀU BAY BỔ SUNG

(a) Người đã có giấy phép lái tàu bay vận tải hàng không làm đơn đề nghị cấp giấy phép lái tàu bay vận tải hàng không với chủng loại tàu bay khác phải:

(1) Đáp ứng đầy đủ điều kiện liên quan được quy định tại Phần này;

(2) Đạt bài kiểm tra sát hạch về các nội dung lý thuyết áp dụng;

(3) Đáp ứng các yêu cầu về kinh nghiệm hàng không;

(4) Đạt bài kiểm tra sát hạch thực hành về phạm vi khai thác liên quan.

(b) Người làm đơn đề nghị bổ sung năng định loại tàu bay vào giấy phép lái tàu bay vận tải hàng không không phải kiểm tra kiến thức lý thuyết nếu giấy phép lái tàu bay vận tải hàng không đã có năng định chủng loại hoặc hạng tàu bay phù hợp với năng định loại tàu bay đề nghị cấp.

Mục VII. Giáo viên bay

7.230 PHẠM VI ÁP DỤNG

(a) Mục này quy định các yêu cầu để cấp giấy phép giáo viên bay và các điều kiện cần thiết theo giấy phép và năng định.

7.233 ĐIỀU KIỆN LÀ GIÁO VIÊN BAY - QUY ĐỊNH CHUNG

(a) Để đáp ứng các điều kiện của giấy phép giáo viên bay, người làm đơn phải:

(1) Tối thiểu 21 tuổi;

(2) Có Giấy chứng nhận sức khoẻ loại 1 hoặc tương đương;

(3) Thể hiện khả năng thông thạo ngôn ngữ mức 4 đối với:

(i) Ngôn ngữ được sử dụng với trạm liên lạc hàng không và kiểm soát không lưu;

(ii) Tiếng Anh khi tham gia hoạt động hàng không quốc tế.

(4) Có giấy phép lái tàu bay thương mại hoặc vận tải hàng không:

(i) Có năng định chủng loại và hạng tàu bay phù hợp với năng định giáo viên bay đề nghị cấp;

(ii) Có năng định bay bằng thiết bị, đối với người có giấy phép lái tàu bay thương mại đang đề nghị cấp giấy phép giáo viên bay có:

(A) Năng định chủng loại tàu bay và hạng tàu bay loại một động cơ; hoặc

(B) Năng định bay thiết bị.

(5) Được giáo viên xác nhận trong sổ ghi giờ bay về các nội dung giảng dạy cơ bản theo quy định;

(6) Đạt bài kiểm tra sát hạch lý thuyết về những nội dung theo quy định;

(7) Được giáo viên xác nhận trong sổ ghi giờ bay về các nội dung khai thác theo quy định đối với năng định giáo viên bay đề nghị cấp;

(8) Đạt bài kiểm tra sát hạch thực hành phù hợp với năng định giáo viên bay đề nghị cấp trên:

(i) Tàu bay đại diện cho chủng loại tàu bay và hạng tàu bay cho năng định giáo viên bay đề nghị cấp;

(ii) Buồng lái mô phỏng hoặc thiết bị huấn luyện bay mô phỏng đại diện cho chủng loại tàu bay và hạng tàu bay cho năng định giáo viên bay đề nghị cấp được phê chuẩn cho ATO sử dụng trong khóa huấn luyện được phê chuẩn.

(9) Hoàn thiện các năng định sau với giấy phép giáo viên bay:

(i) Có xác nhận của giáo viên bay trong sổ ghi giờ bay cho thấy người làm đơn có năng lực và kỹ năng hướng dẫn về nhận biết trạng thái thất tốc, phương thức xử lý khi bắt đầu vào tình trạng xoáy, trong tình trạng xoáy và thoát khỏi tình trạng xoáy sau khi người đó được huấn luyện các nội dung đó trên máy bay hoặc tàu lượn được cấp chứng chỉ;

(ii) Thể hiện được kỹ năng hướng dẫn các quy trình về nhận biết trạng thái thất tốc, phương thức xử lý khi bắt đầu vào tình trạng xoáy, trong tình trạng xoáy và thoát khỏi tình trạng xoáy.

(10) Người tiến hành kiểm tra sát hạch có thể chấp nhận xác nhận quy định tại điểm (9i) của Điều này như là bằng chứng về khả năng hướng dẫn nhận biết trạng thái thất tốc, phương thức xử lý khi bắt đầu vào tình trạng xoáy, trong tình trạng xoáy và thoát khỏi tình trạng xoáy với điều kiện người làm đơn trước đó không bị trượt bài kiểm tra sát hạch về kiến thức và kỹ năng;

(11) Nếu phải thực hiện kiểm tra sát hạch lại vì lý do không đạt về kiến thức và kỹ năng trong bài kiểm tra sát hạch trước, người làm đơn phải chứng tỏ năng lực của mình trước người kiểm tra trên tàu bay hoặc tàu lượn phù hợp được cấp chứng chỉ;

(12) Có ít nhất 15 giờ ghi trong sổ như là PIC trên chủng loại và hạng tàu bay phù hợp với năng định giáo viên bay đề nghị cấp;

(13) Tuân thủ các quy định của mục này áp dụng đối với năng định giáo viên bay đề nghị cấp.

7.235 YÊU CẦU VỀ KIẾN THỨC HÀNG KHÔNG ĐỐI VỚI GIÁO VIÊN BAY

(a) Người làm đơn đề nghị cấp giấy phép giáo viên bay phải thể hiện mức độ kiến thức theo quy định phù hợp với các quyền hạn được cấp.

Ghi chú: Xem Phụ lục 1 Điều 7.235 về kiến thức hàng không cho giáo viên bay.

7.237 YÊU CẦU VỀ KỸ NĂNG BAY ĐỐI VỚI GIÁO VIÊN BAY

(a) Người làm đơn đề nghị cấp giấy phép giáo viên bay phải:

(1) Có giờ bay thể hiện trong sổ ghi giờ bay theo quy định;

Ghi chú: Xem phụ lục 1 Điều 7.237 về kinh nghiệm hàng không cho giáo viên bay.

(2) Được giáo viên huấn luyện bay xác nhận rằng có đủ khả năng để đạt bài kiểm tra sát hạch thực hành đối với năng định giáo viên bay đề nghị cấp.

(b) Người làm đơn có thể hoàn thiện khóa huấn luyện bay theo yêu cầu của Chương này:

(1) Trên tàu bay đại diện cho chủng loại tàu bay và hạng tàu bay cho năng định giáo viên bay đề nghị cấp;

(2) Trên buồng lái mô phỏng hoặc thiết bị huấn luyện bay mô phỏng đại diện cho chủng loại tàu bay và hạng tàu bay cho năng định giáo viên bay đề nghị cấp được phê chuẩn cho ATO sử dụng trong khóa huấn luyện được phê chuẩn.

(c) Kỹ năng do người làm đơn thể hiện phải được thực hiện trên chủng loại tàu bay của năng định giáo viên bay đề nghị cấp, thể hiện được khả năng hướng dẫn về các nội dung được cho phép theo giấy phép giáo viên bay bao gồm cả nội dung trước và trong khi bay và hướng dẫn dưới mặt đất.

7.240 NĂNG ĐỊNH GIÁO VIÊN BỔ SUNG

(a) Người làm đơn đề nghị cấp bổ sung năng định giáo viên bay vào giấy phép giáo viên bay phải đáp ứng đủ các điều kiện áp dụng theo quy định đối với năng định giáo viên bay đề nghị cấp bổ sung;

(b) Người làm đơn đề nghị cấp bổ sung năng định giáo viên bay vào giấy phép giáo viên bay không cần phải kiểm tra sát hạch kiến thức lý thuyết đối với các nội dung theo quy định.

7.243 GIA HẠN GIẤY PHÉP GIÁO VIÊN BAY

(a) Giấy phép giáo viên bay có thể được gia hạn tiếp 36 tháng nếu người có giấy phép:

(1) Đạt bài kiểm tra sát hạch thực hành để:

(i) Gia hạn giấy phép giáo viên bay; hoặc

(ii) Cấp bổ sung năng định giáo viên bay.

(2) Xuất trình cho Cục HKVN:

(i) Hồ sơ huấn luyện của học viên liên quan cho thấy trong vòng 36 tháng giáo viên bay đã xác nhận cho ít nhất 5 học viên bay để kiểm tra sát hạch thực hành lấy giấy phép, năng định;

(ii) Hồ sơ thể hiện trong vòng 36 tháng trước làm việc như phi công kiểm tra, giáo viên huấn luyện bay chính, giáo viên kiểm tra năng định loại được chỉ định hoặc giáo viên bay theo Phần 12 hoặc những vị trí liên quan thường xuyên đến việc đánh giá người lái; hoặc

(iii) Chứng chỉ tốt nghiệp cho thấy người đó đã hoàn thành khóa huấn luyện giáo viên bay được phê chuẩn bao gồm huấn luyện mặt đất hoặc huấn luyện bay hoặc cả hai, trong vòng 90 ngày trước tháng hết hạn trên giấy phép.

(b) Nếu giáo viên bay hoàn thành các yêu cầu về gia hạn giấy phép giáo viên bay trong vòng 90 ngày trước tháng hết hạn trên giấy phép giáo viên bay:

(1) Cục HKVN sẽ coi việc hoàn thành các yêu cầu gia hạn giấy phép giáo viên bay vào tháng hết hạn; và

(2) Cục HKVN sẽ gia hạn giấy phép giáo viên bay 36 tháng tính từ tháng hết hạn.

(c) Giáo viên bay có thể hoàn thiện nội dung kiểm tra sát hạch thực hành theo quy định tại điểm (1), khoản (a) của Điều này tại ATO được phê chuẩn.

7.245 HẾT HIỆU LỰC GIẤY PHÉP VÀ NĂNG ĐỊNH GIÁO VIÊN BAY

(a) Người có giấy phép giáo viên bay hết hạn có thể được cấp đổi giấy phép mới sau khi đạt bài kiểm tra sát hạch thực hành theo quy định.

Mục VIII. Cơ giới trên không

7.250 PHẠM VI ÁP DỤNG

(a) Mục này quy định các yêu cầu để cấp giấy phép cơ giới trên không.

7.253 ĐIỀU KIỆN LÀ CƠ GIỚI TRÊN KHÔNG - QUY ĐỊNH CHUNG

(a) Người có đủ điều kiện để cấp giấy phép cơ giới trên không phải:

(1) Tối thiểu 18 tuổi.

(2) Có Giấy chứng nhận sức khoẻ loại 1 hoặc tương đương;

(3) Thể hiện khả năng thông thạo ngôn ngữ tiếng Anh mức 4 theo quy định của ICAO;

(4) Đạt bài kiểm tra sát hạch lý thuyết về những nội dung theo quy định;

(5) Đáp ứng các yêu cầu về kiến thức hàng không theo quy định của Phần này áp dụng đối với năng định loại tàu bay đề nghị cấp trước khi đề nghị kiểm tra sát hạch thực hành;

(6) Đạt bài kiểm tra sát hạch thực hành về những nội dung theo quy định đối với năng định loại tàu bay đề nghị cấp;

(7) Tuân thủ các quy định phù hợp của Phần này áp dụng cho chủng loại và hạng tàu bay đề nghị cấp.

7.255 YÊU CẦU VỀ KIẾN THỨC HÀNG KHÔNG ĐỐI VỚI CƠ GIỚI TRÊN KHÔNG

(a) Người làm đơn đề nghị cấp giấy phép CGTK phải chứng tỏ trình độ kiến thức lý thuyết phù hợp với quyền hạn theo giấy phép cơ giới trên không được cấp.

Ghi chú: Xem Phụ lục 1 Điều 7.255 về yêu cầu kiến thức lý thuyết của cơ giới trên không.

(b) Trước khi tiến hành kiểm tra sát hạch lý thuyết theo quy định của khoản (a) và (b) của điều này, người làm đơn đề nghị cấp giấy phép cơ giới trên không xuất trình được bằng chứng về việc đã đáp ứng được các yêu cầu về kinh nghiệm hàng không.

(c) Người làm đơn có thể thực hiện kiểm tra sát hạch lý thuyết trước khi đáp ứng được các yêu cầu về huấn luyện bay theo quy định.

(d) Ngoại trừ quy định tại khoản (f) dưới đây, người làm đơn đề nghị cấp giấy phép cơ giới trên không hoặc năng định phải đạt bài kiểm tra sát hạch lý thuyết trong vòng 24 tháng trước khi tiến hành bài kiểm tra sát hạch thực hành.

(e) Người làm đơn sau khi đạt bài kiểm tra sát hạch lý thuyết trong vòng 24 tháng làm việc như là thành viên tổ lái hoặc kỹ sư bảo dưỡng tàu bay cho người có AOC của Việt Nam không cần phải tuân thủ giới hạn thời gian theo quy định tại khoản (d) nếu người đó:

(1) Đang làm việc cho người khai thác tàu bay Việt Nam có AOC tại thời điểm thực hiện kiểm tra sát hạch thực hành;

(2) Đang làm việc như thành viên tổ lái, phải hoàn thiện khóa huấn luyện ban đầu và khóa huấn luyện chuyển loại, nâng cấp, định kỳ nếu áp dụng;

(3) Đang làm việc như AMT.

(f) Người khai thác tàu bay có AOC có thể được Cục HKVN ủy quyền thực hiện và tổ chức bài kiểm tra sát hạch thực hành cho các năng định bổ sung như một phần khóa huấn luyện được phê chuẩn theo quy định của Mục này.

7.257 YÊU CẦU VỀ KINH NGHIỆM BAY ĐỐI VỚI CƠ GIỚI TRÊN KHÔNG

(a) Người làm đơn phải xuất trình được bằng chứng về việc đã đáp ứng được các yêu cầu về kinh nghiệm hàng không theo quy định.

Ghi chú: Xem Phụ lục 1 Điều 7.257 về yêu cầu kinh nghiệm hàng không của cơ giới trên không.

(b) Để đáp ứng các quy định về kinh nghiệm hàng không theo quy định tại khoản (a) của điều này, ngoại trừ quy định khác, người làm đơn phải có và ghi trong sổ giờ bay được sử dụng trên máy bay mà người làm đơn được yêu cầu là thành viên tổ bay.

7.260 YÊU CẦU VỀ KINH NGHIỆM KHAI THÁC ĐỐI VỚI CƠ GIỚI TRÊN KHÔNG

(a) Người làm đơn phải xuất trình được bằng chứng về việc đã đáp ứng được các yêu cầu về kinh nghiệm khai thác theo quy định.

Ghi chú: Xem Phụ lục 1 Điều 7.260 về yêu cầu kinh nghiệm khai thác của cơ giới trên không.

7.263 YÊU CẦU VỀ KỸ NĂNG ĐỐI VỚI CƠ GIỚI TRÊN KHÔNG

(a) Người làm đơn đề nghị cấp giấy phép cơ giới trên không với năng định hạng tàu bay phải đạt bài kiểm tra kỹ năng thực hành về nhiệm vụ của cơ giới trên không:

(1) Trên hạng tàu bay đề nghị cấp năng định; hoặc

(2) Trên tàu bay hoặc buồng lái mô phỏng tàu bay đã được phê chuẩn.

Ghi chú: Xem Phụ lục 1 Điều 7.263 về yêu cầu kỹ năng của cơ giới trên không

7.265 CÁC NĂNG ĐỊNH TÀU BAY BỔ SUNG VỚI CƠ GIỚI TRÊN KHÔNG

(a) Để bổ sung năng định hạng hoặc loại tàu bay vào giấy phép cơ giới trên không, người làm đơn phải:

(1) Đạt bài kiểm tra sát hạch lý thuyết và thực hành phù hợp với hạng tàu bay đề nghị cấp năng định;

(2) Hoàn thành chương trình huấn luyện cơ giới trên không được phê chuẩn phù hợp với năng định hạng tàu bay đề nghị cấp bổ sung.

Mục IX. Dẫn đường trên không

7.270 PHẠM VI ÁP DỤNG

(a) Mục này quy định các yêu cầu để cấp giấy phép dẫn đường trên không

7.273 ĐIỀU KIỆN LÀ DẪN ĐƯỜNG TRÊN KHÔNG

(a) Người có đủ điều kiện để cấp giấy phép dẫn đường trên không phải:

(1) Tối thiểu 18 tuổi;

(2) Có Giấy chứng nhận sức khoẻ loại 2 hoặc tương đương;

(3) Thể hiện khả năng thông thạo ngôn ngữ tiếng Anh mức 4;

(4) Đạt bài kiểm tra sát hạch lý thuyết về những nội dung theo quy định;

(5) Đáp ứng các yêu cầu về kiến thức hàng không theo quy định của Phần này;

(6) Đạt bài kiểm tra sát hạch thực hành về những nội dung khai thác đối với dẫn đường trên không.

7.275 YÊU CẦU VỀ KIẾN THỨC HÀNG KHÔNG ĐỐI VỚI DẪN ĐƯỜNG TRÊN KHÔNG

(a) Người làm đơn đề nghị cấp giấy phép DĐTK phải chứng tỏ trình độ kiến thức lý thuyết phù hợp với quyền theo giấy phép DĐTK được cấp.

Ghi chú: Xem Phụ lục 1 Điều 7.275 về yêu cầu kiến thức lý thuyết của DĐTK;

(b) Trước khi tiến hành kiểm tra sát hạch lý thuyết theo quy định của khoản (a) và (b) của Điều này, người làm đơn đề nghị cấp giấy phép DĐTK phải xuất trình được bằng chứng về việc đã đáp ứng được các yêu cầu về kinh nghiệm hàng không;

(c) Người làm đơn có thể thực hiện kiểm tra sát hạch lý thuyết trước khi đáp ứng được các yêu cầu về huấn luyện bay theo quy định;

(d) Ngoại trừ quy định tại khoản (e) dưới đây, người làm đơn đề nghị cấp giấy phép cơ giới trên không phải đạt bài kiểm tra sát hạch lý thuyết theo quy định của khoản (a) và (b) trong vòng 24 tháng trước khi tiến hành bài kiểm tra sát hạch thực hành;

(e) Người làm đơn sau khi đạt bài kiểm tra trong vòng 24 tháng làm việc như là thành viên tổ lái hoặc kỹ sư bảo dưỡng tàu bay cho người có AOC của Việt Nam không cần phải tuân thủ giới hạn thời gian theo quy định tại khoản (b).

7.277 YÊU CẦU VỀ KINH NGHIỆM HÀNG KHÔNG ĐỐI VỚI DẪN ĐƯỜNG TRÊN KHÔNG

(a) Người làm đơn đề nghị cấp giấy phép dẫn đường trên không phải xuất trình được bằng chứng về việc đã đáp ứng được các yêu cầu về kinh nghiệm khai thác, bao gồm cả năng lực của dẫn đường trên không không ít hơn 200 giờ bay trên tàu bay thực hiện bay đường dài và có không ít hơn 30 giờ bay đêm;

(b) Giờ bay là người lái được tính giảm cho giờ bay nêu tại khoản (a) của Điều này;

(c) Người làm đơn phải xuất trình bằng chứng đã thỏa mãn việc xác định vị trí của tàu bay trong chuyến bay và sử dụng các thông tin để dẫn đường tàu bay như sau:

(1) Ban đêm - không ít hơn 25 lần bằng quan sát trên bầu trời;

(2) Ban ngày - không ít hơn 25 lần bằng quan sát trên bầu trời kết hợp với các hệ thống dẫn đường sẵn có hoặc hệ thống dẫn đường tham chiếu bên ngoài.

7.280 YÊU CẦU VỀ KỸ NĂNG ĐỐI VỚI DẪN ĐƯỜNG TRÊN KHÔNG

(a) Người làm đơn đề nghị cấp giấy phép DĐTK phải đạt bài kiểm tra kỹ năng thực hành về nhiệm vụ và kỹ năng của DĐTK với mức độ năng lực phù hợp với quyền cấp cho người có giấy phép DĐTK để:

(1) Nhận biết và quản lý được mối đe doạ và lỗi vi phạm;

(2) Thực hiện tốt việc quyết đoán trong xử lý tình huống và quan hệ tổ bay;

(3) Sử dụng được các kiến thức hàng không;

(4) Thực hiện các nhiệm vụ của thành viên tổ lái; và

(5) Liên lạc hiệu quả với các thành viên tổ lái khác.

CHƯƠNG G. CẤP GIẤY PHÉP NHÂN VIÊN HÀNG KHÔNG KHÁC THÀNH VIÊN TỔ LÁI

7.290 PHẠM VI ÁP DỤNG

(a) Phần này quy định các yêu cầu để cấp các loại giấy phép, năng định, chứng chỉ và phép kiểm tra cấp cho:

(1) Giáo viên mặt đất;

(2) Nhân viên điều độ khai thác bay;

(3) Nhân viên kỹ thuật bảo dưỡng tàu bay;

(4) Nhân viên sửa chữa chuyên ngành hàng không.

(b) Đối với đề nghị cấp giấy phép, năng định nhân viên hàng không khác thành viên tổ lái nêu tại khoản (a) của Điều này:

(1) Người làm đơn đề nghị phải nộp hồ sơ 01 bộ hồ sơ trực tiếp hoặc qua bưu điện tới Cục HKVN; nội dung hồ sơ bao gồm các tài liệu quy định theo từng lĩnh vực giấy phép và năng định cụ thể của Chương này và phải được xác nhận bởi Người khai thác sử dụng;

(2) Trong vòng 5 ngày làm việc, kể từ khi nhận được hồ sơ, Cục HKVN có trách nhiệm thẩm định tính hợp lệ và đầy đủ của hồ sơ và thông báo với người làm đơn. Nếu hồ sơ không hợp lệ hoặc chưa đầy đủ theo quy định, thời gian đối với thủ tục cấp giấy phép, năng định sẽ được tính kể từ khi hồ sơ đã được bổ sung đầy đủ và đáp ứng yêu cầu;

(3) Trong vòng 10 ngày, kể từ khi thông báo về tính hợp lệ và đầy đủ của hồ sơ, Cục HKVN tổ chức sát hạch theo quy định đối với loại giấy phép và năng định tương ứng;

(4) Cục HKVN cấp giấy phép, năng định theo đề nghị trong vòng 5 ngày làm việc, kể từ khi người làm đơn đạt được kết quả sát hạch theo quy định.

Mục I. Tiếp viên hàng không

7.300 PHẠM VI ÁP DỤNG

(a) Chương này quy định các tiêu chuẩn đối với tiếp viên hàng không.

7.303 ĐIỀU KIỆN ĐỐI VỚI TIẾP VIÊN HÀNG KHÔNG

(a) Tiếp viên hàng không phải đáp ứng các tiêu chuẩn sau:

(1) Tối thiểu 18 tuổi;

(2) Có chứng chỉ tốt nghiệp khóa huấn luyện tiếp viên hàng không tại ATO được Cục HKVN phê chuẩn hoặc công nhận;

(3) Có Giấy chứng nhận sức khỏe còn hiệu lực do trung tâm y tế có thẩm quyền cấp;

(4) Được hãng hàng không tuyển dụng làm tiếp viên hàng không.

(5) Đáp ứng các yêu cầu tương ứng tại Mục này.

7.305 YÊU CẦU VỀ KIẾN THỨC HÀNG KHÔNG ĐỐI VỚI TIẾP VIÊN HÀNG KHÔNG

(a) Tiếp viên hàng không phải hoàn thành các yêu cầu về huấn luyện của Phần 14 với người có AOC.

7.307 YÊU CẦU VỀ KINH NGHIỆM ĐỐI VỚI TIẾP VIÊN HÀNG KHÔNG

(a) Tiếp viên hàng không phải hoàn thành các yêu cầu về kinh nghiệm của Phần 14 với người có AOC.

7.310 YÊU CẦU VỀ KỸ NĂNG ĐỐI VỚI TIẾP VIÊN HÀNG KHÔNG

(a) Tiếp viên hàng không phải hoàn thành các yêu cầu về kiểm tra sự thành thạo và năng lực nêu tại Phần 14 với người có AOC.

Mục II. Giáo viên mặt đất

7.320 PHẠM VI ÁP DỤNG

(a) Chương này quy định các điều kiện để cấp giấy phép giáo viên mặt đất và các điều kiện cần thiết và các hạn chế theo giấy phép và năng định.

7.323 ĐIỀU KIỆN LÀ GIÁO VIÊN MẶT ĐẤT

(a) Người có đủ điều kiện để cấp giấy phép giáo viên mặt đất phải:

(1) Tối thiểu 18 tuổi;

(2) Thông thạo ngôn ngữ tiếng Anh mức 4 trở lên;

(3) Có kinh nghiệm 5 năm làm việc và 3 tháng thực tập như giáo viên mặt đất trong 12 tháng trước đó trong lĩnh vực chuyên môn tương ứng với lĩnh vực giảng dạy;

(4) Đạt bài kiểm tra sát hạch kiến thức về kiến thức chuyên môn phù hợp với lĩnh vực giảng dạy theo quy định của Cục HKVN.

(b) Đáp ứng một trong các điều kiện sau đây:

(1) Có chứng chỉ nghiệp vụ sư phạm;

(2) Có giấy phép giáo viên mặt đất hoặc giáo viên bay được cấp theo quy định của Phần này;

(3) Có chứng chỉ tốt nghiệp khóa huấn luyện giáo viên mặt đất hoặc giáo viên bay tại ATO được Cục HKVN công nhận;

(c) Bài kiểm tra sát hạch kiến thức theo quy định tại điểm (a), khoản (3) của Điều này không áp dụng đối với các ứng viên là giáo viên bay hoặc có chứng chỉ tốt nghiệp khóa huấn luyện giáo viên mặt đất hoặc giáo viên bay tương ứng với lĩnh vực giảng dạy tại ATO được Cục HKVN công nhận.

Mục III. Nhân viên kỹ thuật bảo dưỡng tàu bay

7.350 PHẠM VI ÁP DỤNG

(a) Mục này thiết lập yêu cầu cho việc cấp giấy phép nhân viên kỹ thuật bảo dưỡng tàu bay (AMT) và điều kiện duy trì hiệu lực giấy phép sử dụng cho tàu bay và trực thăng với các mức như sau:

(1) Mức A;

(2) Mức B1;

(3) Mức B2;

(4) Mức C.

(b) Mức A và B1 được chia ra các tiểu mức liên quan đến cấu hình kết hợp giữa tàu bay, trực thăng, động cơ tuốc-bin hoặc động cơ pit-tông theo như sau:

(1) Tiểu mức A1 và B1.1: tàu bay động cơ tuốc-bin;

(2) Tiểu mức A2 và B1.2: tàu bay động cơ pit-tông;

(3) Tiểu mức A3 và B1.3: trực thăng động cơ tuốc-bin;

(4) Tiểu mức A4 và B1.4: trực thăng động cơ pit-tông.

Phụ lục 1 Điều 7.350 về thủ tục cấp/cấp lại giấy phép và năng định cho nhân viên bảo dưỡng tàu bay.

7.353 CÁC YÊU CẦU VÀ QUYỀN HẠN ĐỐI VỚI NHÂN VIÊN KỸ THUẬT BẢO DƯỠNG TÀU BAY

(a) Người có đủ điều kiện để cấp giấy phép AMT phải:

(1) Tối thiểu 18 tuổi;

(2) Thể hiện khả năng đọc, nói, viết và hiểu tiếng Anh qua việc đọc và giải thích các tài liệu bảo dưỡng phù hợp và viết các câu về hỏng hóc và sửa chữa khắc phục;

(3) Tuân thủ được yêu cầu về kiến thức, kinh nghiệm và năng lực phù hợp với năng định đề nghị cấp;

(4) Đạt các bài kiểm tra sát hạch liên quan tới năng định đề nghị cấp.

(b) Người có giấy phép AMT làm đơn đề nghị cấp năng định bổ sung phải đáp ứng các yêu cầu theo quy định và đạt bài kiểm tra sát hạch của năng định đề nghị cấp;

(c) Các quyền hạn sau đây sẽ được áp dụng đối với nhân viên kỹ thuật bảo dưỡng tàu bay nếu đảm bảo việc tuân thủ với các điều kiện của khoản (d) của Điều này:

(1) Giấy chứng nhận AMT mức A cho phép nhân viên kỹ thuật bảo dưỡng tàu bay ký xác nhận hoàn thành bảo dưỡng cho các công việc bảo dưỡng ngoại trường dạng nhỏ theo kế hoạch hoặc sửa chữa các hỏng hóc đơn giản trong phạm vi công việc được ghi cụ thể trong giấy phép. Quyền hạn ký xác nhận hoàn thành bảo dưỡng bị hạn chế trong phạm vi các công việc mà người có Giấy chứng nhận đã trực tiếp thực hiện tại tổ chức bảo dưỡng được phê chuẩn phù hợp với Phần 5;

(2) Giấy chứng nhận AMT mức B1 cho phép nhân viên kỹ thuật bảo dưỡng tàu bay ký xác nhận hoàn thành bảo dưỡng sau khi thực hiện công việc bảo dưỡng trên cấu trúc tàu bay, hệ thống tạo lực đẩy và các hệ thống cơ giới và điện. Năng định của nhân viên B1 còn bao gồm cả việc thay thế các khối máy điện tử yêu cầu thực hiện các công việc kiểm tra đơn giản để khẳng định trạng thái làm việc tốt của khối máy đó. Năng định B1 sẽ tự động bao gồm cả các tiểu mức A tương ứng;

(3) Giấy chứng nhận AMT mức B2 cho phép nhân viên kỹ thuật bảo dưỡng tàu bay ký xác nhận hoàn thành bảo dưỡng sau khi thực hiện công việc bảo dưỡng trên các hệ thống điện và điện tử của tàu bay;

(4) Giấy chứng nhận AMT mức C cho phép nhân viên kỹ thuật bảo dưỡng tàu bay ký xác nhận hoàn thành bảo dưỡng sau khi thực hiện công việc bảo dưỡng nội trường theo kế hoạch trên tàu bay. Năng định này áp dụng cho toàn bộ tàu bay trong tổ chức bảo dưỡng được phê chuẩn phù hợp với Phần 5.

(d) Người có giấy phép AMT sẽ không được thực hiện các năng định trong giấy phép, trừ khi:

(1) Tuân thủ với các yêu cầu được quy định đối với tổ chức bảo dưỡng được phê chuẩn phù hợp với Phần 5;

(2) Trong khoảng thời gian 2 năm trước đó phải có tối thiểu 6 tháng kinh nghiệm bảo dưỡng trực tiếp theo các năng định đã được cấp trong giấy phép AMT hoặc chứng minh đã đáp ứng các điều kiện để cấp giấy phép liên quan.

Ghi chú: Xem Phụ lục 1 Điều 7.353 về quyền hạn của việc huấn luyện trên loại/công việc cụ thể và các năng định.

7.355 YÊU CẦU VỀ KIẾN THỨC HÀNG KHÔNG ĐỐI VỚI NHÂN VIÊN KỸ THUẬT BẢO DƯỠNG TÀU BAY

(a) Người làm đơn đề nghị cấp giấy phép AMT hoặc bổ sung năng định cho giấy phép AMT, sau khi đáp ứng các quy định áp dụng về kinh nghiệm phải đạt bài kiểm tra sát hạch lý thuyết theo các nội dung do Cục HKVN tổ chức phù hợp với năng định của giấy phép AMT; Bài kiểm tra về kiến thức cơ bản hàng không có thể do tổ chức huấn luyện được Cục HKVN ủy quyền thực hiện.

Ghi chú: Xem Phụ lục 1 của Điều 7.355 về yêu cầu kiến thức cơ bản hàng không của nhân viên kỹ thuật bảo dưỡng tàu bay.

(b) Cục HKVN sẽ miễn giảm toàn bộ hoặc một phần đối với yêu cầu về kiến thức cơ bản hàng không cho người làm đơn đề nghị cấp AMT được đào tạo thuộc lĩnh vực kỹ thuật khác tương đương với các kiến thức cơ bản hàng không được thiết lập tại Phụ lục 1 của Điều 7.355.

7.357 YÊU CẦU VỀ KINH NGHIỆM VÀ HUẤN LUYỆN ĐỐI VỚI NHÂN VIÊN KỸ THUẬT BẢO DƯỠNG TÀU BAY

(a) Người làm đơn đề nghị cấp giấy phép hoặc năng định AMT phải có đầy đủ:

(1) Chứng chỉ tốt nghiệp khóa huấn luyện phù hợp với năng định đề nghị cấp tại ATO được Cục HKVN công nhận; hoặc

(2) Tài liệu là bằng chứng về kinh nghiệm thực hành được Cục HKVN chấp nhận áp dụng cho khoảng thời gian và loại công việc phù hợp với năng định đề nghị cấp.

Ghi chú: Xem Phụ lục 1 Điều 7.357 về yêu cầu kinh nghiệm của nhân viên kỹ thuật bảo dưỡng tàu bay.

7.360 YÊU CẦU VỀ KỸ NĂNG ĐỐI VỚI NHÂN VIÊN KỸ THUẬT BẢO DƯỠNG TÀU BAY

(a) Người làm đơn đề nghị cấp phép hoặc năng định AMT phải thể hiện khả năng để thực hiện nhiệm vụ của các chức năng được cấp sau khi thỏa mãn bài kiểm tra vấn đáp và thực hành đối với năng định đề nghị cấp.

(b) Bài kiểm tra phải bao gồm các kỹ năng cơ bản của người làm đơn trong quá trình thực hành và các nội dung trong bài kiểm tra viết cho năng định đề nghị cấp.

(c) Người làm đơn đề nghị cấp năng định đối với hệ thống tạo lực đẩy phải chứng tỏ được khả năng của mình để thực hiện sửa chữa nhỏ và thực hiện thay đổi nhỏ đối với cánh quạt.

(d) Bài kiểm tra vấn đáp và thực hành đối với năng định đề nghị cấp phải do Cục HKVN hoặc tổ chức huấn luyện được Cục HKVN ủy quyền thực hiện.

Mục IV. Nhân viên kỹ thuật bảo dưỡng tàu bay được Cục HKVN cấp ủy quyền kiểm tra, rà soát bảo dưỡng (AMT-IA)

7.370 PHẠM VI ÁP DỤNG

(a) Chương này quy định các điều kiện để cấp AMT-IA và các giới hạn của AMT-IA

7.373 ĐIỀU KIỆN LÀ NHÂN VIÊN KỸ THUẬT BẢO DƯỠNG TÀU BAY ĐƯỢC CỤC HKVN CẤP ỦY QUYỀN GIÁM SÁT KIỂM TRA

(a) Người đề nghị cấp AMT-IA phải tuân thủ các yêu cầu về điều kiện sau đây:

(1) Có giấy phép AMT còn hiệu lực với năng định tối thiểu ở mức B1 hoặc B2 đối với loại tàu bay liên quan; hoặc

(2) Có tối thiểu 8 năm kinh nghiệm thực tế trong công tác bảo dưỡng tàu bay, trong đó phải có ít nhất 2 năm trước thời điểm được ủy quyền đã tham gia vào công việc ký xác nhận hoàn thành công việc bảo dưỡng loại tàu bay liên quan;

(3) Là người được Người khai thác hoặc cơ sở bảo dưỡng được phê chuẩn sử dụng và đề nghị Cục HKVN ủy quyền kiểm tra, rà soát bảo dưỡng, đối với loại tàu bay có tải trọng cất cánh tối đa lớn hơn 2730 kg, hoặc có cơ sở làm việc cố định để người đề nghị cấp có thể thực hiện quyền giám sát đối với tàu bay có tải trọng cất cánh tối đa nhỏ hơn 2730 kg;

(4) Có trang thiết bị, dữ liệu giám sát phù hợp để thực hiện việc kiểm tra giám sát tàu bay, động cơ tàu bay, cánh quạt và các khối máy lẻ khác liên quan;

(5) Đã hoàn thành khóa huấn luyện chuyển loại đối với loại tàu bay liên quan và các quy trình bảo dưỡng nêu trong tài liệu giải trình điều hành bảo dưỡng của Người khai thác, tài liệu giải trình tổ chức bảo dưỡng của tổ chức bảo dưỡng được Cục HKVN phê chuẩn, đối với tàu bay có tải trọng cất cánh tối đa lớn hơn 2730 kg;

(6) Đạt kỳ kiểm tra sát hạch lý thuyết thể hiện được khả năng của người làm đơn để kiểm tra giám sát theo các tiêu chuẩn về an toàn để cho phép tàu bay vào khai thác sau các dạng bảo dưỡng, sửa chữa nhỏ và lớn, cải tiến, kiểm tra định kỳ hàng năm, kiểm tra tăng dần theo quy định của Phần 4 đối với tàu bay có tải trọng cất cánh tối đa nhỏ hơn 2730 kg.

(b) Người làm đơn không đạt bài kiểm tra sát hạch lý thuyết theo quy định tại điểm (5) và (6) khoản (a) của Điều này có thể làm đơn đề nghị kiểm tra sát hạch lại sau tối thiểu 60 ngày kể từ ngày không đạt bài kiểm tra lần trước.

7.375 THỜI HẠN ỦY QUYỀN GIÁM SÁT KIỂM TRA CHO NHÂN VIÊN KỸ THUẬT BẢO DƯỠNG TÀU BAY

(a) Ủy quyền cho nhân viên kỹ thuật bảo dưỡng thực hiện kiểm tra và rà soát bảo dưỡng (IA) có giá trị 24 tháng;

(b) Người có IA chỉ được thực hiện quyền khi có AMT và có chứng chỉ phù hợp do tổ chức bảo dưỡng được phê chuẩn cấp, đối với tàu bay có tải trọng cất cánh tối đa lớn hơn 2730 kg hoặc có cả 2 năng định tàu bay và hệ thống tạo lực đẩy còn hiệu lực đối với tàu bay có tải trọng cất cánh tối đa nhỏ hơn 2730 kg;

(c) IA sẽ hết hiệu lực trong những trường hợp sau:

(1) IA bị đình chỉ, thu hồi hoặc hủy bỏ;

(2) Người có IA không còn làm việc cho Người khai thác hoặc tổ chức bảo dưỡng hoặc không có cơ sở làm việc cố định.

(3) Người có IA không còn trang thiết bị và dữ liệu cần thiết cho việc thực hiện nhiệm vụ theo IA.

(4) Theo đề nghị của Người khai thác hoặc tổ chức bảo dưỡng.

(d) IA bị đình chỉ, thu hồi hoặc hủy bỏ trong trường hợp người được ủy quyền không còn đủ điều kiện để được cấp AMT hoặc IA, không thực hiện nhiệm vụ theo IA, thực hiện hành vi vi phạm khác uy hiếp an toàn, an ninh hàng không, vi phạm nghiêm trọng kỷ luật của đơn vị.

(e) Người được cấp IA có trách nhiệm nộp lại giấy ủy quyền cho Cục HKVN khi được yêu cầu, bị thu hồi, đình chỉ hoặc hủy bỏ.

7.377 GIA HẠN NHÂN VIÊN KỸ THUẬT BẢO DƯỠNG TÀU BAY CÓ QUYỀN GIÁM SÁT KIỂM TRA

(a) Để đủ điều kiện gia hạn IA cho thời hạn 2 năm, người làm đơn trong vòng 90 ngày trước ngày hết hạn phải xuất trình cho cơ quan được Cục HKVN chỉ định bằng chứng người đó vẫn đáp ứng được các yêu cầu cho thấy trong thời gian có hiệu lực của IA người đó:

(1) Thực hiện dạng kiểm tra năm ít nhất 1 lần/mỗi 3 tháng trong khoảng thời gian có hiệu lực của IA;

(2) Thực hiện kiểm tra sửa chữa hoặc cải tiến lớn ít nhất 1 lần/12 tháng trong khoảng thời gian có hiệu lực của IA;

(3) Thực hiện hoặc giám sát và phê chuẩn ít nhất 1 lần kiểm tra tiếp tục theo tiêu chuẩn hàng năm trong khoảng thời gian có hiệu lực của IA. Các yêu cầu từ điểm (1) đến điểm (3), khoản (a) áp dụng cho nhân viên được ủy quyền kiểm tra, rà soát bảo dưỡng tàu bay có tải trọng cất cánh tối đa nhỏ hơn 2730 kg;

(4) Nhân viên kỹ thuật được ủy quyền kiểm tra, rà soát bảo dưỡng tàu bay có tải trọng cất cánh tối đa lớn hơn 2730 kg phải thực hiện kiểm tra và ký xác nhận tối thiểu 3 Giấy chứng nhận rà soát bảo dưỡng theo quy định tại Phần 20 trong vòng 24 tháng;

(5) Hoàn thành khóa huấn luyện hồi phục IA có không ít hơn 16 giờ huấn luyện trong khoảng thời gian 12 tháng trước khi làm đơn gia hạn.

Mục V. Nhân viên sửa chữa chuyên ngành hàng không (ARS)

7.380 PHẠM VI ÁP DỤNG

(a) Chương này quy định các điều kiện để cấp giấy phép và năng định ARS và các điều kiện cần thiết theo giấy phép và năng định

7.383 ĐIỀU KIỆN LÀ NHÂN VIÊN SỬA CHỮA CHUYÊN NGÀNH HÀNG KHÔNG

(a) Người có đủ điều kiện để cấp giấy phép ARS phải:

(1) Tối thiểu 18 tuổi;

(2) Thể hiện khả năng đọc, nói viết và hiểu tiếng Anh qua việc đọc và giải thích các tài liệu bảo dưỡng phù hợp và viết các câu về hỏng hóc và sửa chữa khắc phục;

(3) Đạt trình độ chuyên môn để thực hiện bảo dưỡng tàu bay, khối máy lẻ tàu bay phù hợp với công việc của người đó;

(4) Làm một công việc cụ thể yêu cầu phải có trình độ chuyên môn tại một cơ sở sửa chữa tàu bay theo Phần 5 hoặc người có AOC theo Phần 12 mà theo yêu cầu trong tài liệu khai thác phải thực hiện bảo dưỡng, bảo dưỡng phòng ngừa hoặc cải tiến tàu bay được phê chuẩn với chương trình bảo dưỡng theo MCM;

(5) Được tổ chức sử dụng đề nghị và được Cục HKVN chấp nhận có đủ khả năng bảo dưỡng tàu bay hoặc khối máy lẻ phù hợp với công việc;

(6) Có một trong hai điều kiện sau:

(i) 18 tháng kinh nghiệm thực hành quy trình, việc tiến hành, phương pháp kiểm tra, tài liệu, dụng cụ, dụng cụ máy móc, và các thiết bị khác được sử dụng phổ biến trong công việc bảo dưỡng hoặc công việc đặc thù mà người đó thực hiện;

(ii) Hoàn thành khóa huấn luyện chính thức được thiết kế đặc biệt cho trình độ của công việc của người làm đơn và được Cục HKVN chấp thuận.

(7) Đạt kỳ kiểm tra sát hạch kiến thức và kỹ năng do ATO được Cục HKVN công nhận thực hiện.

(b) Các quy định của Mục này không áp dụng đối với việc cấp giấy phép ARS - lắp ráp tàu bay thử nghiệm.

7.385 NĂNG ĐỊNH ARS TRONG TỔ CHỨC BẢO DƯỠNG

(a) Năng định cấp cho người đề nghị cấp thuộc tổ chức bảo dưỡng phải phù hợp với năng định được cấp cho tổ chức bảo dưỡng tàu bay, được giới hạn tới công việc cụ thể mà người đó thực hiện, giám sát hoặc phê chuẩn đưa vào sử dụng.

(b) Năng định cấp cho người đề nghị cấp thuộc Người khai thác tàu bay có tổ chức bảo dưỡng tàu bay phải phù hợp với năng định được cấp cho Người khai thác tàu bay, được giới hạn tới công việc cụ thể mà người đó thực hiện, giám sát hoặc phê chuẩn đưa vào sử dụng.

7.387 GIẤY PHÉP ARS: LẮP RÁP TÀU BAY THỬ NGHIỆM - ĐỦ ĐIỀU KIỆN

(a) Người có đủ điều kiện để được cấp giấy phép ARS phải:

(1) Tối thiểu 18 tuổi;

(2) Là người lắp ráp tàu bay sơ cấp của loại tàu bay phù hợp với giấy phép đề nghị cấp;

(3) Thể hiện được với Cục HKVN khả năng xác định tàu bay trong điều kiện hoạt động an toàn; và

(4) Là công dân Việt Nam hoặc công dân nước ngoài có quyền cư trú hợp pháp lâu dài tại Việt Nam.

(b) Người có giấy phép ARS (lắp ráp tàu bay thử nghiệm) có thể thực hiện việc kiểm tra các điều kiện đối với tàu bay được tự lắp ráp theo các giới hạn khai thác của tàu bay đó.

7.390 GIẤY PHÉP ARS: LẮP RÁP TÀU BAY THỬ NGHIỆM

(a) Các thông tin sau đây phải được cung cấp để bổ sung cho năng định được cấp:

(1) Kiểu tàu bay;

(2) Loại tàu bay;

(3) Số xuất xưởng;

(4) Ngày phê chuẩn tàu bay.

(Xem tiếp Công báo số 1093 + 1094)

VĂN PHÒNG CHÍNH PHỦ XUẤT BẢN

Địa chỉ:	Số 1, Hoàng Hoa Thám, Ba Đình, Hà Nội
Điện thoại liên hệ:	
- Nội dung:	080.44417; Fax: 080.44517
- Phát hành:	080.48543
Email:	congbao@chinhphu.vn
Website:	http://congbao.chinhphu.vn
In tại:	Xí nghiệp Bản đồ 1- Bộ Quốc phòng

Giá: 10.000 đồng