PHẦN VĂN BẢN QUY PHẠM PHÁP LUẬT

BỘ GIAO THÔNG VẬN TẢI

Thông tư số 06/2016/TT-BGTVT ngày 08 tháng 4 năm 2016 ban hành Quy chuẩn kỹ thuật quốc gia về báo hiệu đường bộ

(Tiếp theo Công báo số 451 + 452)

QCVN 41:2016/BGTVT

QUY CHUẨN KỸ THUẬT QUỐC GIA VỀ BÁO HIỆU ĐƯỜNG BỘ

National Technical Regulation on Traffic Signs and Signals

PHẦN 4. TỔ CHỨC THỰC HIỆN

Phụ lục M
CHI TIẾT CÁC THÔNG SỐ THIẾT KẾ BIỂN BÁO

Phụ Lục M: Nhóm biển báo nguy hiểm và cảnh báo

Biển số W.208: Giao nhau với đường ưu tiên

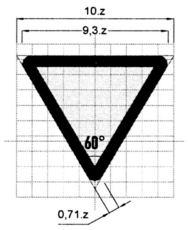

Biển số W.209: Giao nhau có tín hiệu đèn

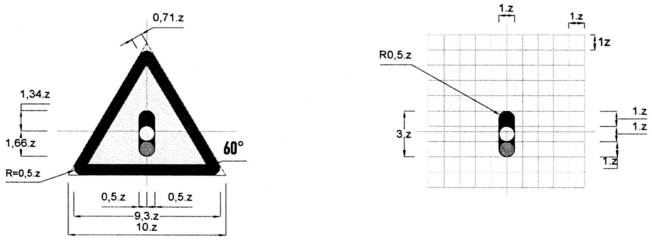

Biển số W.210: Giao nhau với đường sắt có rào chắn

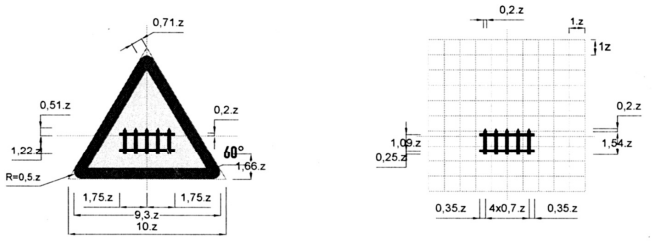

Loại đường	Đường cao tốc và đường đôi ngoài đô thị	Đường thông thường	Đường đô thị
z(mm)	126	87,5	70

Phụ Lục M: Nhóm biển báo nguy hiểm và cảnh báo

Biển số W.211a: Giao nhau với đường sắt không có rào chắn

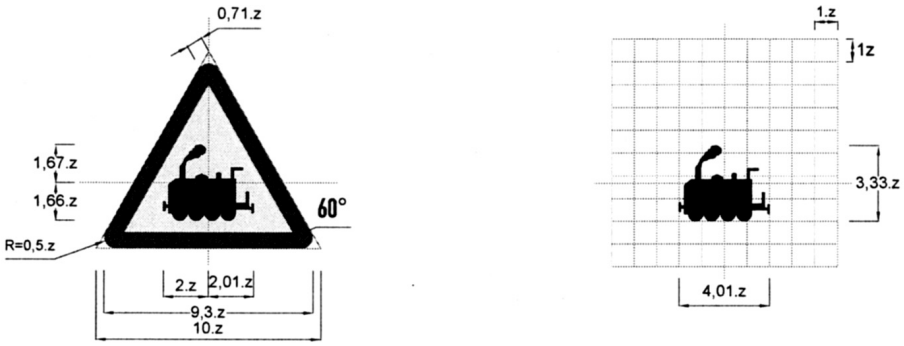

Biển số W.211b: Giao nhau với đường tàu điện

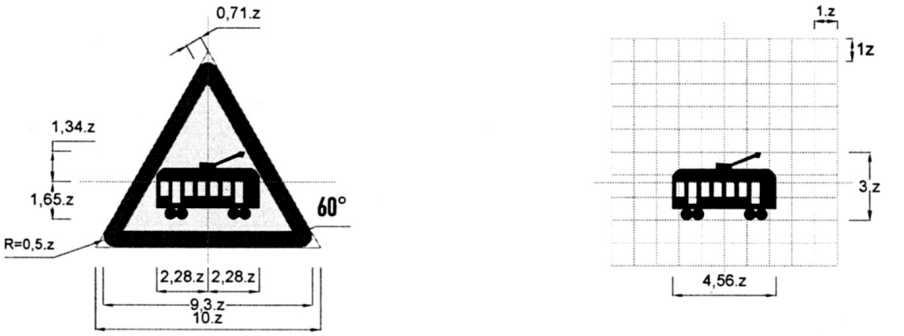

Biển số W.212: Cầu hẹp

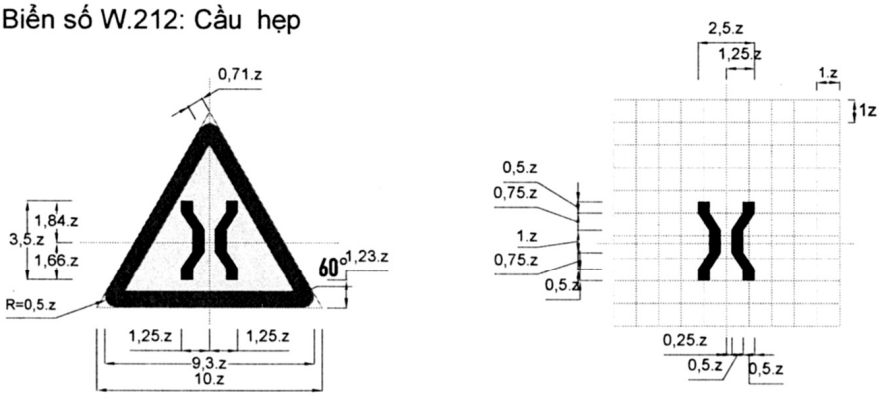

Loại đường	Đường cao tốc và đường đôi ngoài đô thị	Đường thông thường	Đường đô thị
z(mm)	126	87,5	70

Phụ Lục M: Nhóm biển báo nguy hiểm và cảnh báo

Biển số W.213: Cầu tạm

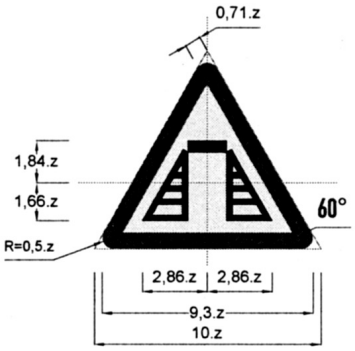

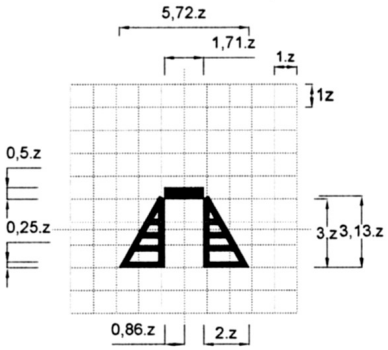

Biển số W.214: Cầu quay - cầu cất

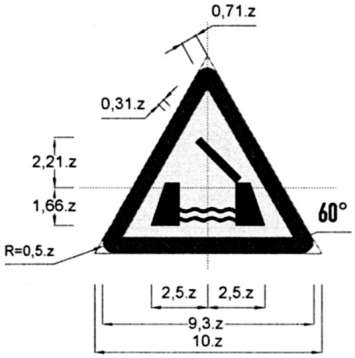

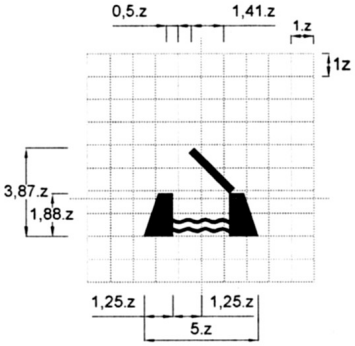

Biển số W.215a: Kè, vực sâu phía trước

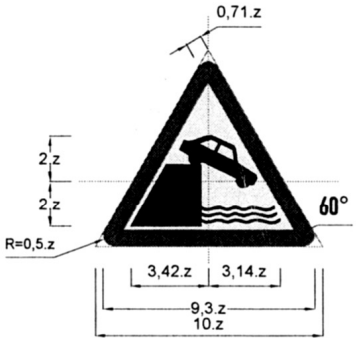

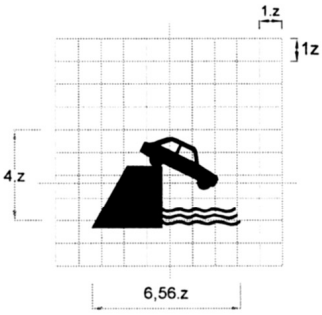

Loại đường	Đường cao tốc và đường đôi ngoài đô thị	Đường thông thường	Đường đô thị
z(mm)	126	87,5	70

Phụ Lục M: Nhóm biển báo nguy hiểm và cảnh báo

Biển số W.215b: Kè, vực sâu bên đường phía bên trái

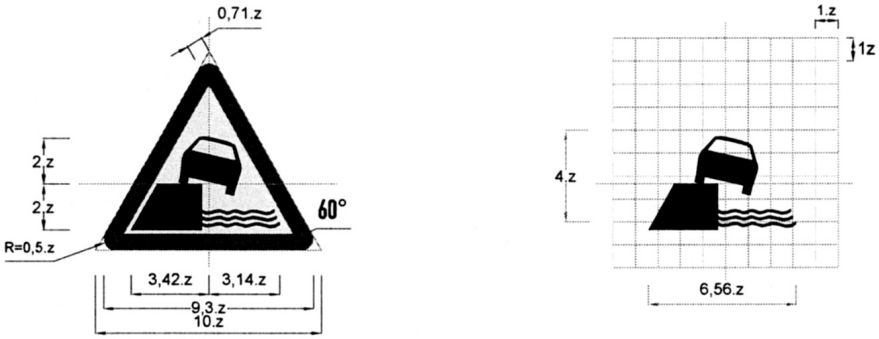

Biển số W.215c: Kè, vực sâu bên đường phía bên phải

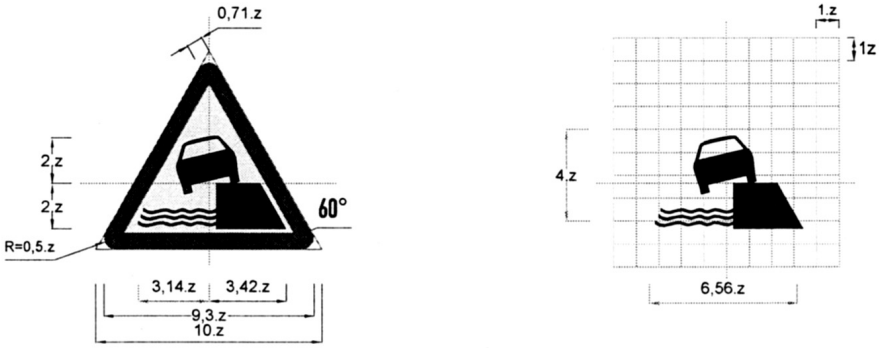

Biển số W.216a: Đường ngầm

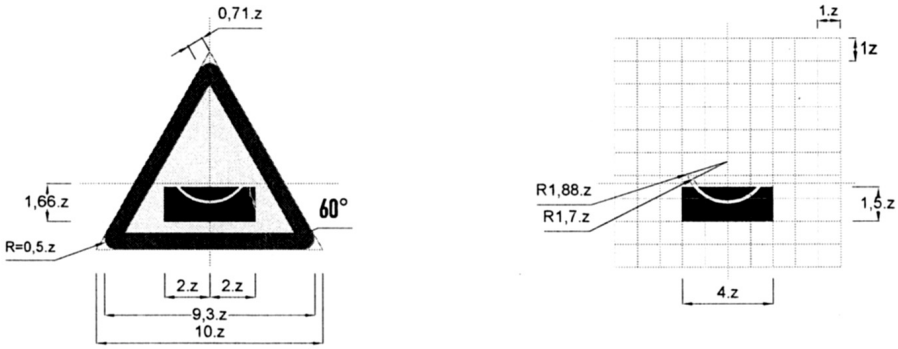

Loại đường	Đường cao tốc và đường đôi ngoài đô thị	Đường thông thường	Đường đô thị
z(mm)	126	87,5	70

Phụ Lục M: Nhóm biển báo nguy hiểm và cảnh báo

Biển số W.216b: Đường ngầm có nguy cơ lũ quét

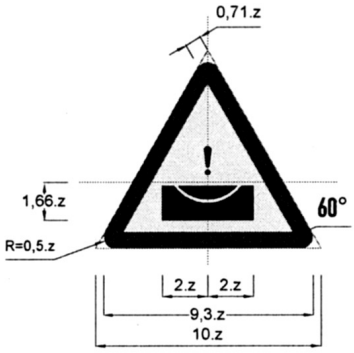

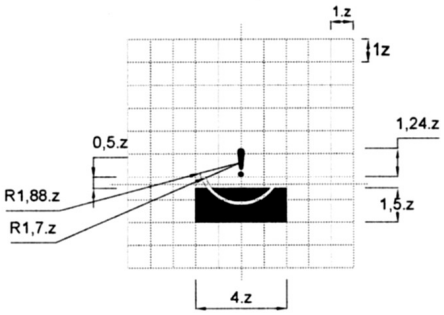

Biển số W.217: Bến phà

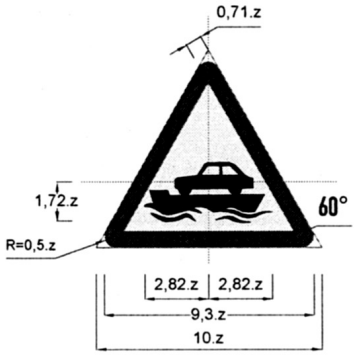

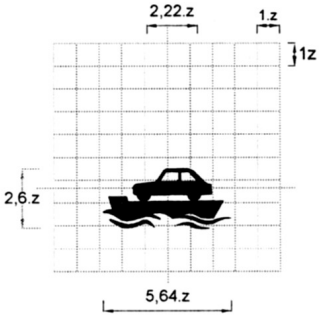

Biển số W.218: Cửa chui

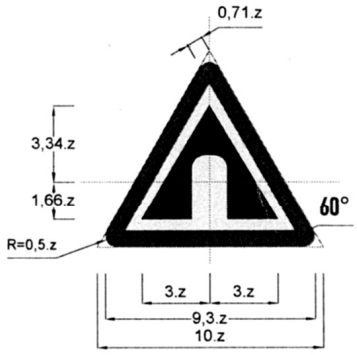

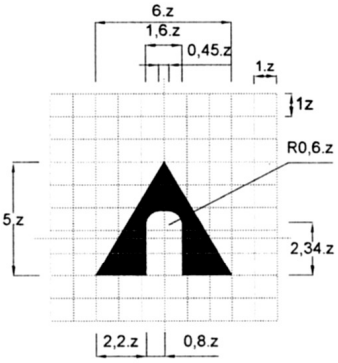

Loại đường	Đường cao tốc và đường đôi ngoài đô thị	Đường thông thường	Đường đô thị
z(mm)	126	87,5	70

Phụ Lục M: Nhóm biển báo nguy hiểm và cảnh báo

Biển số W.219: Dốc xuống nguy hiểm

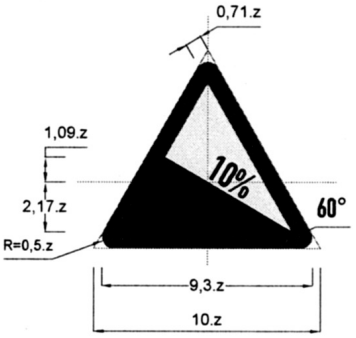

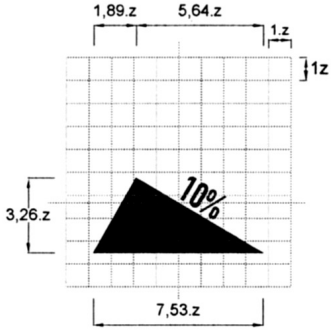

Biển số W.220: Dốc lên nguy hiểm

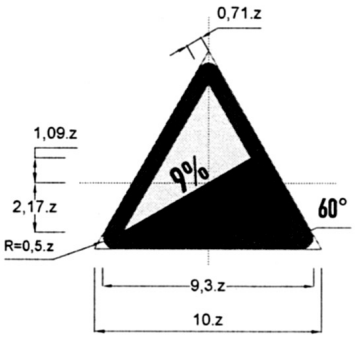

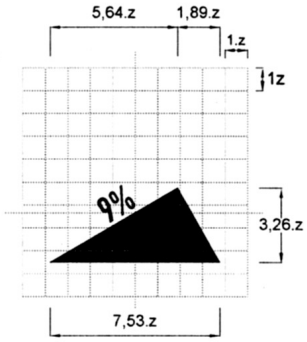

Biển số W.221a: Đường có ổ gà, lồi lõm

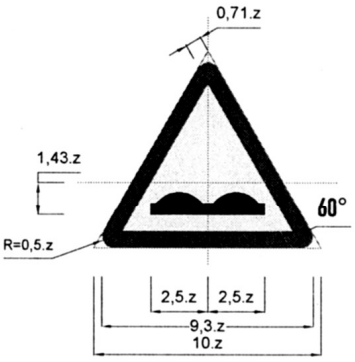

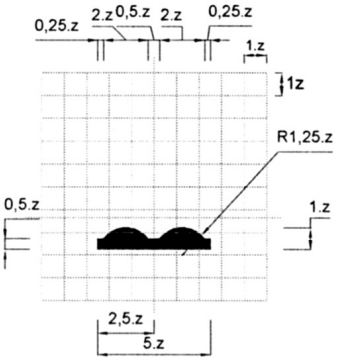

Loại đường	Đường cao tốc và đường đôi ngoài đô thị	Đường thông thường	Đường đô thị
z(mm)	126	87,5	70

Phụ Lục M: Nhóm biển báo nguy hiểm và cảnh báo

Biển số W.221b: Đường có gồ giảm tốc

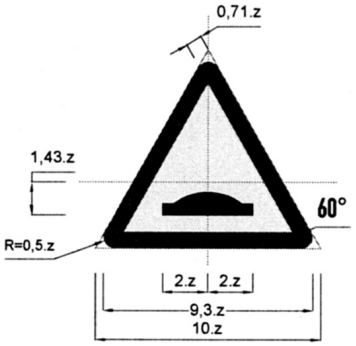

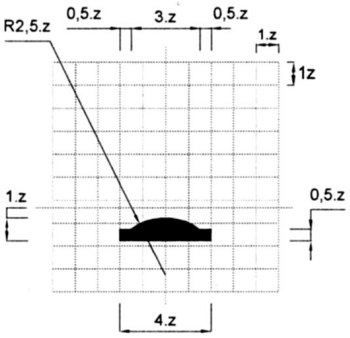

Biển số W.222a: Đường trơn

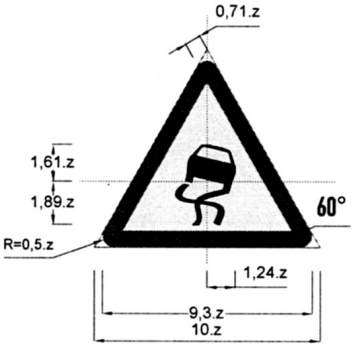

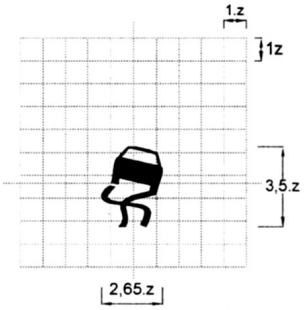

Biển số W.222b: Lề đường nguy hiểm

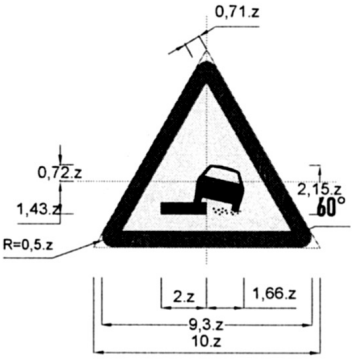

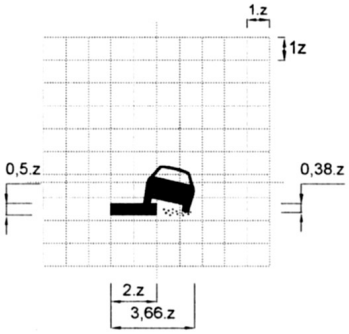

Loại đường	Đường cao tốc và đường đôi ngoài đô thị	Đường thông thường	Đường đô thị
z(mm)	126	87,5	70

Phụ Lục M: Nhóm biển báo nguy hiểm và cảnh báo

Biển số W.223a: Vách núi nguy hiểm

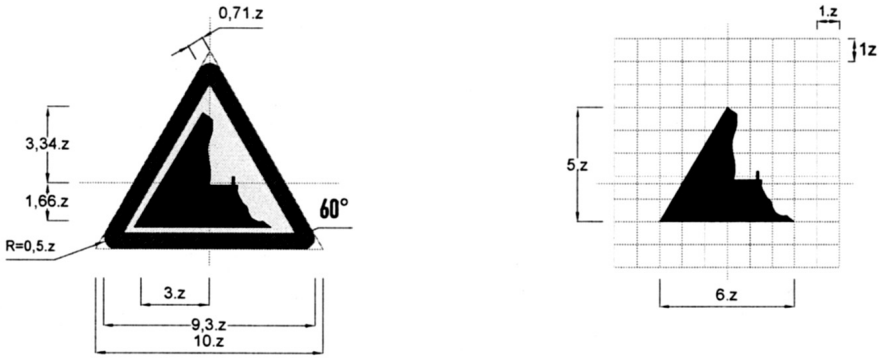

Biển số W.223b: Vách núi nguy hiểm

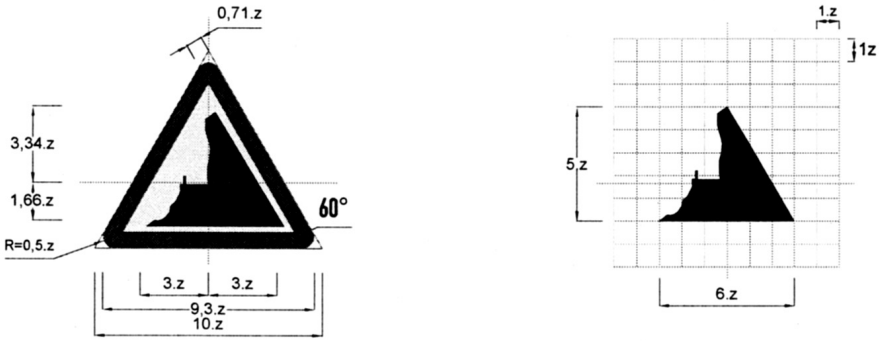

Biển số W.224: Đường người đi bộ cắt ngang

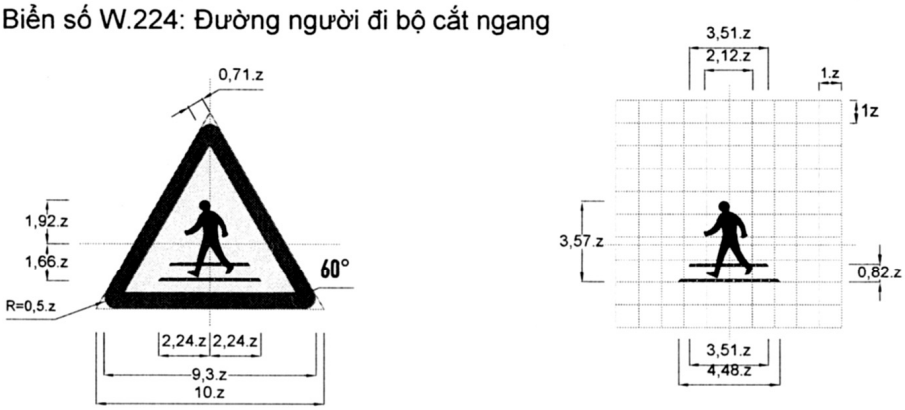

Loại đường	Đường cao tốc và đường đôi ngoài đô thị	Đường thông thường	Đường đô thị
z(mm)	126	87,5	70

Phụ Lục M: Nhóm biển báo nguy hiểm và cảnh báo

Biển số W.225: Trẻ em

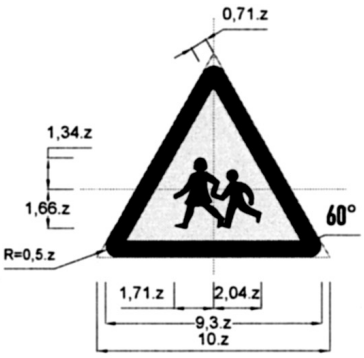

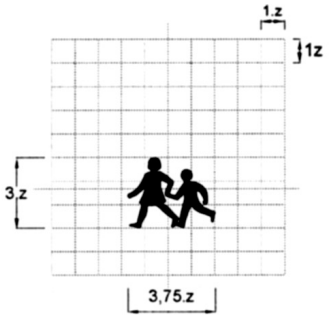

Biển số W.226: Đường người đi xe đạp cắt ngang

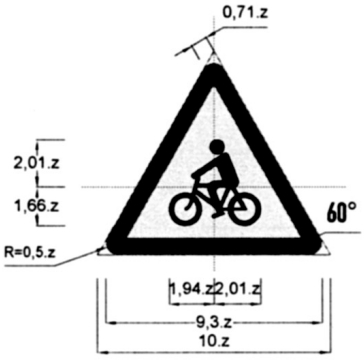

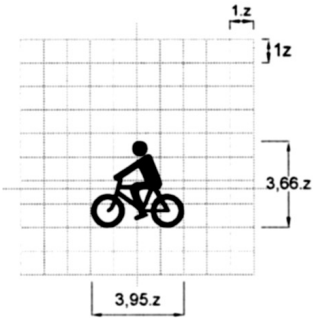

Biển số W.227: Công trường

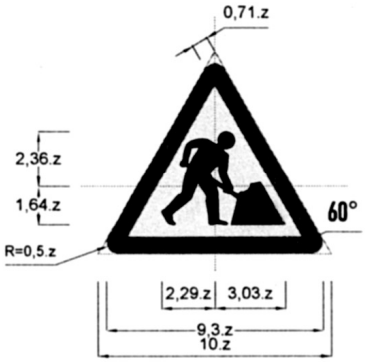

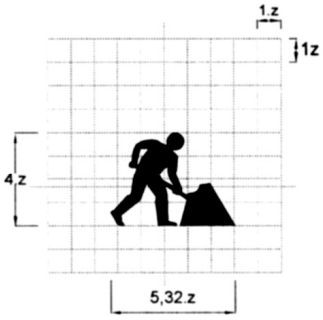

Loại đường	Đường cao tốc và đường đôi ngoài đô thị	Đường thông thường	Đường đô thị
z(mm)	126	87,5	70

Phụ Lục M: Nhóm biển báo nguy hiểm và cảnh báo

Biển số W.228a: Đá lở

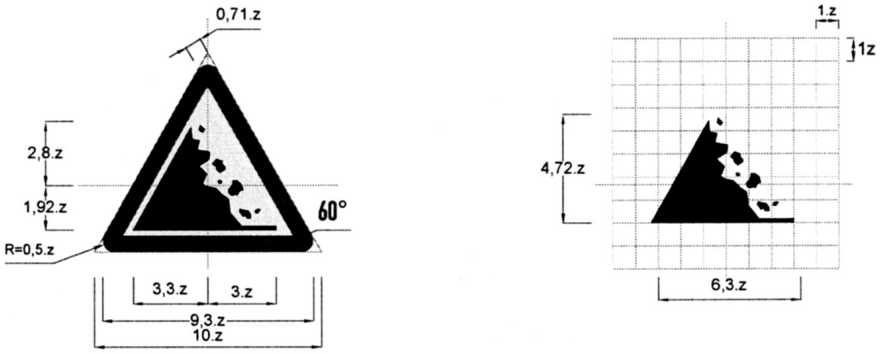

Biển số W.228b: Đá lở

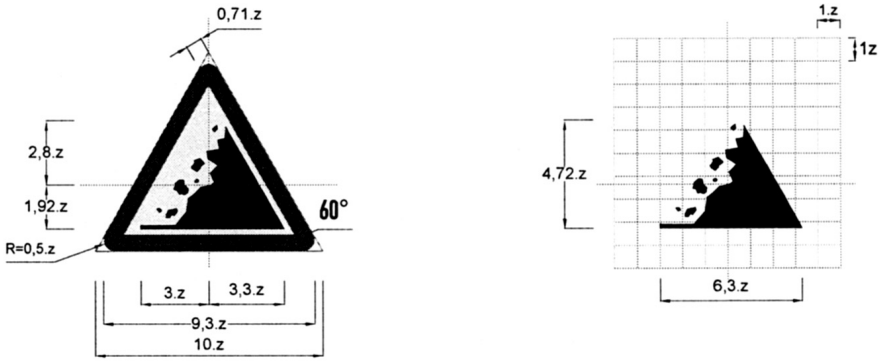

Biển số W.228c: Sỏi đá bắn lên

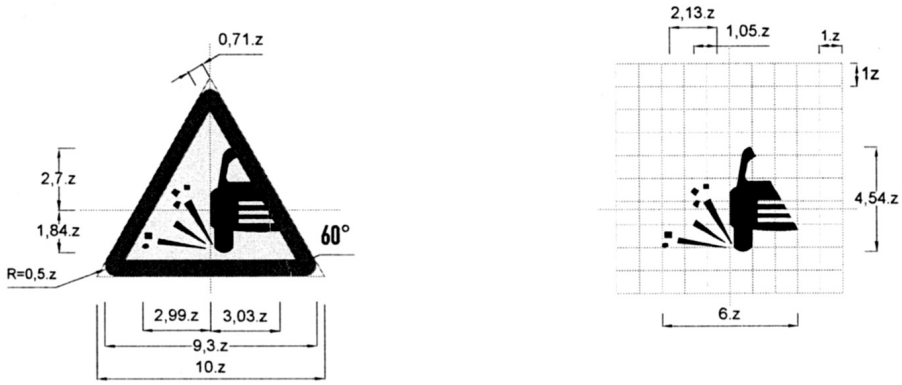

Loại đường	Đường cao tốc và đường đôi ngoài đô thị	Đường thông thường	Đường đô thị
z(mm)	126	87,5	70

Phụ Lục M: Nhóm biển báo nguy hiểm và cảnh báo

Biển số W.228d: Nền đường yếu

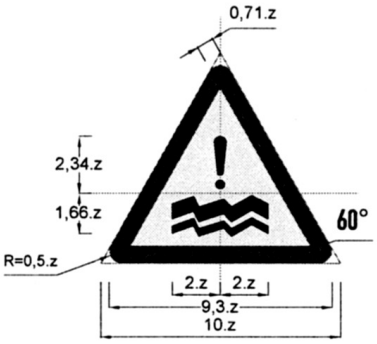

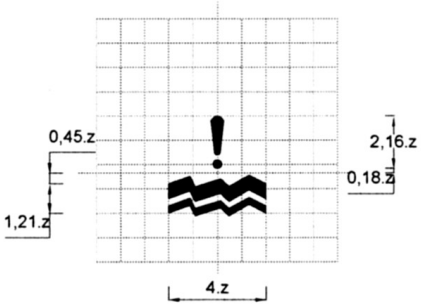

Biển số W.229: Dải máy bay lên xuống

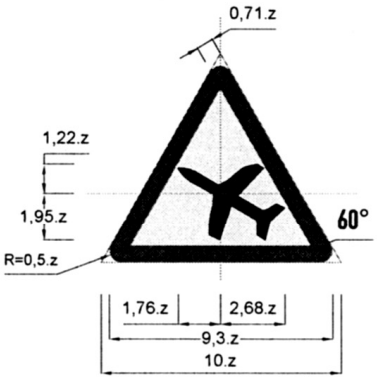

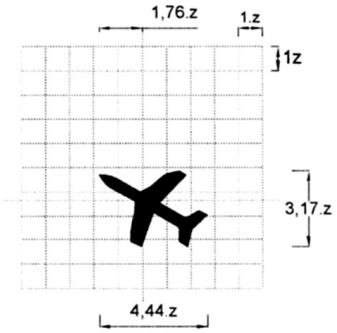

Loại đường	Đường cao tốc và đường đôi ngoài đô thị	Đường thông thường	Đường đô thị
z(mm)	126	87,5	70

Phụ Lục M: Nhóm biển báo nguy hiểm và cảnh báo

Biển số W.230: Gia súc

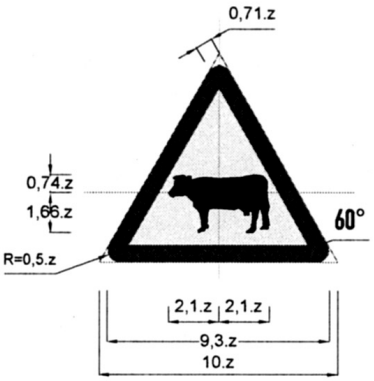

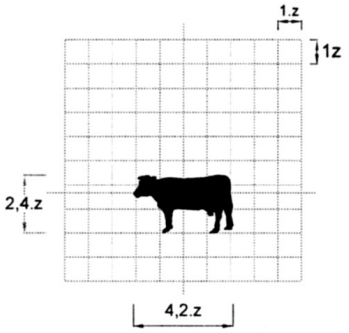

Biển số W.231: Thú rừng vượt qua đường

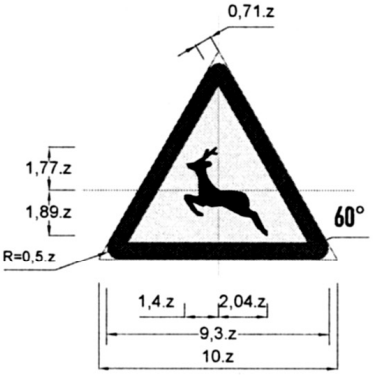

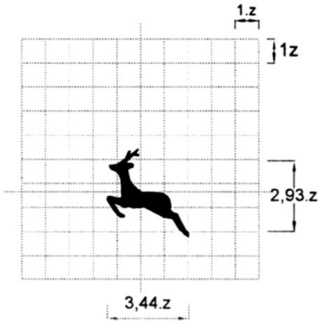

Loại đường	Đường cao tốc và đường đôi ngoài đô thị	Đường thông thường	Đường đô thị
z(mm)	126	87,5	70

Phụ Lục M: Nhóm biển báo nguy hiểm và cảnh báo

Biển số W.232: Gió ngang

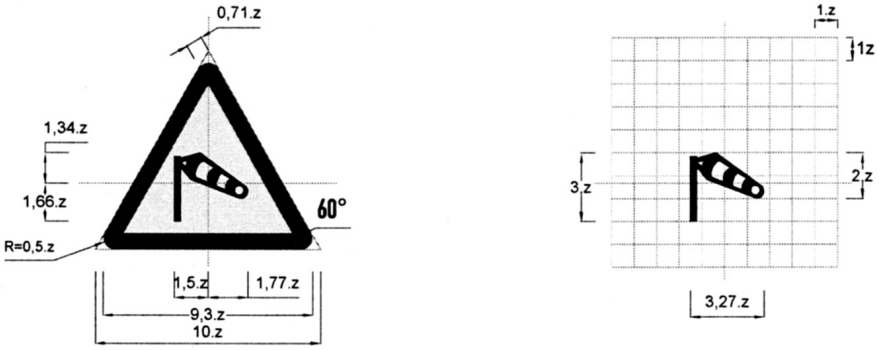

Biển số W.233: Nguy hiểm khác

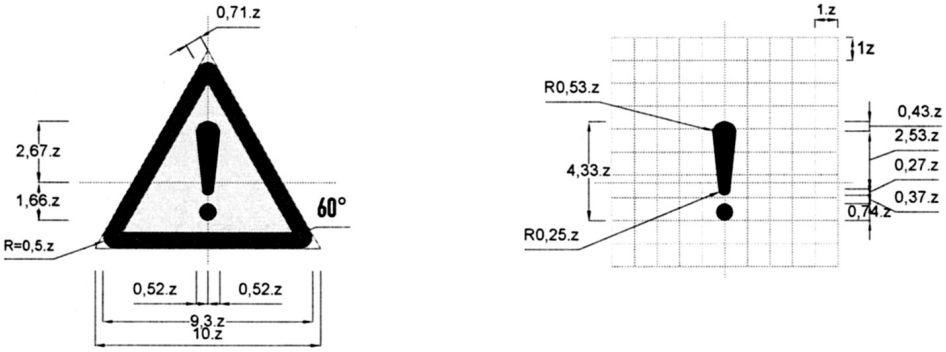

Biển số W.234: Giao nhau với đường hai chiều

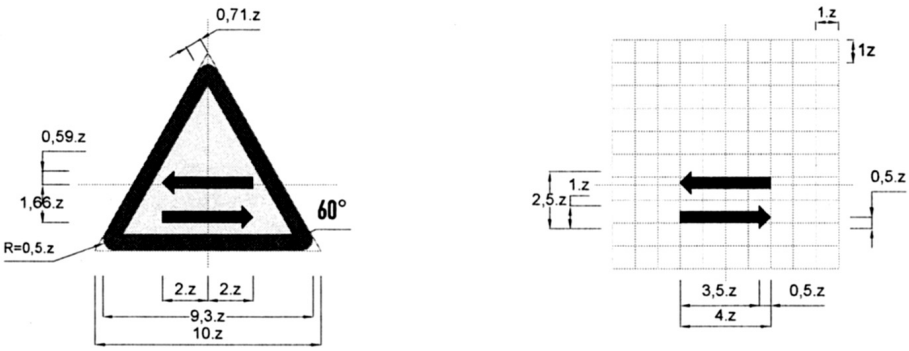

Loại đường	Đường cao tốc và đường đôi ngoài đô thị	Đường thông thường	Đường đô thị
z(mm)	126	87,5	70

Phụ Lục M: Nhóm biển báo nguy hiểm và cảnh báo

Biển số W.235: Đường đôi

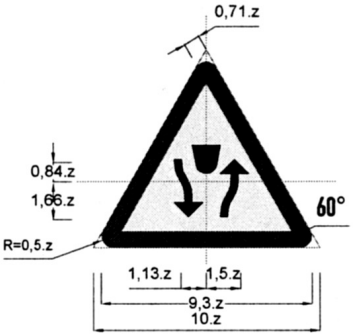

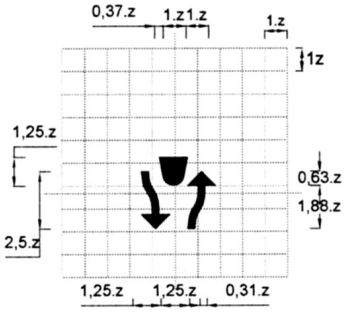

Biển số W.236: Hết đường đôi

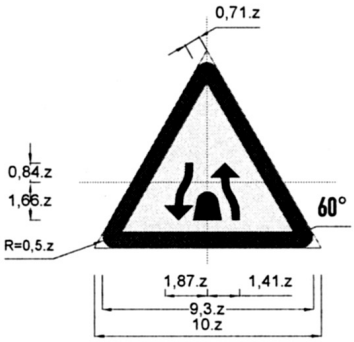

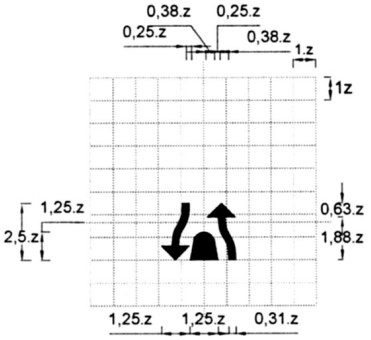

Biển số W.237: Cầu vồng

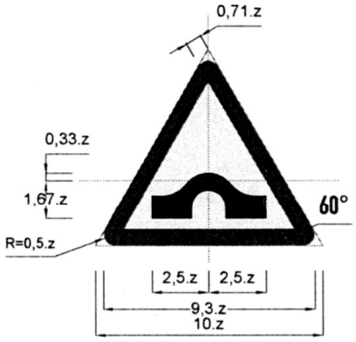

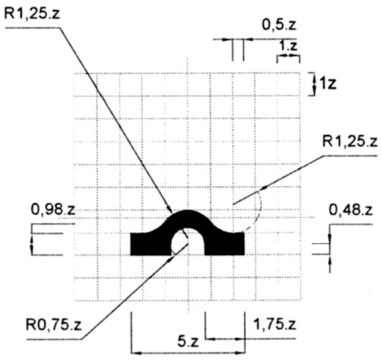

Loại đường	Đường cao tốc và đường đôi ngoài đô thị	Đường thông thường	Đường đô thị
z(mm)	126	87,5	70

Phụ Lục M: Nhóm biển báo nguy hiểm và cảnh báo

Biển số W.238: Đường cao tốc phía trước

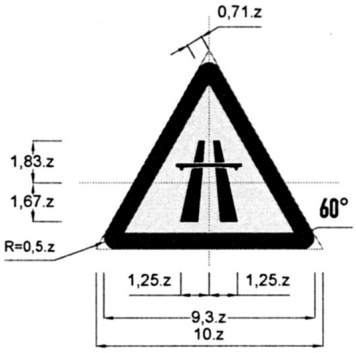

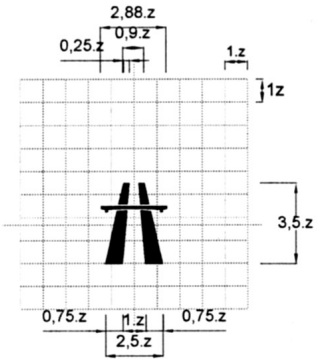

Biển số W.239: Đường cáp điện ở phía trên

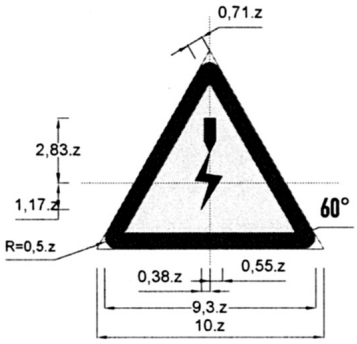

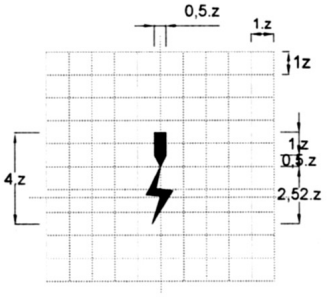

Biển số W.240: Đường hầm

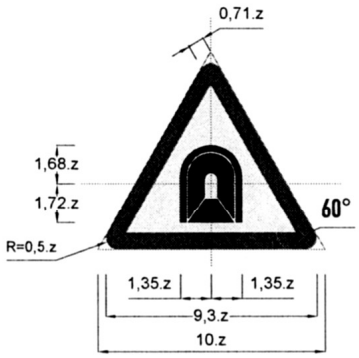

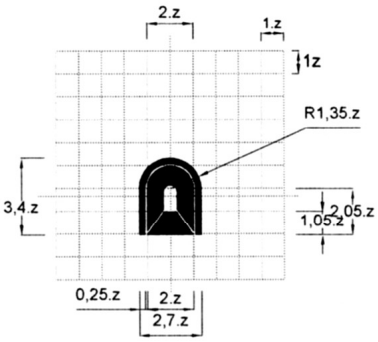

Loại đường	Đường cao tốc và đường đôi ngoài đô thị	Đường thông thường	Đường đô thị
z(mm)	126	87,5	70

Biển số W.241: Ùn tắc giao thông

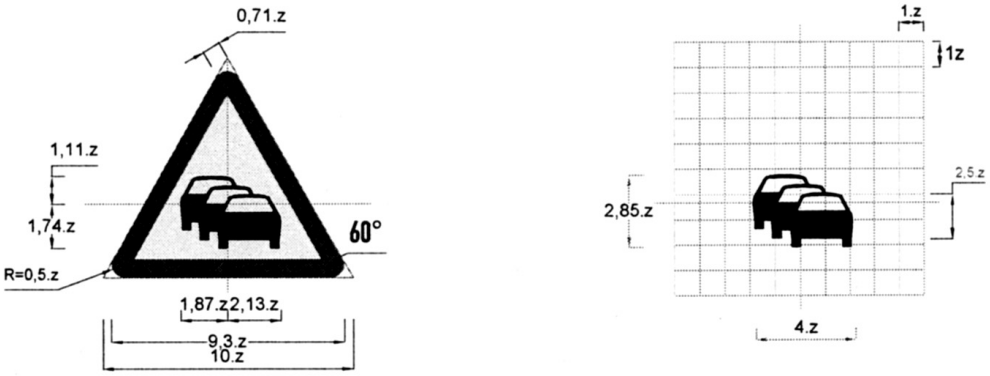

Loại đường	Đường cao tốc và đường đôi ngoài đô thị	Đường thông thường	Đường đô thị
z(mm)	126	87,5	70

Biển số W.242a: Nơi đường sắt giao vuông góc với đường bộ

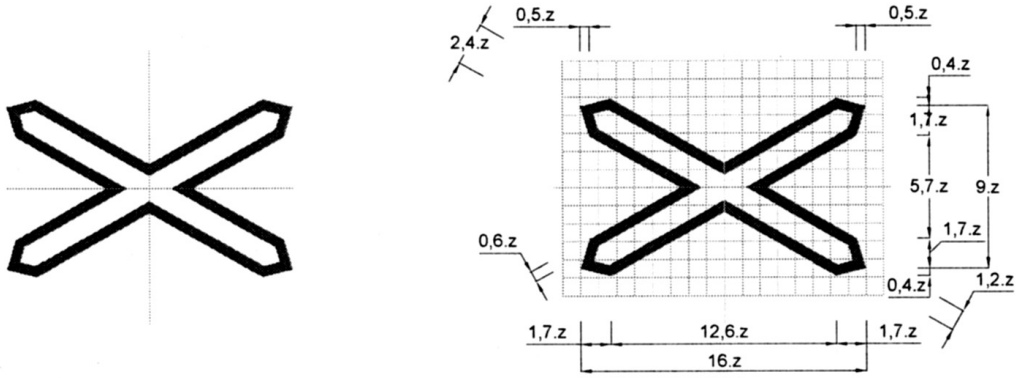

Loại đường	Đường cao tốc và đường đôi ngoài đô thị	Đường thông thường	Đường đô thị
z(mm)	90	62,5	50

Biển số W.242b: Nơi đường sắt giao vuông góc với đường bộ

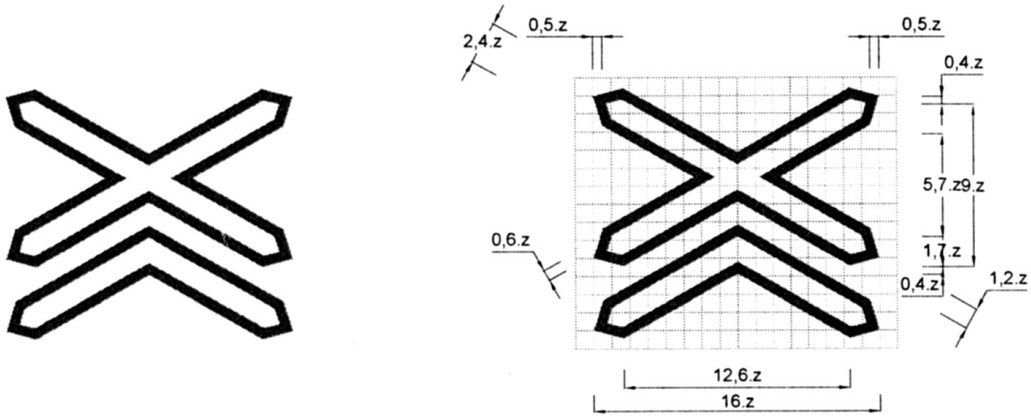

Loại đường	Đường đôi ngoài đô thị	Đường thông thường	Đường đô thị
z(mm)	90	62,5	50

Biển số W.243a: Nơi đường sắt giao không vuông góc với đường bộ

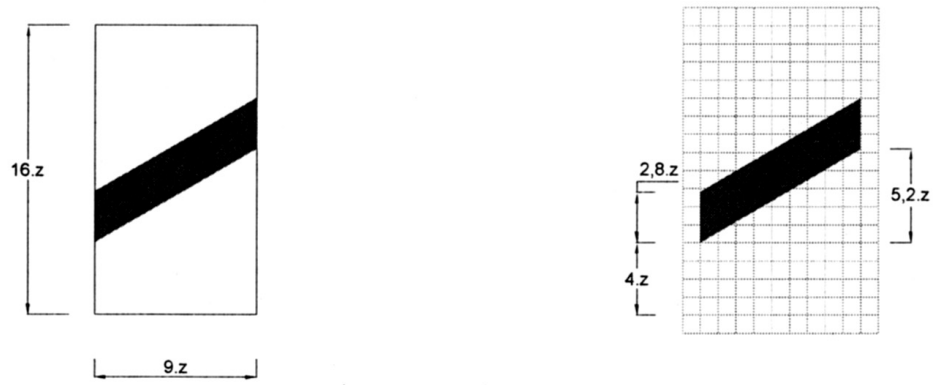

Biển số W.243b: Nơi đường sắt giao không vuông góc với đường bộ

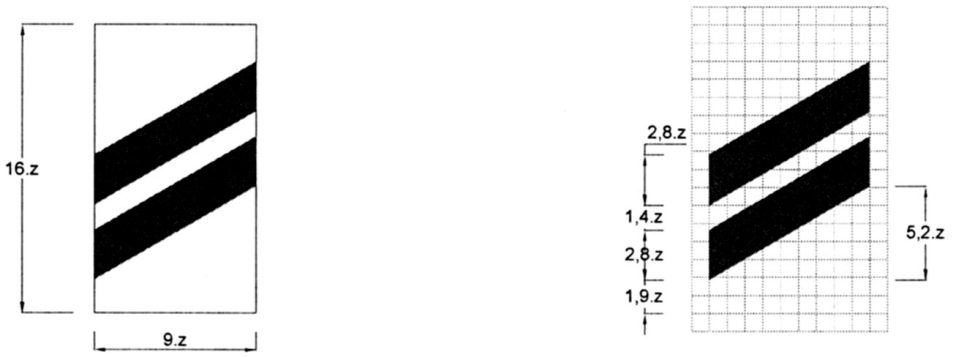

Biển số W.243c: Nơi đường sắt giao không vuông góc với đường bộ

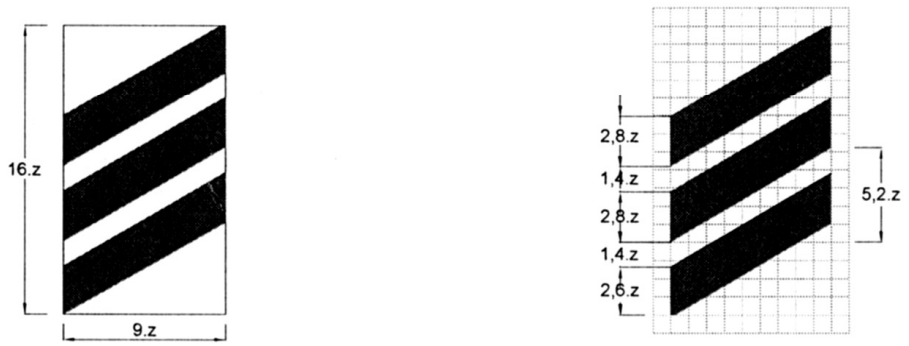

Loại đường	Đường đôi ngoài đô thị	Đường thông thường	Đường đô thị
z(mm)	90	62,5	50

Phụ Lục M: Nhóm biển báo nguy hiểm và cảnh báo

Biển số W.244: Đoạn đường hay xảy ra tai nạn

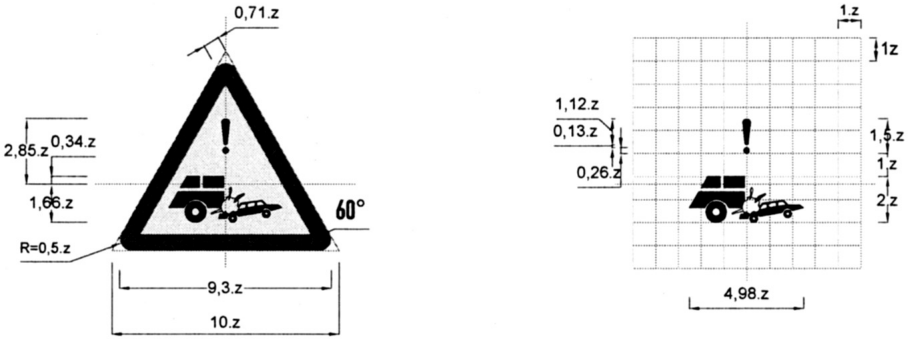

Biển số W.245a: Đi chậm

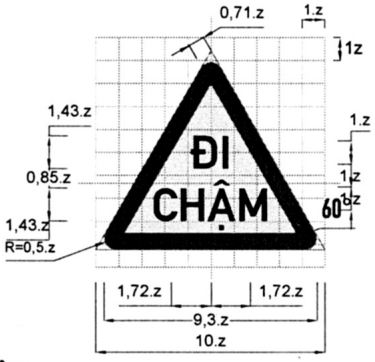

Biển số W.245b: Đi chậm

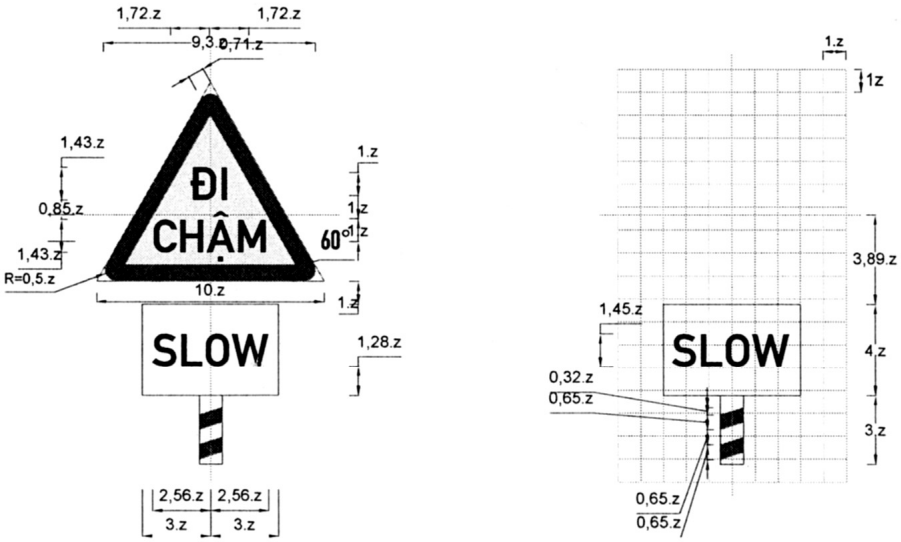

Loại đường	Đường cao tốc và đường đôi ngoài đô thị	Đường thông thường	Đường đô thị
z(mm)	126	87,5	70

Phụ Lục M: Nhóm biển báo nguy hiểm và cảnh báo

Biển số W.246a: Chú ý chướng ngại vật - Vòng tránh ra hai bên

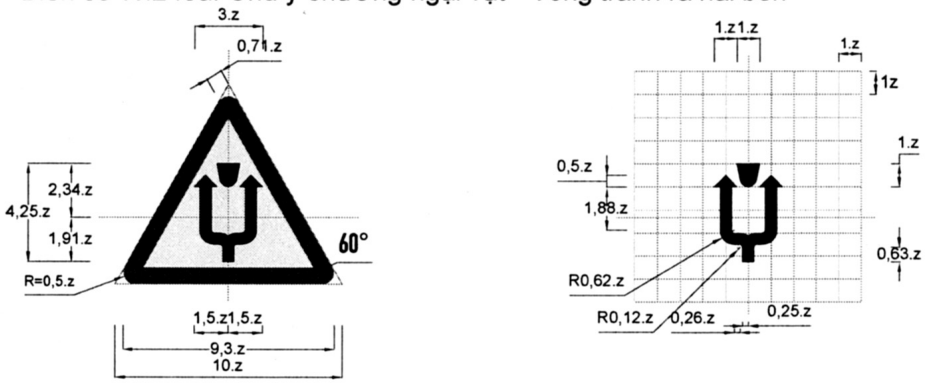

Biển số W.246b: Chú ý chướng ngại vật - Vòng tránh sang bên trái

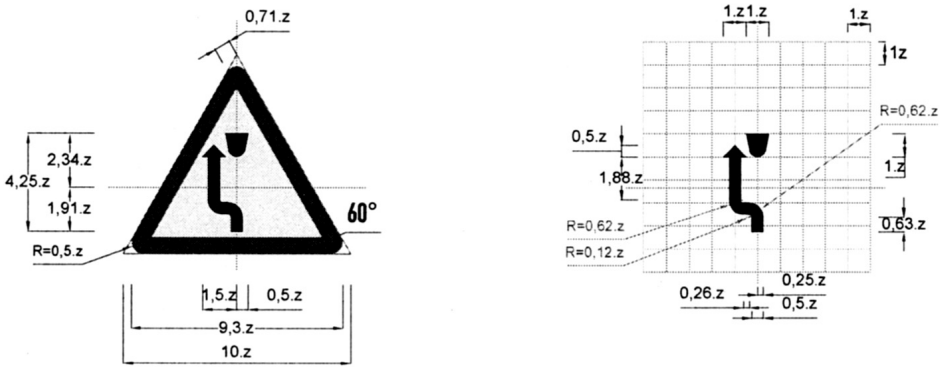

Biển số W.246c: Chú ý chướng ngại vật - Vòng tránh sang bên phải

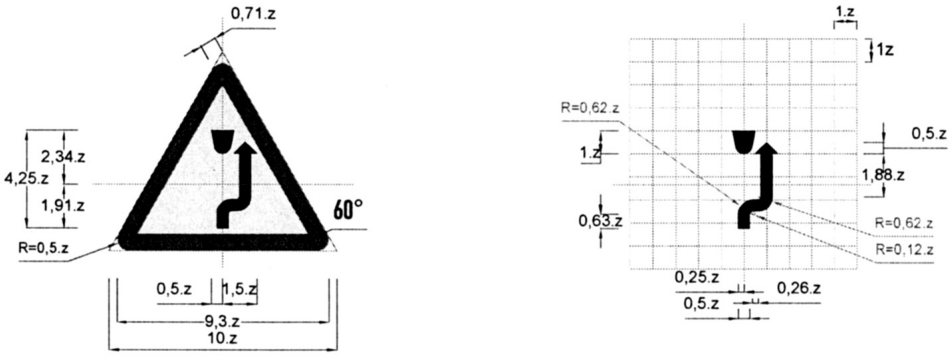

Loại đường	Đường cao tốc và đường đôi ngoài đô thị	Đường thông thường	Đường đô thị
z(mm)	126	87,5	70

Phụ Lục M: Nhóm biển báo nguy hiểm và cảnh báo

Biển số W.247: Chú ý xe đỗ

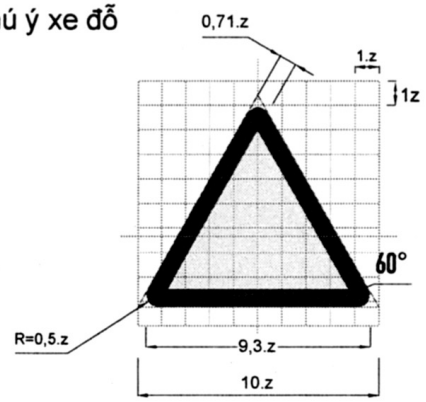

Loại đường	Đường cao tốc và đường đôi ngoài đô thị	Đường thông thường	Đường đô thị
z(mm)	126	87,5	70

Phụ lục M: Nhóm biển hiệu lệnh

M.3 Nhóm biển hiệu lệnh

Biển số R.122: Dừng lại

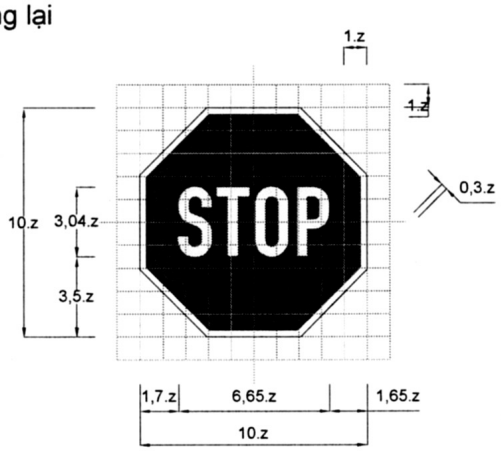

Biển số R.301a: Các xe chỉ được đi thẳng

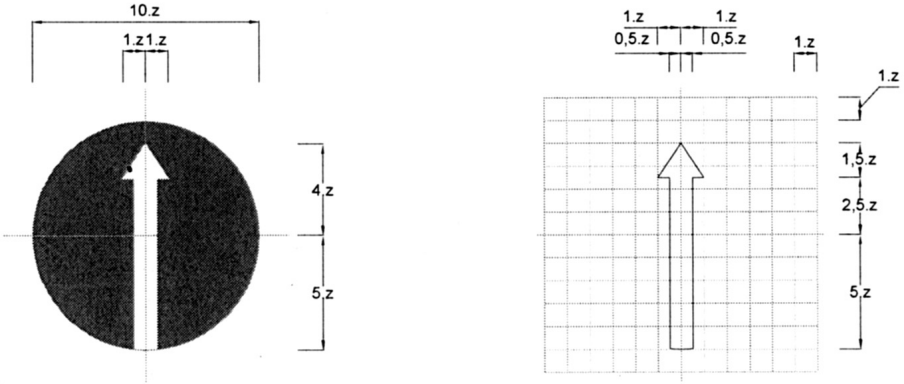

Biển số R.301b: các xe chỉ được rẽ phải

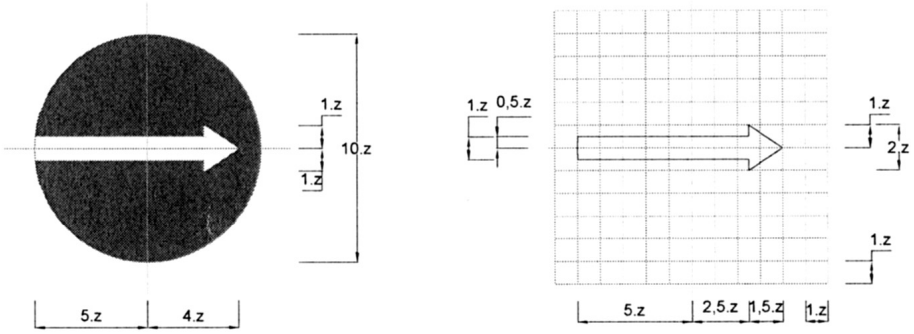

Loại đường	Đường cao tốc và đường đôi ngoài đô thị	Đường thông thường	Đường đô thị
z(mm)	126	87,5	70

Phụ lục M: Nhóm biển hiệu lệnh

Biển số R.301c: Các xe chỉ được rẽ trái

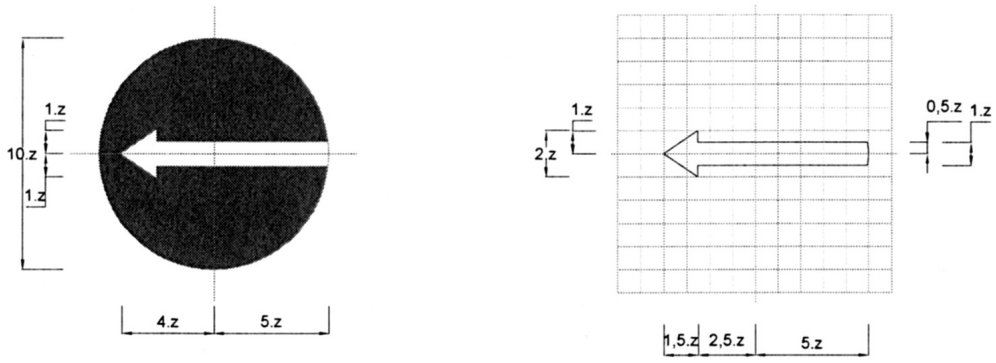

Biển số R.301d: các xe chỉ được rẽ phải

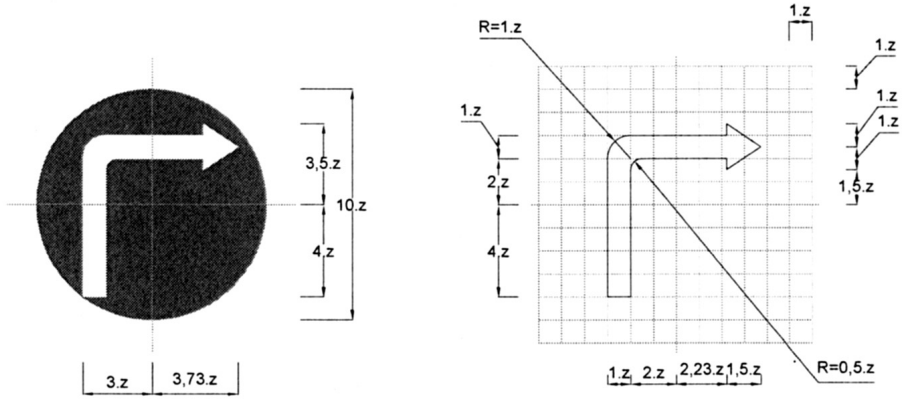

Biển số R.301e: Các xe chỉ được rẽ trái

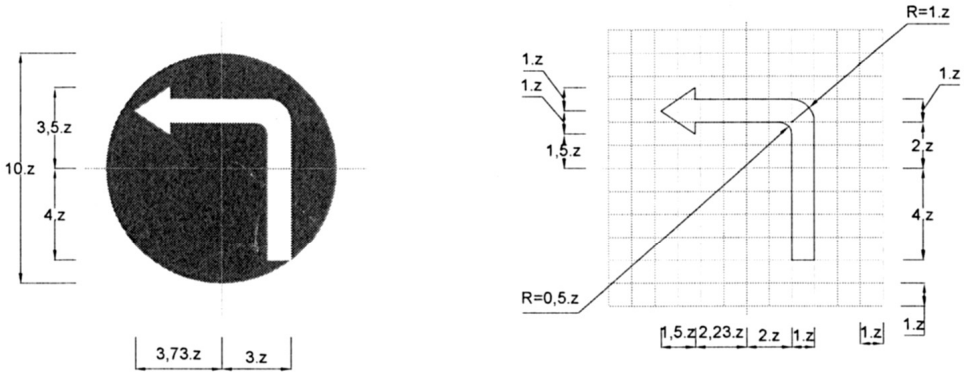

Loại đường	Đường cao tốc và đường đôi ngoài đô thị	Đường thông thường	Đường đô thị
z(mm)	126	87,5	70

Phụ lục M: Nhóm biển hiệu lệnh

Biển số R.301f: Các xe chỉ được đi thẳng và rẽ phải

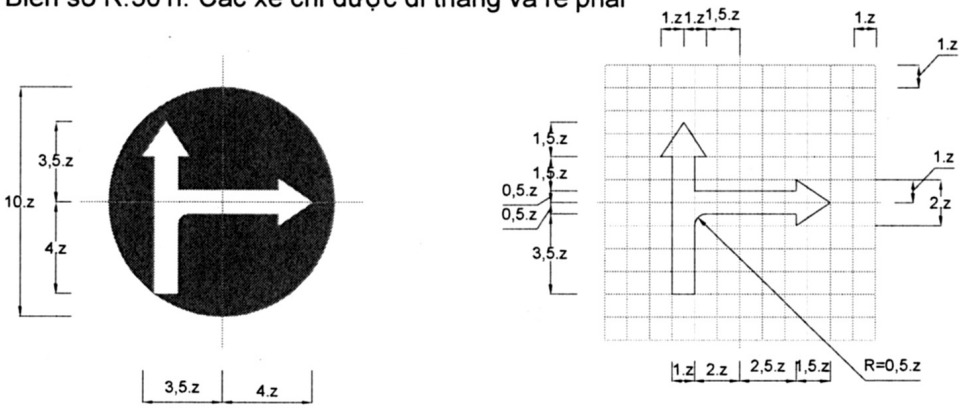

Biển số R.301h: Các xe chỉ được đi thẳng và rẽ trái

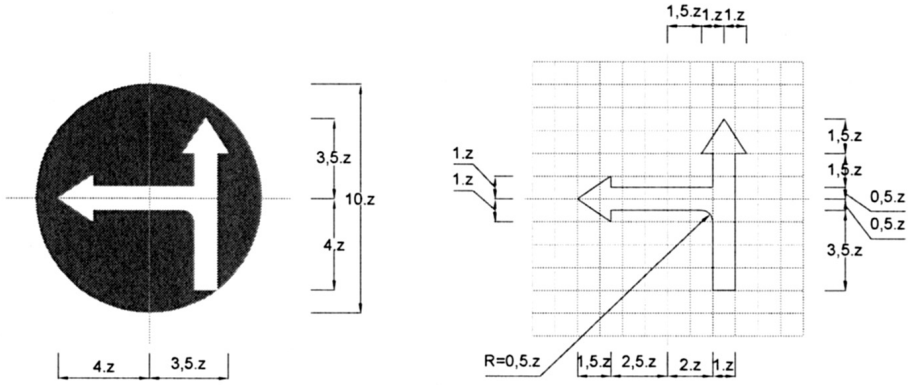

Biển số R.301i: Các xe chỉ được rẽ trái và rẽ phải

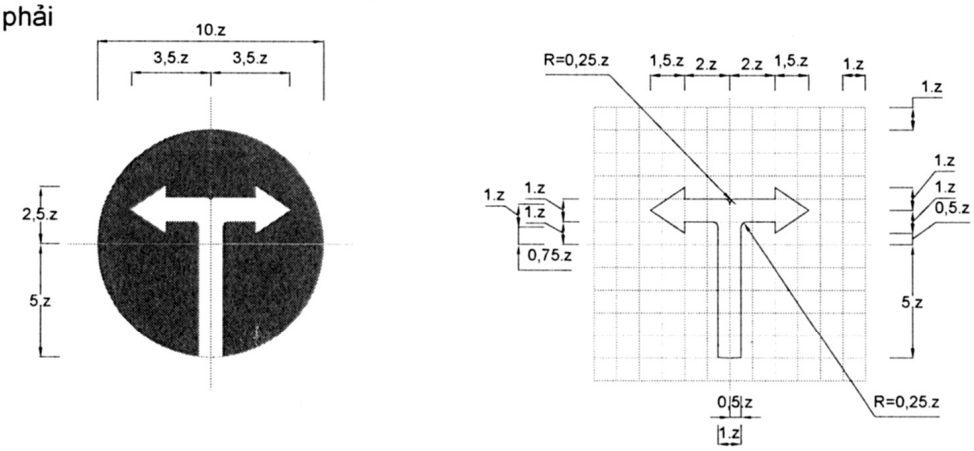

Loại đường	Đường cao tốc và đường đôi ngoài đô thị	Đường thông thường	Đường đô thị
z(mm)	126	87,5	70

Phụ lục M: Nhóm biển hiệu lệnh

Biển số R.302a: Hướng phải đi vòng chướng ngại vật

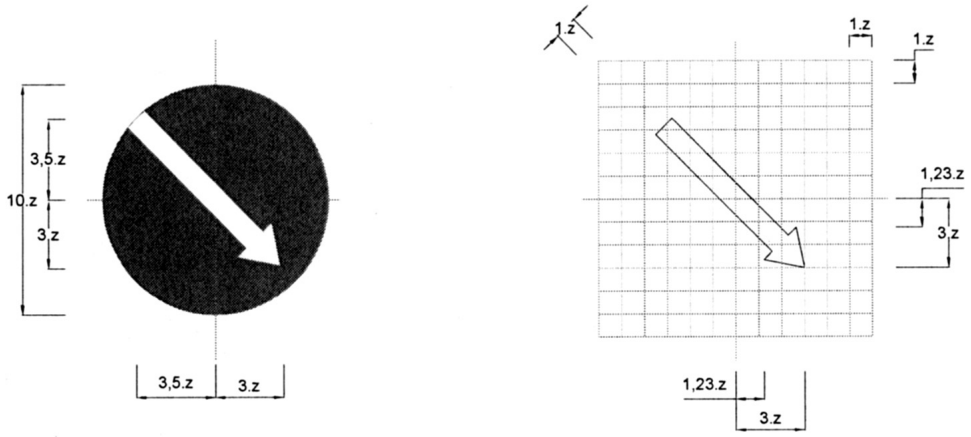

Biển số R.302b: Hướng phải đi vòng chướng ngại vật

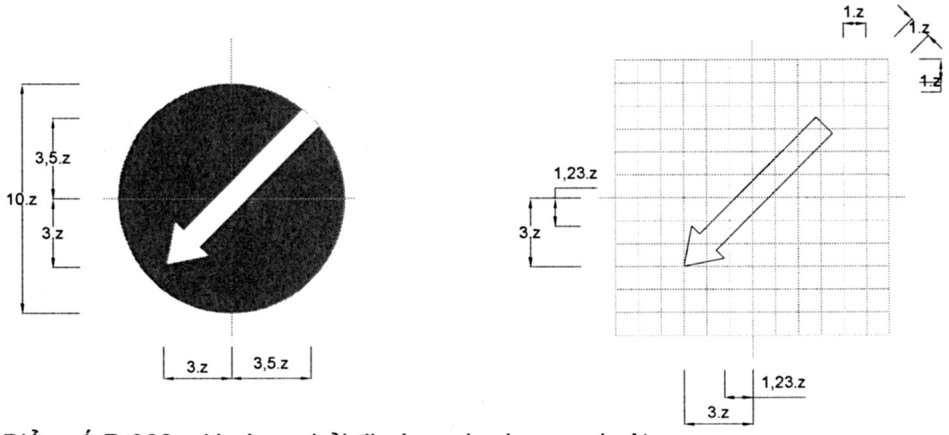

Biển số R.302c: Hướng phải đi vòng chướng ngại vật

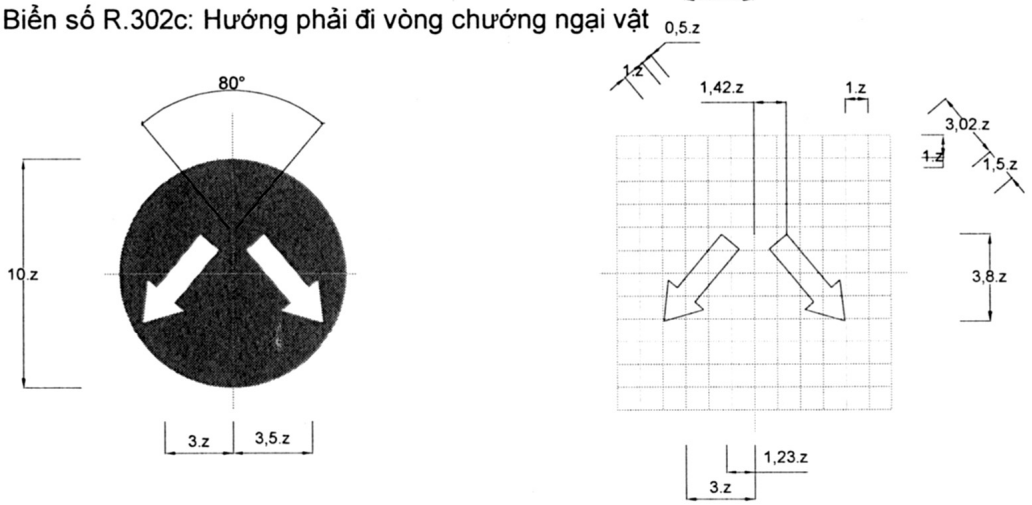

Loại đường	Đường cao tốc và đường đôi ngoài đô thị	Đường thông thường	Đường đô thị
z(mm)	126	87,5	70

Phụ lục M: Nhóm biển hiệu lệnh

Biển số R.303: Nơi giao nhau chạy theo vòng xuyến

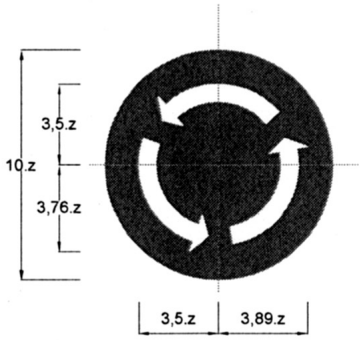

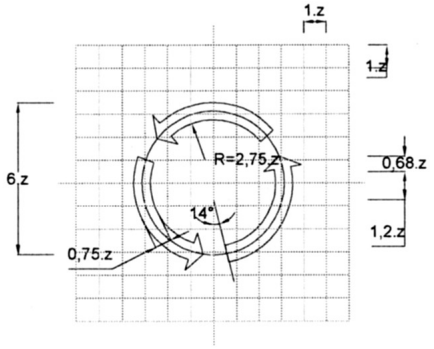

Biển số R.304: Đường dành cho xe thô sơ

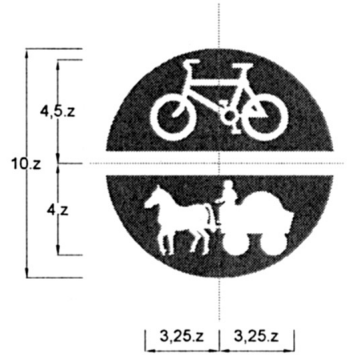

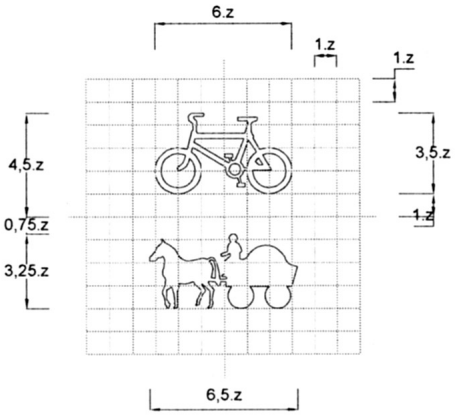

Loại đường	Đường cao tốc và đường đôi ngoài đô thị	Đường thông thường	Đường đô thị
z(mm)	126	87,5	70

Phụ lục M: Nhóm biển hiệu lệnh

Biển số R.305: Đường dành cho người đi bộ

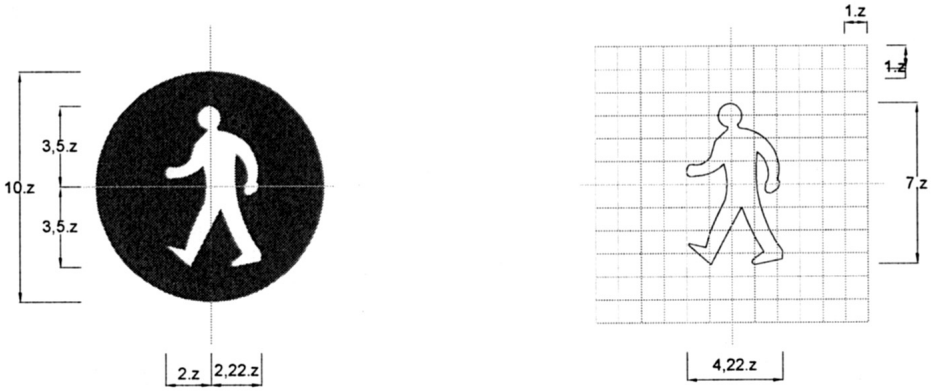

Biển số R.306: Tốc độ tối thiểu cho phép

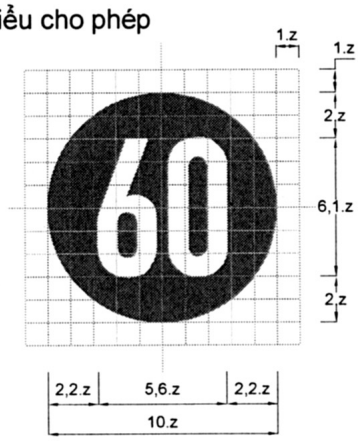

Biển số R.307: Hết hạn chế tốc độ tối thiểu

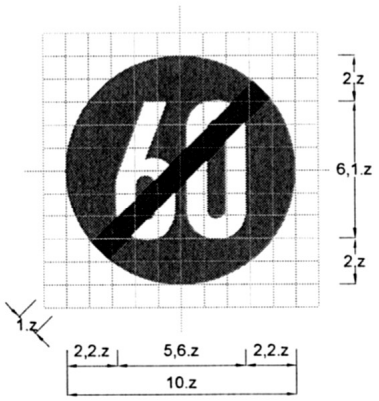

Loại đường	Đường cao tốc và đường đôi ngoài đô thị	Đường thông thường	Đường đô thị
z(mm)	126	87,5	70

Phụ lục M: Nhóm biển hiệu lệnh

Biển số R.308a: Tuyến đường cầu vượt cắt ngang

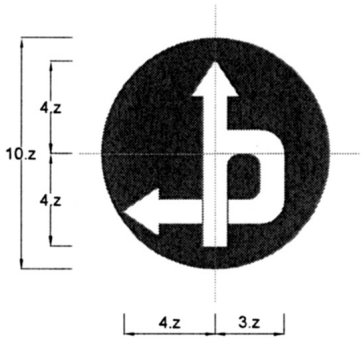

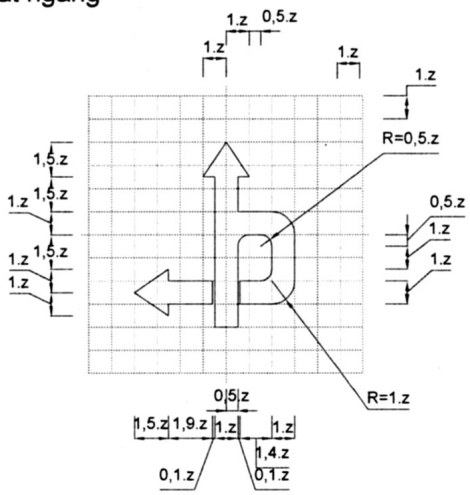

Biển số R.308b: Tuyến đường cầu vượt cắt ngang

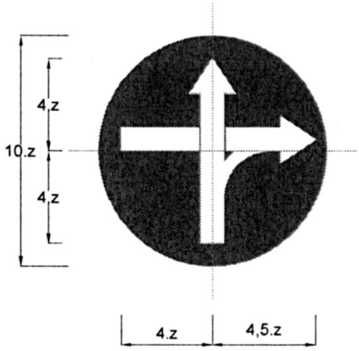

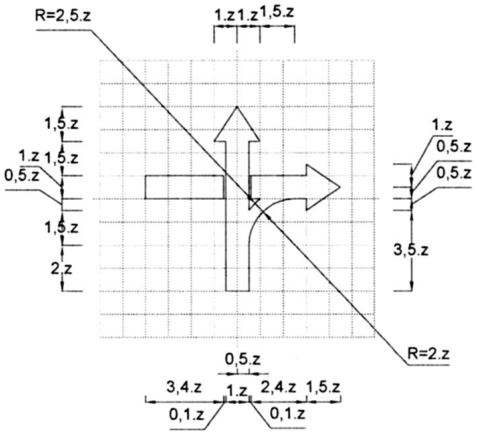

Biển số R.309: Ấn còi

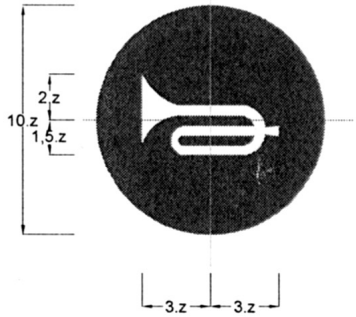

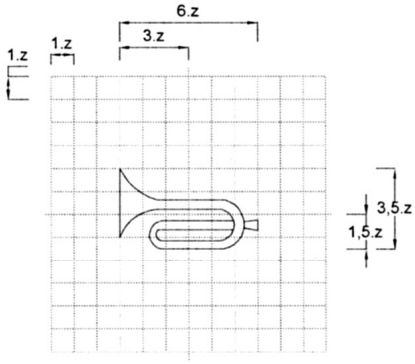

Loại đường	Đường cao tốc và đường đôi ngoài đô thị	Đường thông thường	Đường đô thị
z(mm)	126	87,5	70

Phụ lục M: Nhóm biển hiệu lệnh

Biển số R.310a: Hướng đi phải theo cho các xe chở hàng nguy hiểm

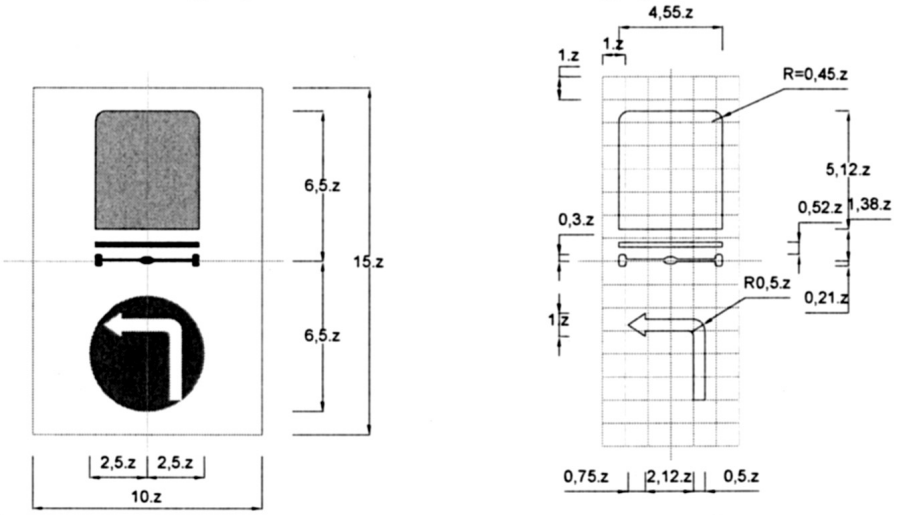

Biển số R.310b: Hướng đi phải theo cho các xe chở hàng nguy hiểm

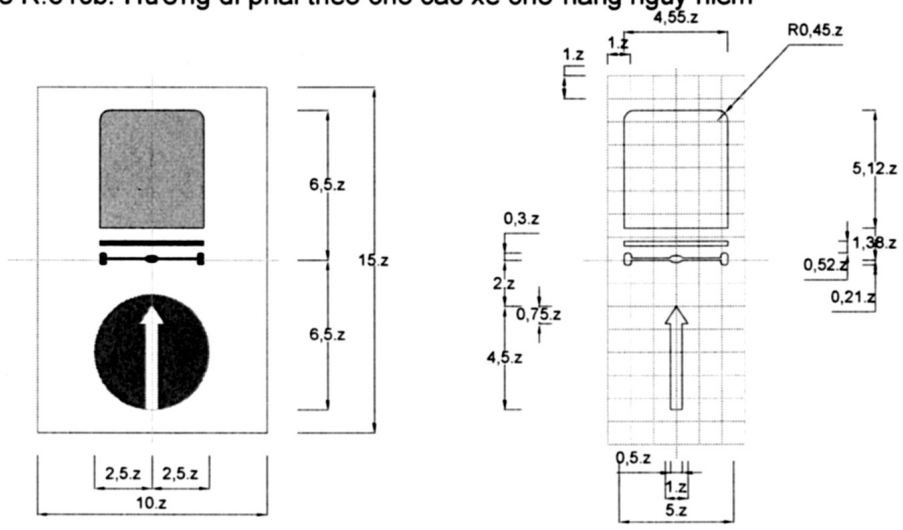

Biển số R.310c: Hướng đi phải theo cho các xe chở hàng nguy hiểm

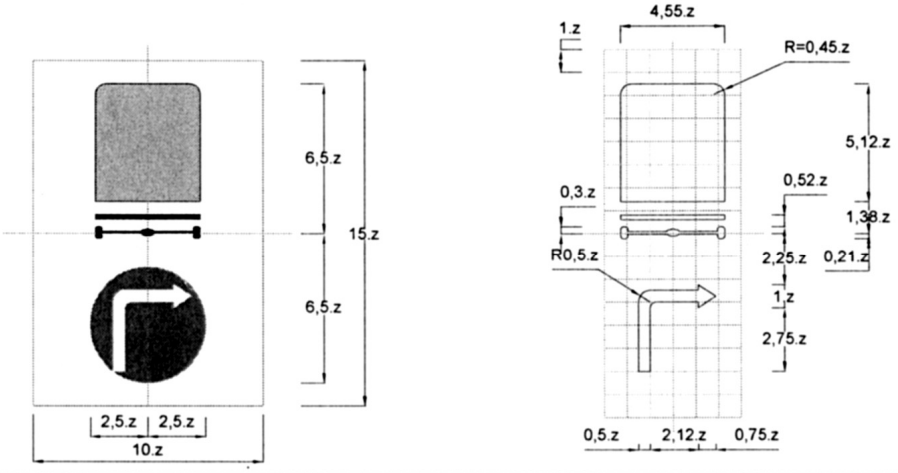

Loại đường	Đường cao tốc và đường đôi ngoài đô thị	Đường thông thường	Đường đô thị
z(mm)	126	87,5	70

Phụ lục M: Nhóm biển hiệu lệnh

Biển số R.403a: Đường dành cho ôtô

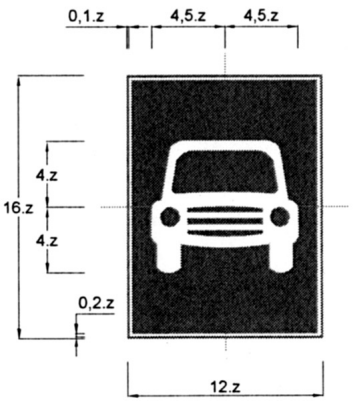

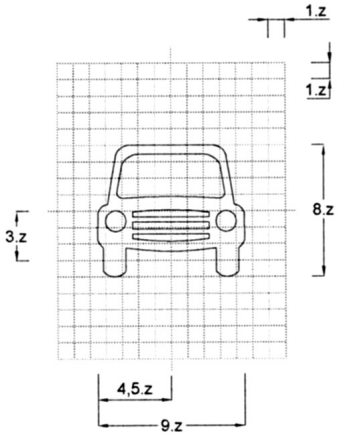

Biển số R.403b: Đường dành cho ôtô, xe máy

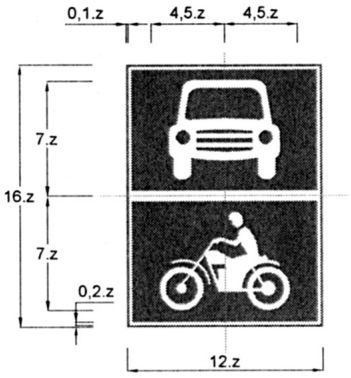

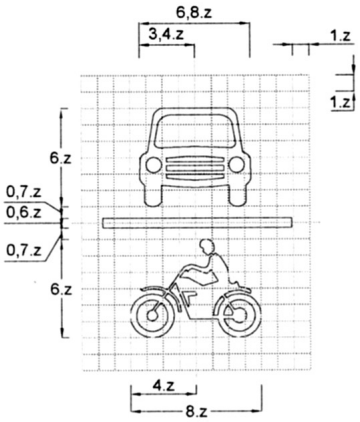

Loại đường	Đường cao tốc và đường đôi ngoài đô thị	Đường thông thường	Đường đô thị
z(mm)	90	62,5	50

Phụ lục M: Nhóm biển hiệu lệnh

Biển số R.403c: Đường dành cho xe buýt

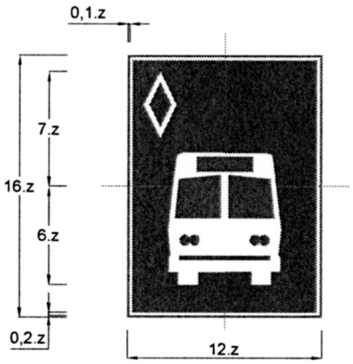

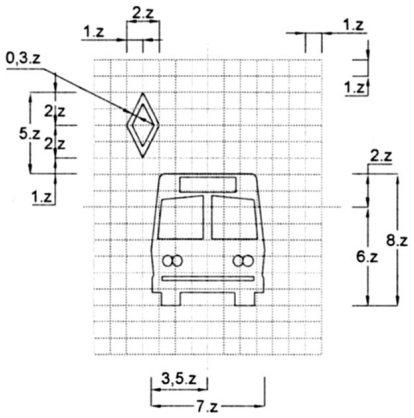

Biển số R.403d: Đường dành cho ôtô con

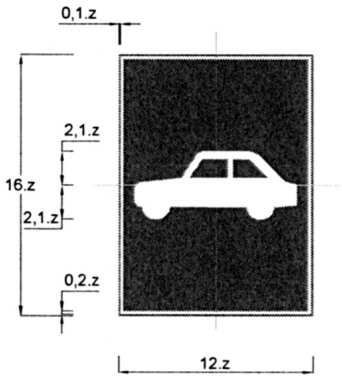

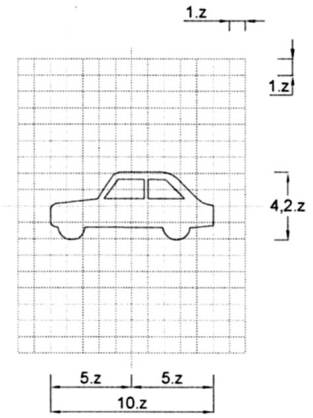

Biển số R.403e: Đường dành cho xe máy

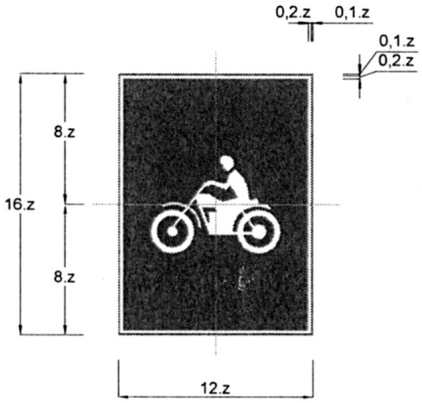

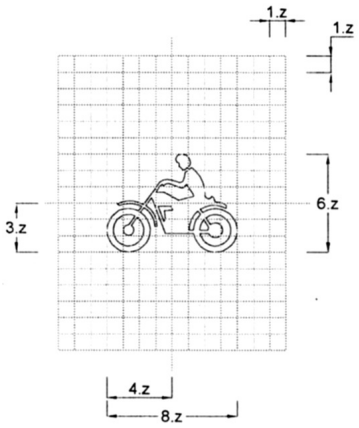

Loại đường	Đường cao tốc và đường đôi ngoài đô thị	Đường thông thường	Đường đô thị
z(mm)	90	62,5	50

Phụ lục M: Nhóm biển hiệu lệnh

Biển số R.403f: Đường dành cho xe máy và xe đạp

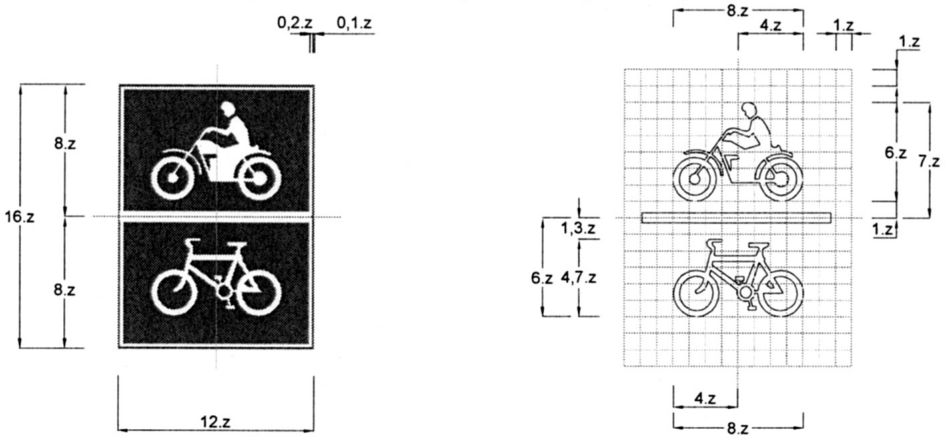

Biển số R.404a: Hết đoạn đường dành cho xe ôtô

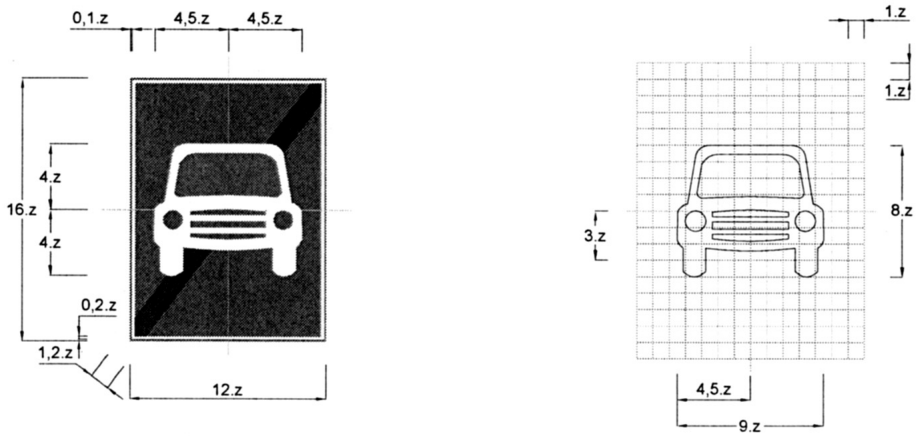

Biển số R.404b: Hết đoạn đường dành cho xe ôtô, xe máy

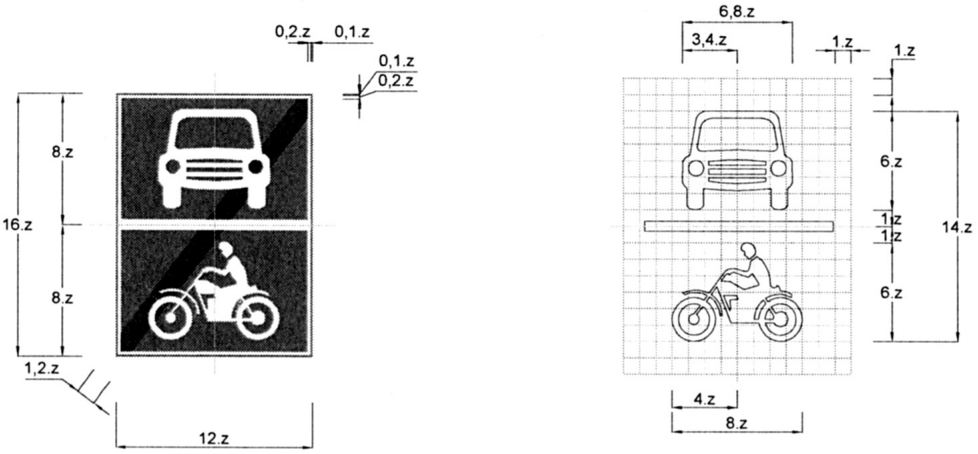

Loại đường	Đường cao tốc và đường đôi ngoài đô thị	Đường thông thường	Đường đô thị
z(mm)	90	62,5	50

Phụ lục M: Nhóm biển hiệu lệnh

Biển số R.404c: Hết đoạn đường dành cho xe buýt

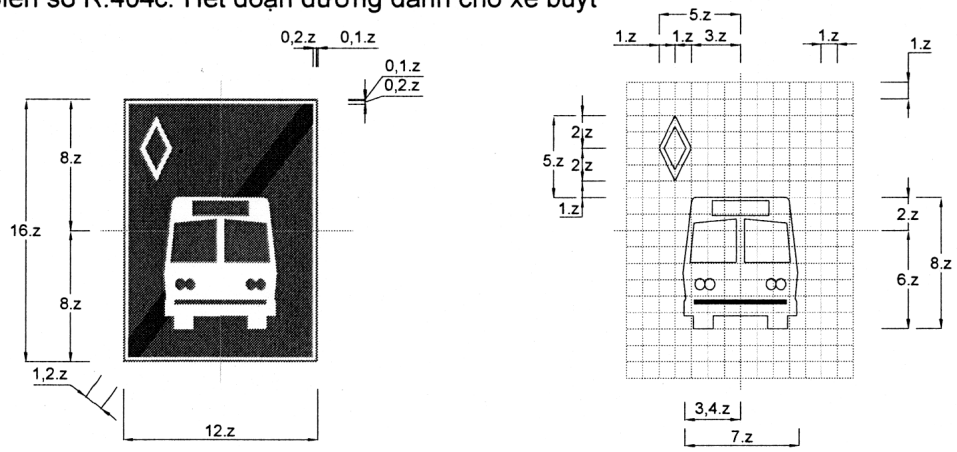

Biển số R.404d: Hết đoạn đường dành cho xe ôtô con

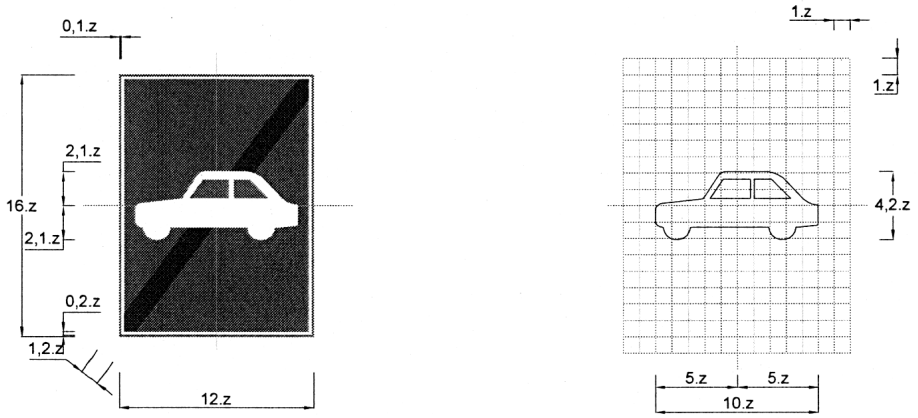

Biển số R.404e: Hết đoạn đường dành cho xe ôtô, xe máy

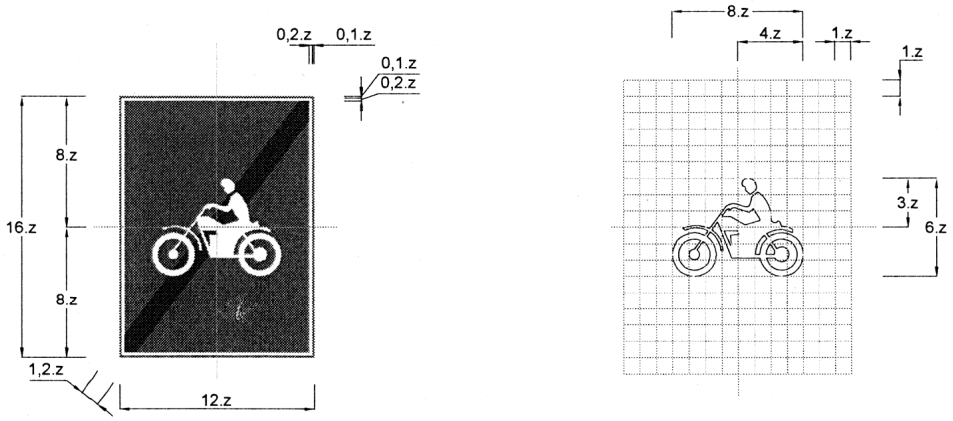

Loại đường	Đường cao tốc và đường đôi ngoài đô thị	Đường thông thường	Đường đô thị
z(mm)	90	62,5	50

Phụ lục M: Nhóm biển hiệu lệnh

Biển số R.411: Hướng đi trên mỗi làn đường theo vạch kẻ đường

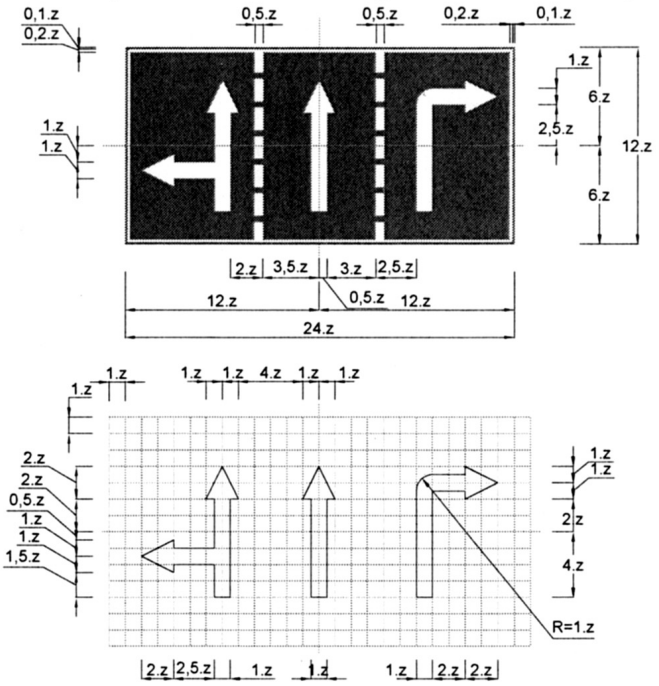

Biển số R.412a: Làn đường dành cho xe ôtô khách

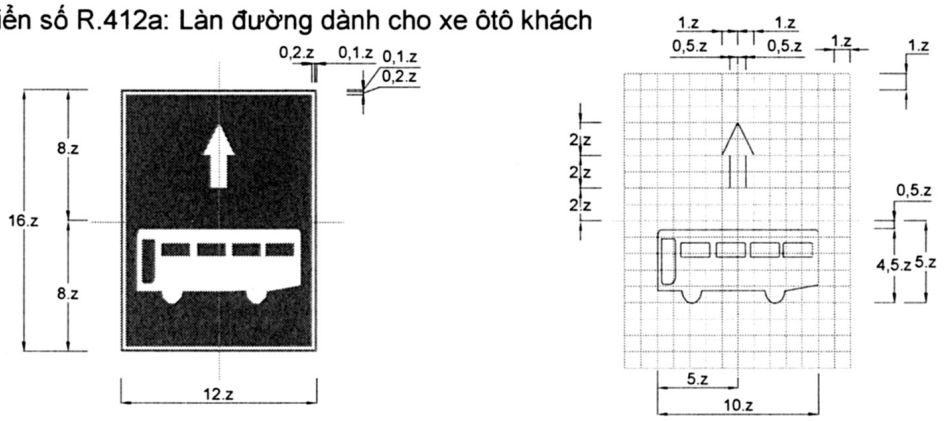

Biển số R.412b: Làn đường dành cho xe ôtô con

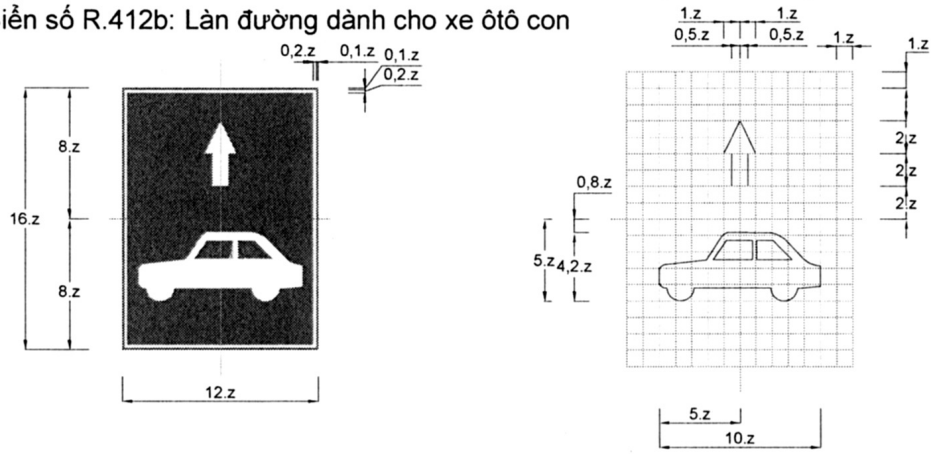

Loại đường	Đường cao tốc và đường đôi ngoài đô thị	Đường thông thường	Đường đô thị
z(mm)	90	62,5	50

Phụ lục M: Nhóm biển hiệu lệnh

Biển số R.412c: Làn đường dành cho xe ôtô tải

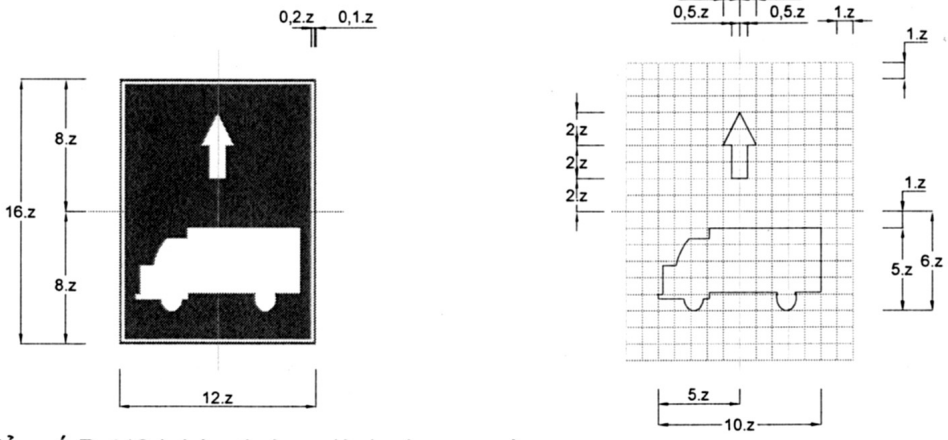

Biển số R.412d: Làn đường dành cho xe máy

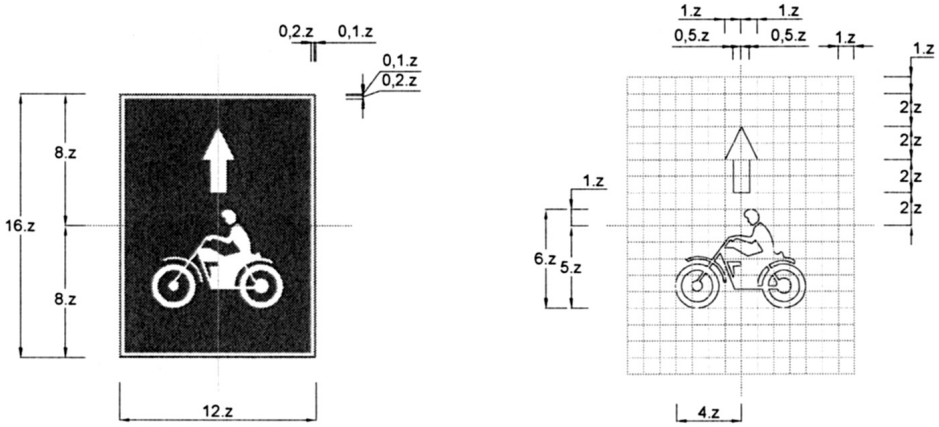

Biển số R.412e: Làn đường dành cho xe buýt

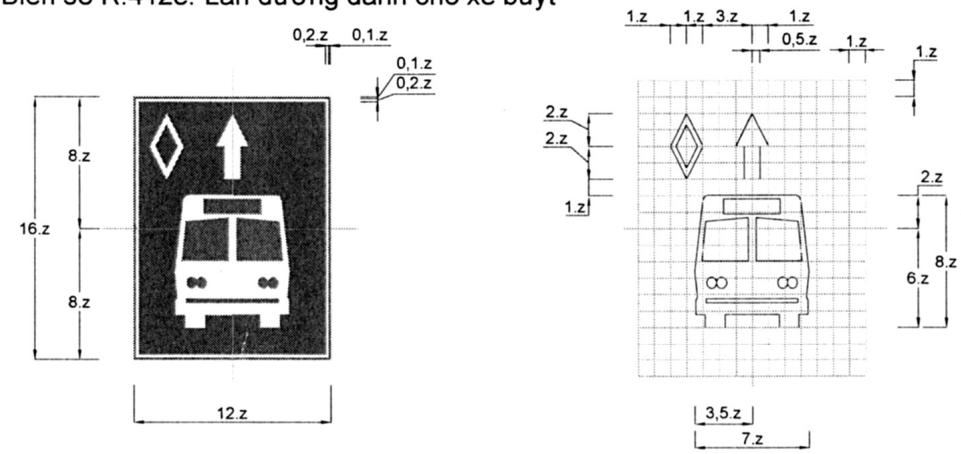

Loại đường	Đường cao tốc và đường đôi ngoài đô thị	Đường thông thường	Đường đô thị
z(mm)	90	62,5	50

Phụ lục M: Nhóm biển hiệu lệnh

Biển số R.412f: Làn đường dành cho ôtô

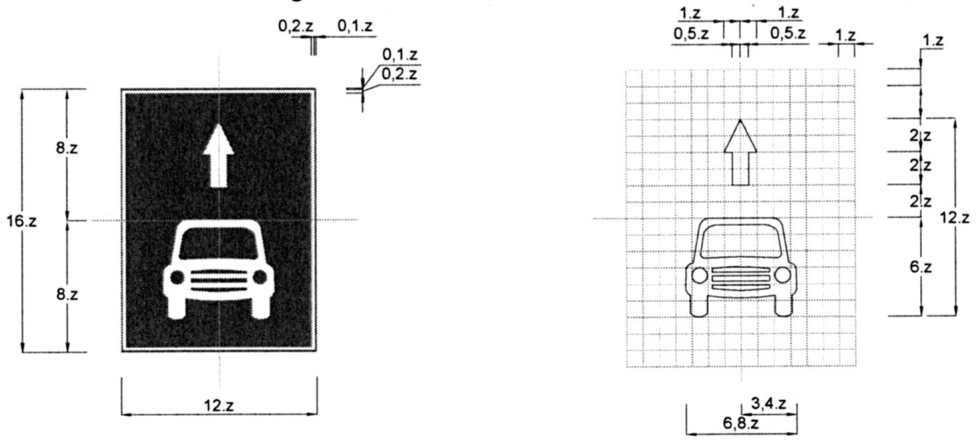

Biển số R.412g: Làn đường dành cho xe máy và xe đạp

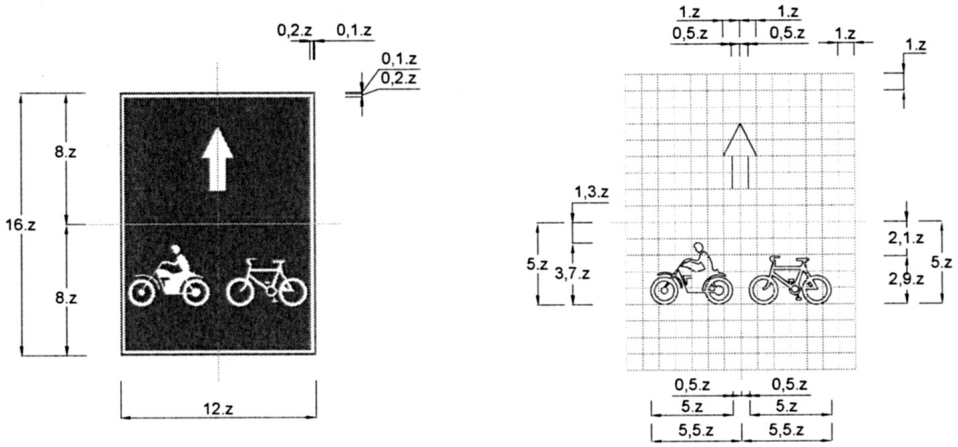

Biển số R.412h: Làn đường dành cho xe đạp

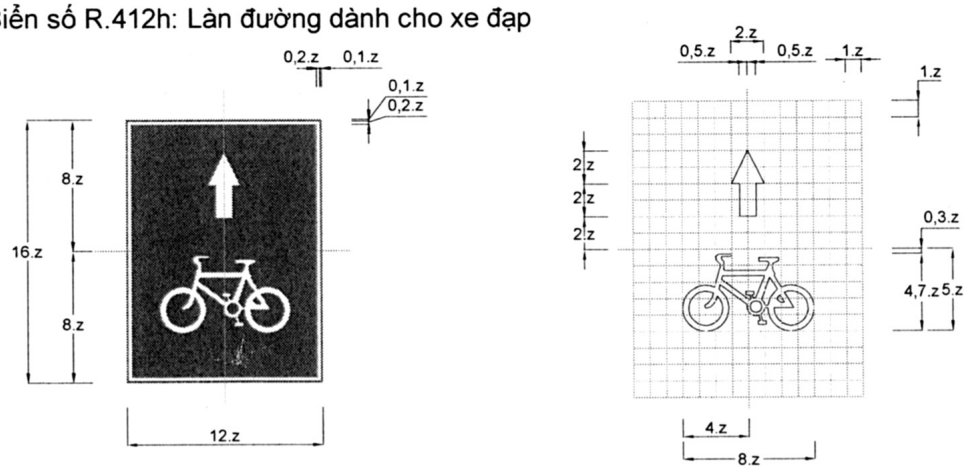

Loại đường	Đường cao tốc và đường đôi ngoài đô thị	Đường thông thường	Đường đô thị
z(mm)	90	62,5	50

Phụ lục M: Nhóm biển hiệu lệnh

Biển số R.412i: Hết làn đường dành cho xe ôtô khách

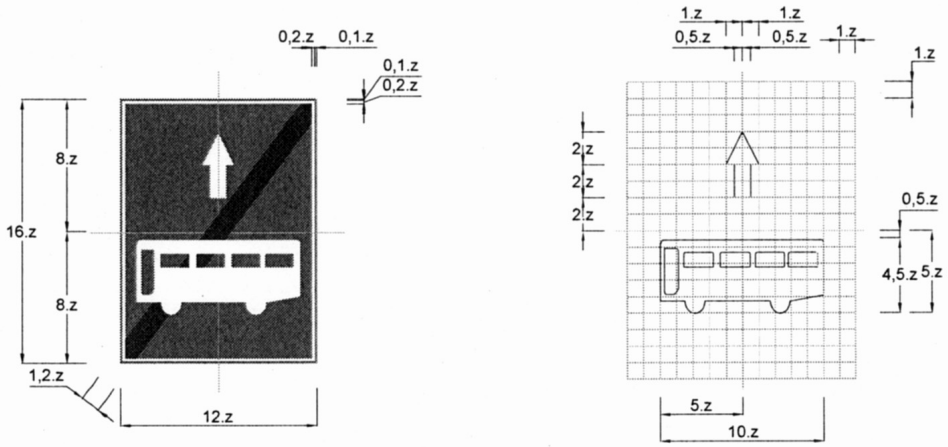

Biển số R.412j: Hết làn đường dành cho ôtô con

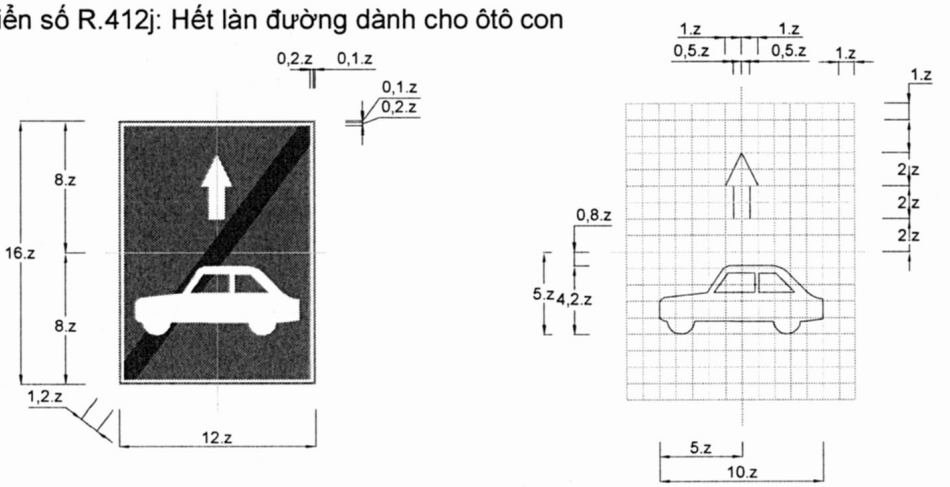

Biển số R.412k: Hết làn đường dành cho xe ôtô tải

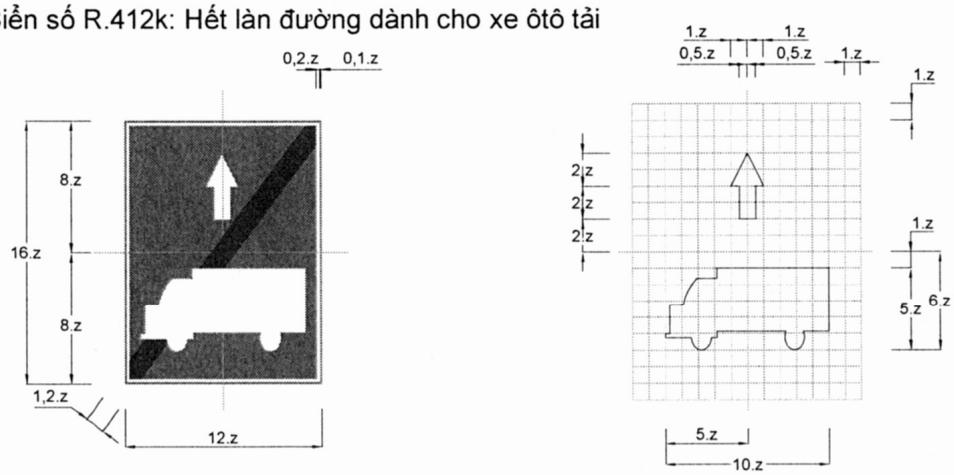

Loại đường	Đường cao tốc và đường đôi ngoài đô thị	Đường thông thường	Đường đô thị
z(mm)	90	62,5	50

Phụ lục M: Nhóm biển hiệu lệnh

Biển số R.412l: Hết làn đường dành cho xe máy

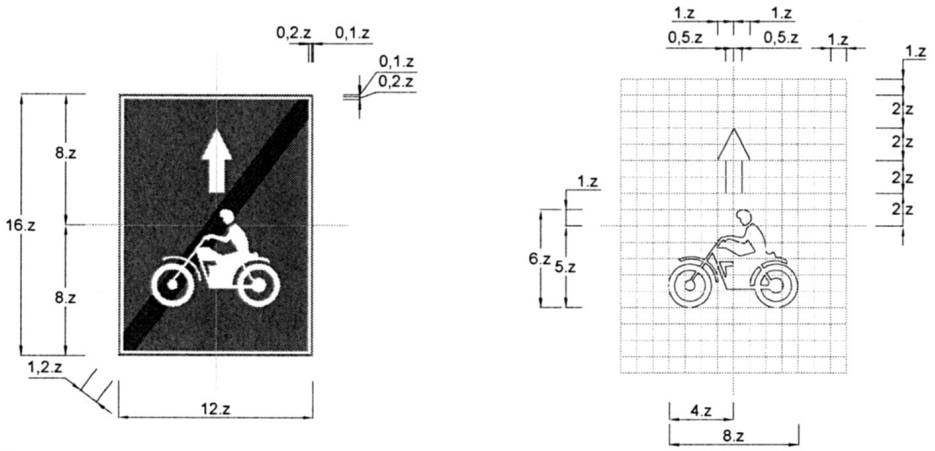

Biển số R.412m: Hết làn đường dành cho xe buýt

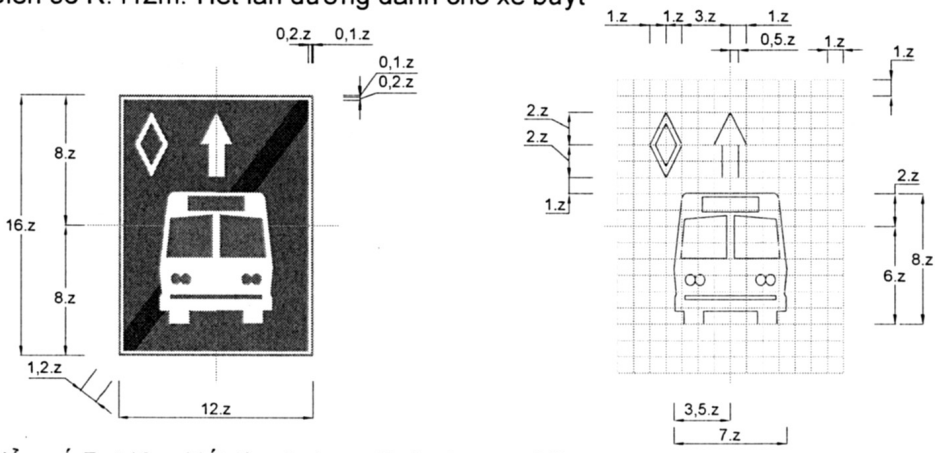

Biển số R.412n: Hết làn đường dành cho xe ôtô

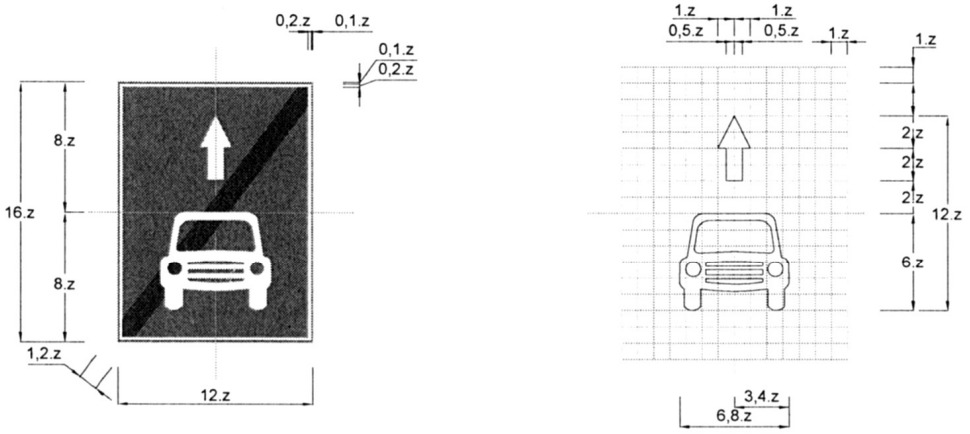

Loại đường	Đường cao tốc và đường đôi ngoài đô thị	Đường thông thường	Đường đô thị
z(mm)	90	62,5	50

Phụ lục M: Nhóm biển hiệu lệnh

Biển số R.412o: Hết làn đường dành cho xe máy và xe đạp

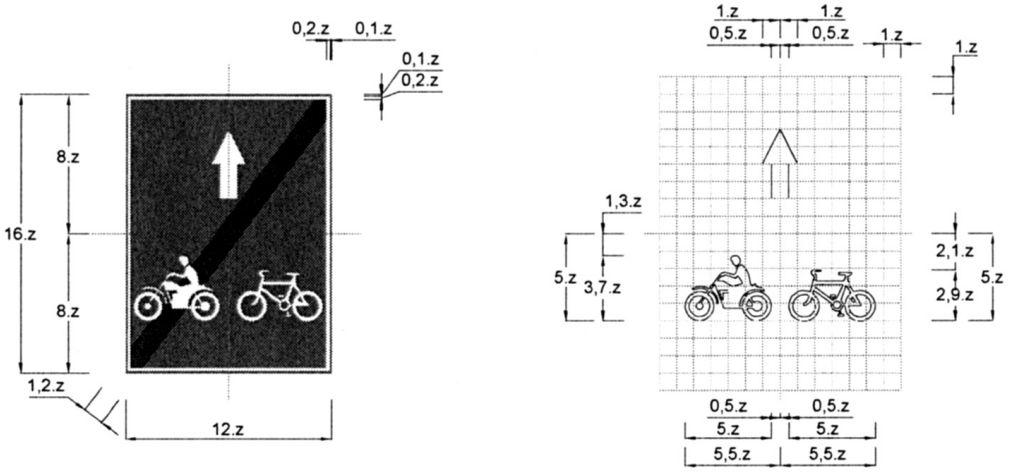

Biển số R.412p: Hết làn đường dành cho xe đạp

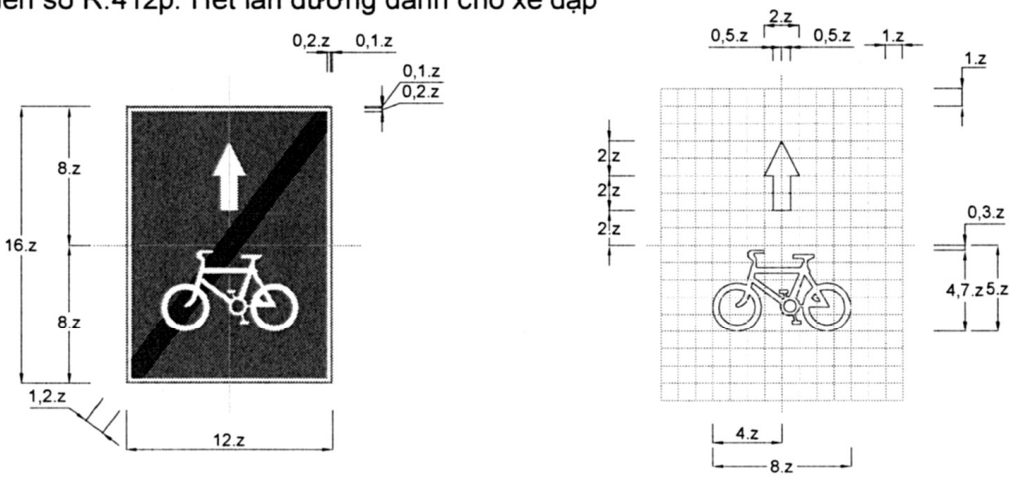

Loại đường	Đường đôi ngoài đô thị	Đường thông thường	Đường đô thị
z(mm)	90	62,5	50

Phụ lục M: Nhóm biển hiệu lệnh

Biển số R.415: Biển gộp làn đường theo phương tiện

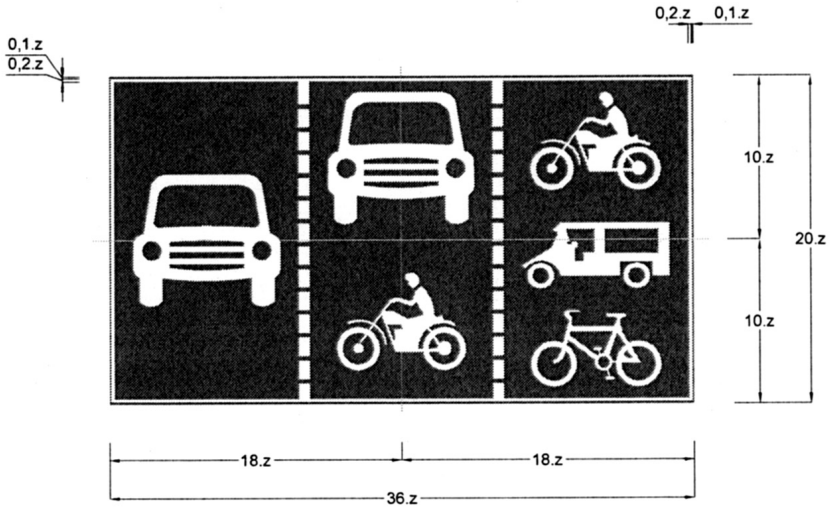

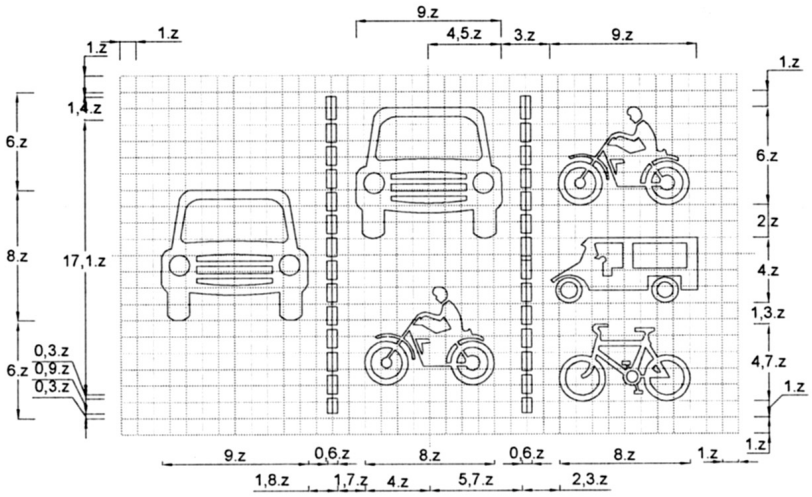

Loại đường	Đường đôi ngoài đô thị	Đường thông thường	Đường đô thị
z(mm)	90	62,5	50

Phụ lục M: Nhóm biển hiệu lệnh

Biển số R.404f: Hết đoạn đường dành cho xe ôtô

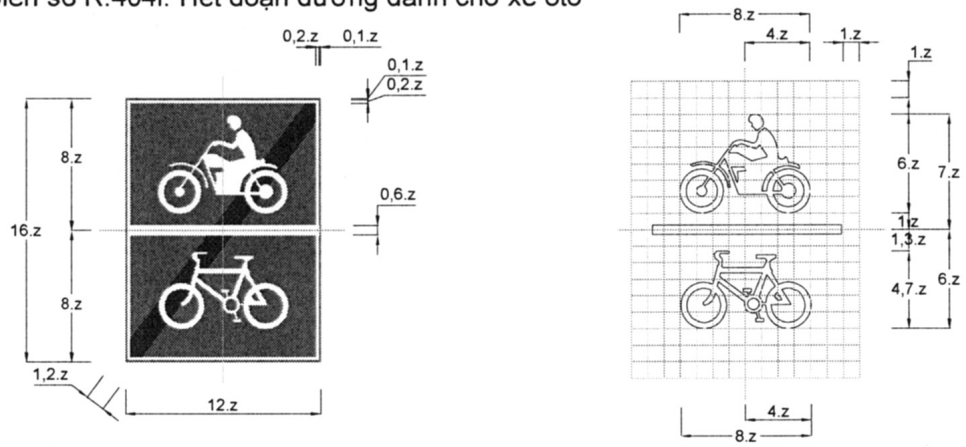

Biển số R.420: Bắt đầu khu đông dân cư

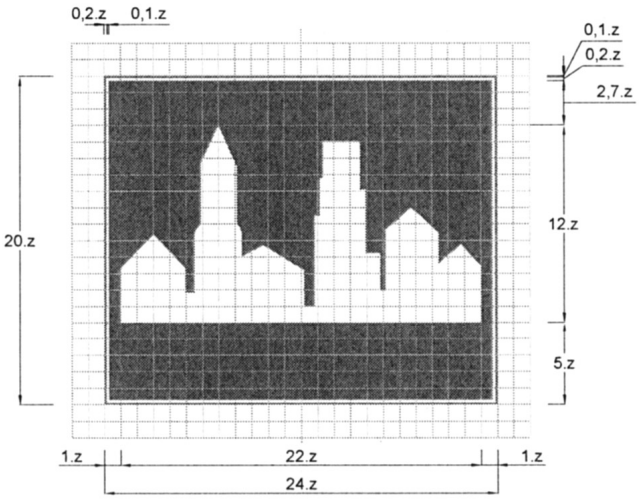

Loại đường	Đường đôi ngoài đô thị	Đường thông thường	Đường đô thị
z(mm)	90	62,5	50

Phụ lục M: Nhóm biển hiệu lệnh

Biển số R.421: Hết khu đông dân cư

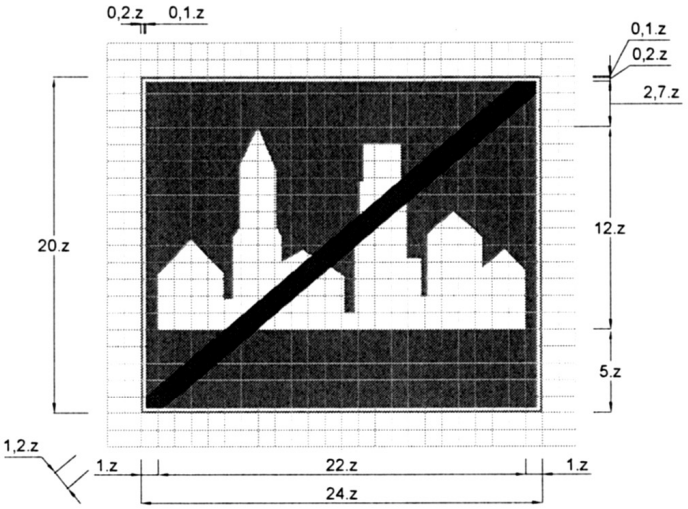

Loại đường	Đường đôi ngoài đô thị	Đường thông thường	Đường đô thị
z(mm)	90	62,5	50

Phụ lục M: Nhóm biển hiệu lệnh

Biển số R.E,9a: Cấm đỗ xe theo giờ trong khu vực

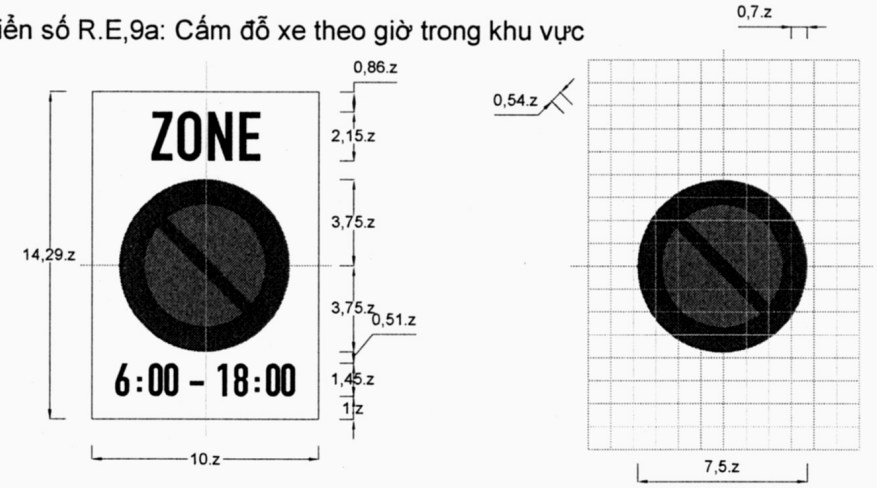

Biển số R.E,9b: Cấm đỗ xe trong khu vực

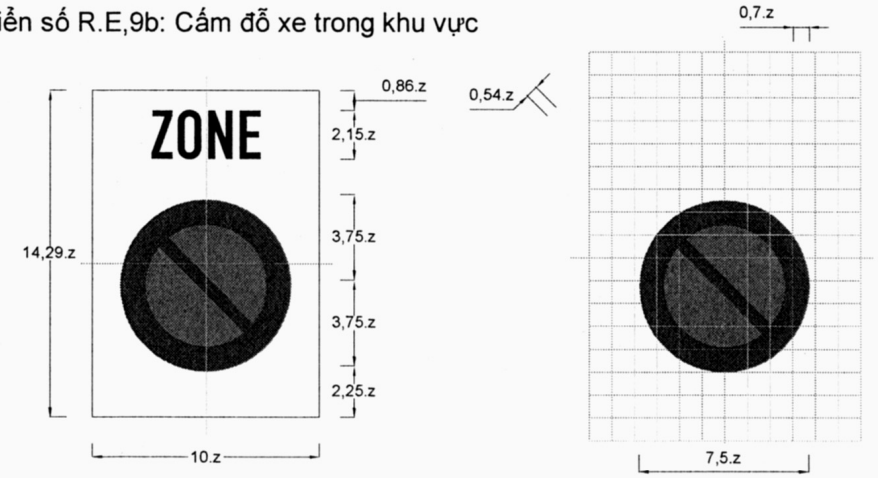

Loại đường	Đường đôi ngoài đô thị	Đường thông thường	Đường đô thị
z(mm)	126	87,5	70

Phụ lục M: Nhóm biển hiệu lệnh

Biển số R.E,9c: Khu vực đỗ xe

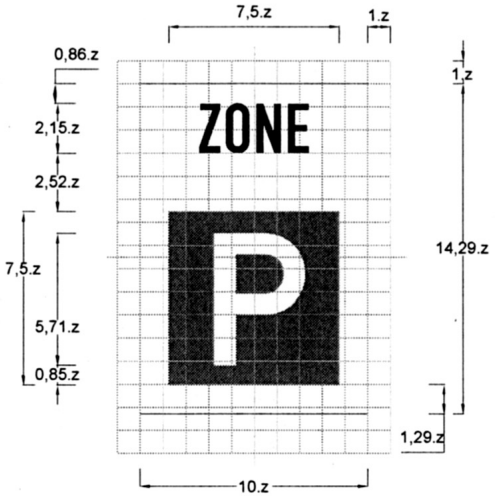

Biển số R.E,9d: Hạn chế tốc độ tối đa trong khu vực

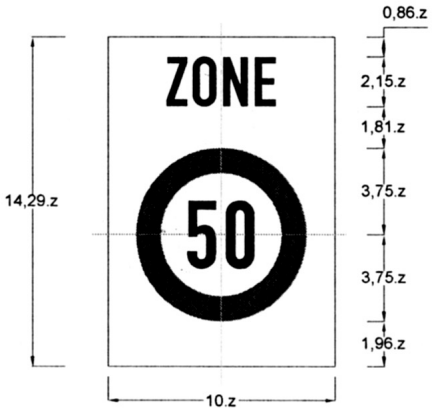

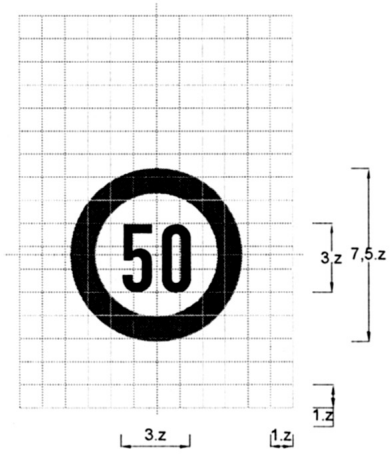

Loại đường	Đường đôi ngoài đô thị	Đường thông thường	Đường đô thị
z(mm)	126	87,5	70

Phụ lục M: Nhóm biển hiệu lệnh

Biển số R.E,10a: Hết cấm đỗ xe trong khu vực

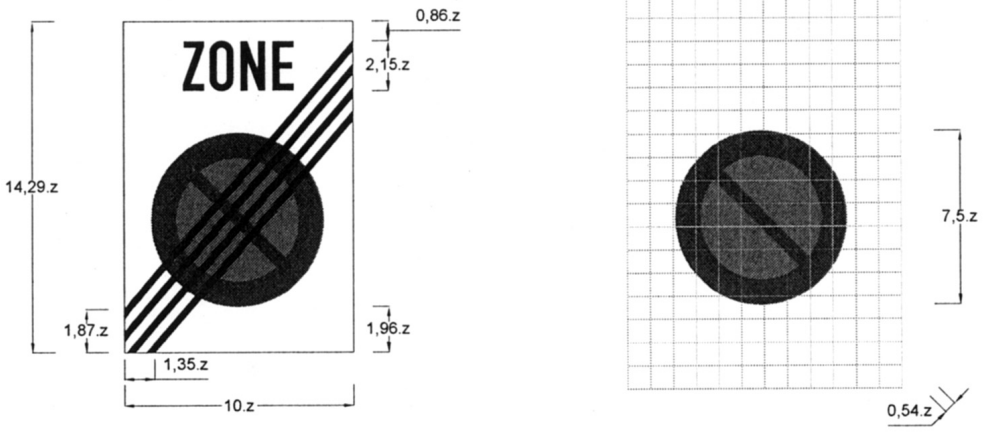

Biển số R.E,10b: Hết cấm đỗ xe theo giờ trong khu vực

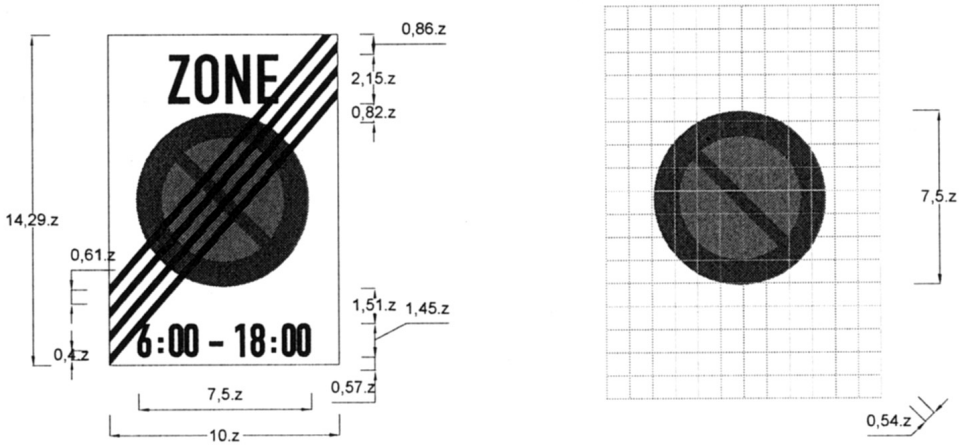

Biển số R.E,10c: Hết khu vực đỗ xe

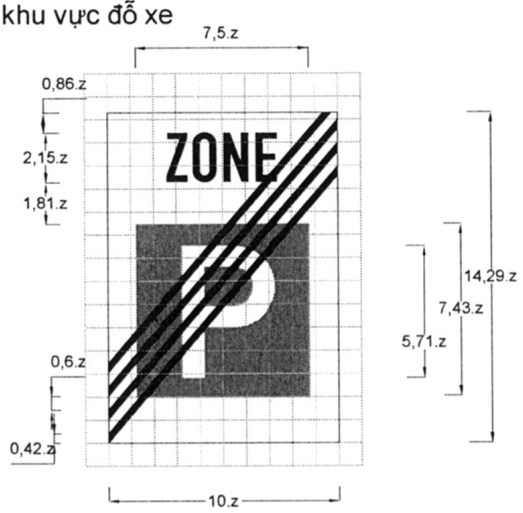

Loại đường	Đường đôi ngoài đô thị	Đường thông thường	Đường đô thị
z(mm)	126	87,5	70

Phụ lục M: Nhóm biển hiệu lệnh

Biển số R.E,10d: Hết hạn chế tốc độ tối đa trong khu vực

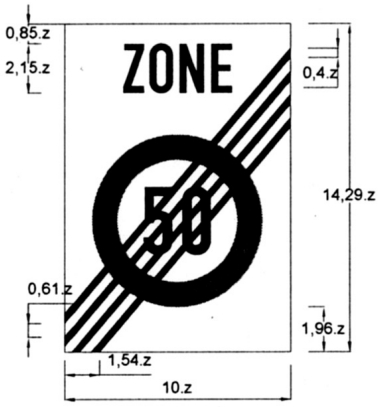

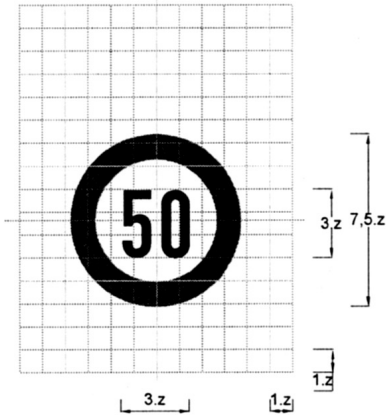

Loại đường	Đường đôi ngoài đô thị	Đường thông thường	Đường đô thị
z(mm)	126	87,5	70

Biển số R.E,11a: Đường hầm

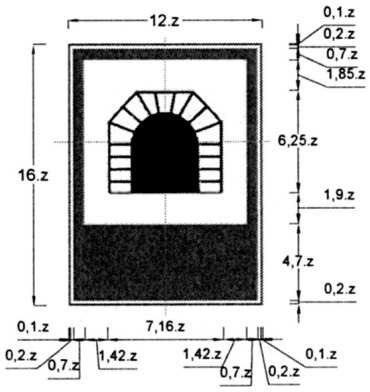

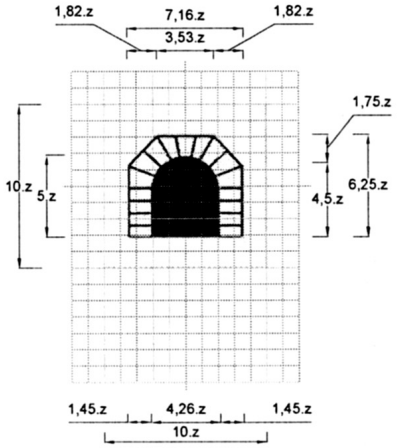

Biển số R.E,11b: Hết đường hầm

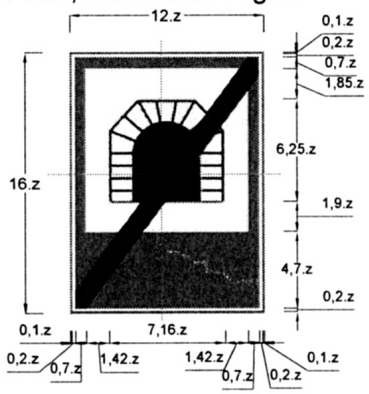

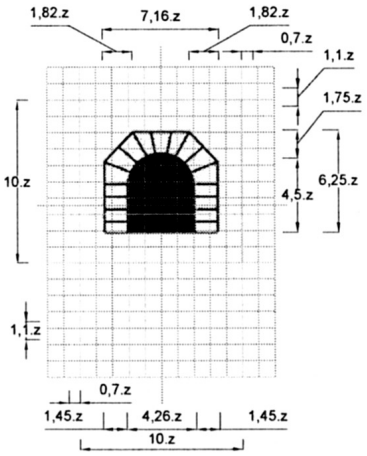

Loại đường	Đường cao tốc và đường đôi ngoài đô thị	Đường thông thường	Đường đô thị
z(mm)	90	62,5	50

M.4 Nhóm biển chỉ dẫn

Biển số I.401: Bắt đầu đường ưu tiên

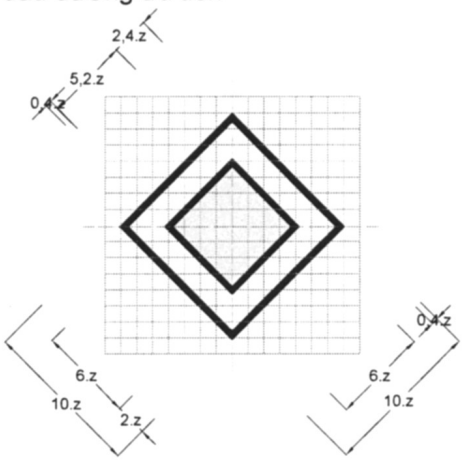

Biển số I.402: Hết đoạn đường ưu tiên

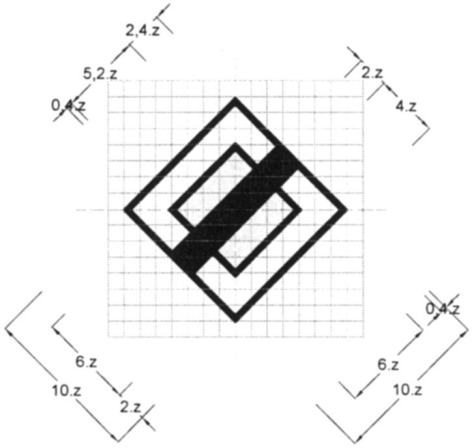

Biển số I.405a: Đường cụt

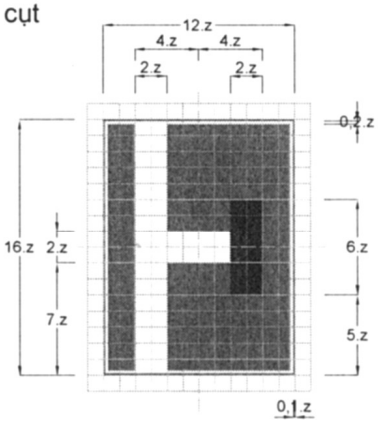

Loại đường	Đường đôi ngoài đô thị	Đường thông thường	Đường đô thị
z(mm)	100	75	50

Phụ lục M: Nhóm biển chỉ dẫn

Biển số I.405b: Đường cụt

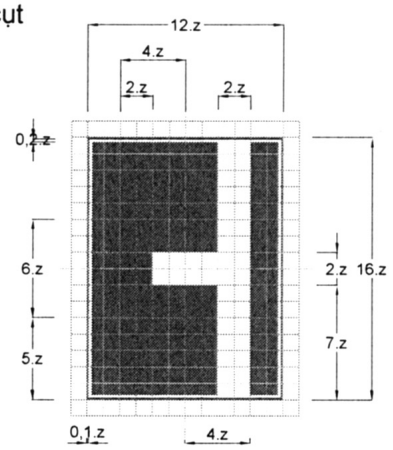

Biển số I.405c: Đường cụt

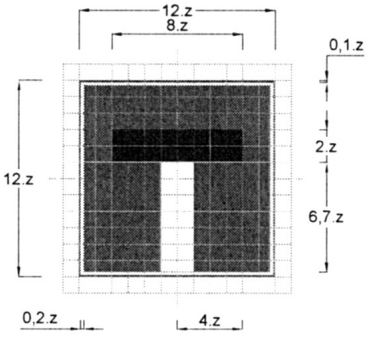

Biển số I.406: Được ưu tiên qua đường hẹp

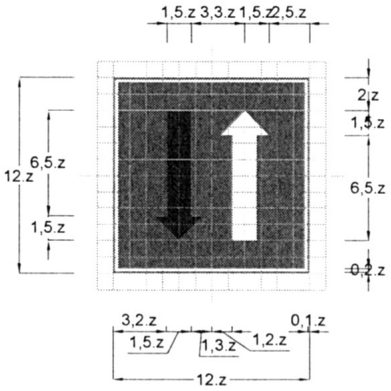

Loại đường	Đường đôi ngoài đô thị	Đường thông thường	Đường đô thị
z(mm)	100	75	50

Phụ lục M: Nhóm biển chỉ dẫn

Biển số I.407a: Đường một chiều

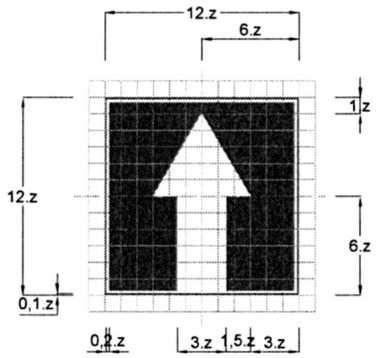

Biển số I.407b : Đường một chiều

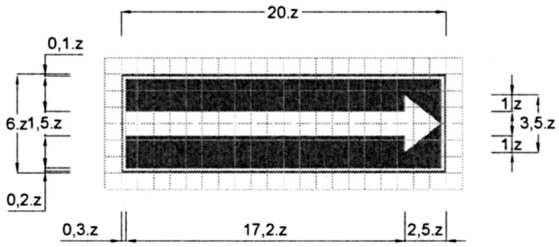

Biển số I.407c: Đường một chiều

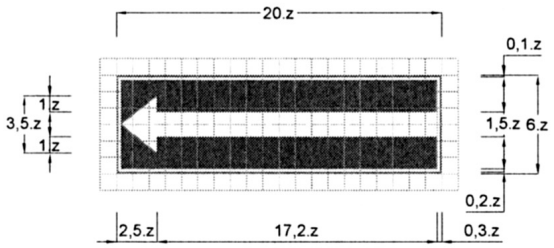

Loại đường	Đường đôi ngoài đô thị	Đường thông thường	Đường đô thị
z(mm)	100	75	50

Phụ lục M: Nhóm biển chỉ dẫn

Biển số I.408 : Nơi đỗ xe

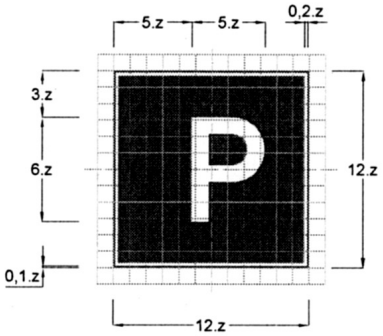

Biển số I.408a : Nơi đỗ xe một phần trên hè phố

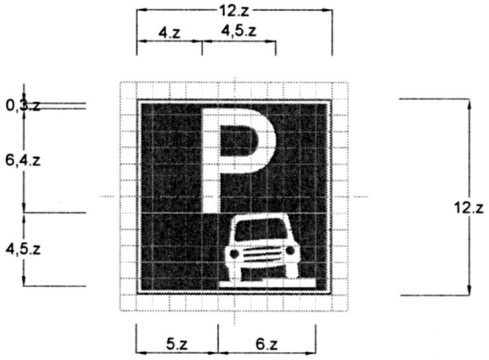

Biển số I.409 : Chỗ quay xe

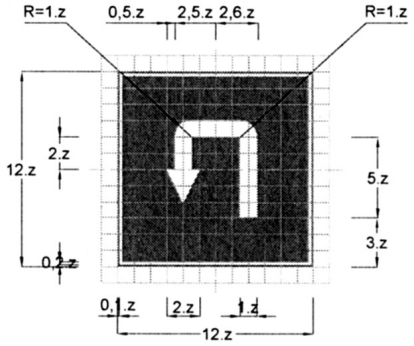

Loại đường	Đường đôi ngoài đô thị	Đường thông thường	Đường đô thị
z(mm)	100	75	50

Phụ lục M: Nhóm biển chỉ dẫn

Biển số I.410 : Khu vực quay xe

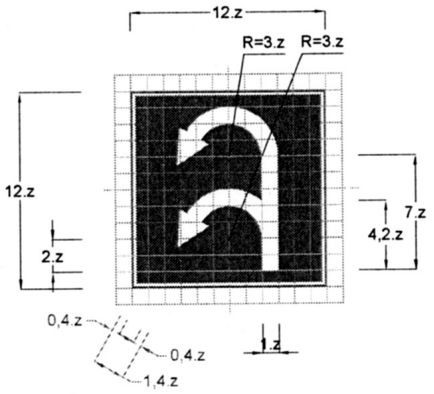

Biển số I.413a : Đường có làn đường dành cho ôtô khách

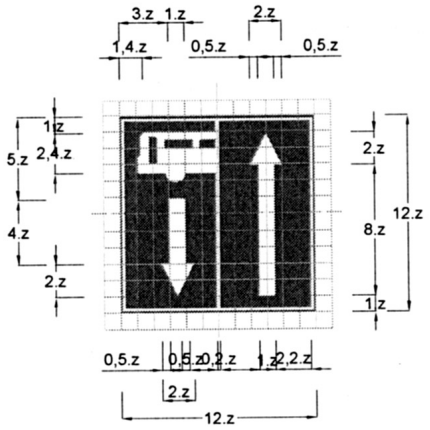

Biển số I.413b : Rẽ ra đường có làn đường dành cho ôtô khách

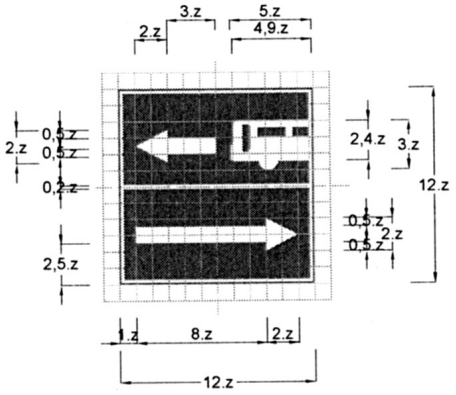

Loại đường	Đường đôi ngoài đô thị	Đường thông thường	Đường đô thị
z(mm)	100	75	50

Phụ lục M: Nhóm biển chỉ dẫn

Biển số I.413c : Rẽ ra đường có làn đường dành cho ôtô khách

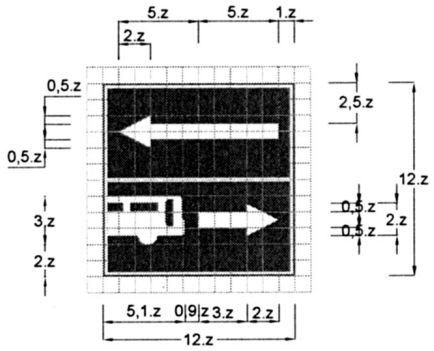

Biển số I.414a : Chỉ hướng đường

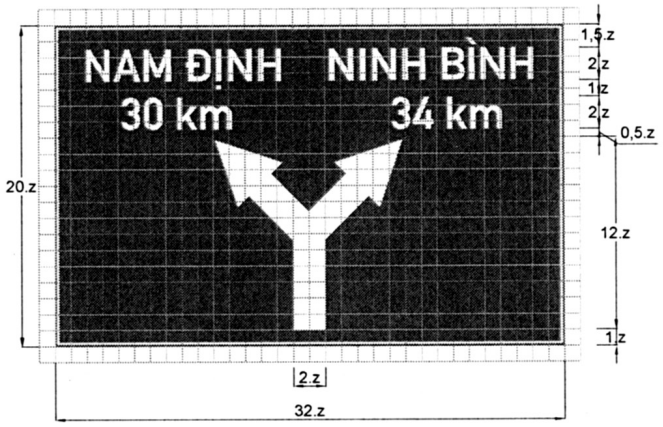

Biển số I.414b : Chỉ hướng đường

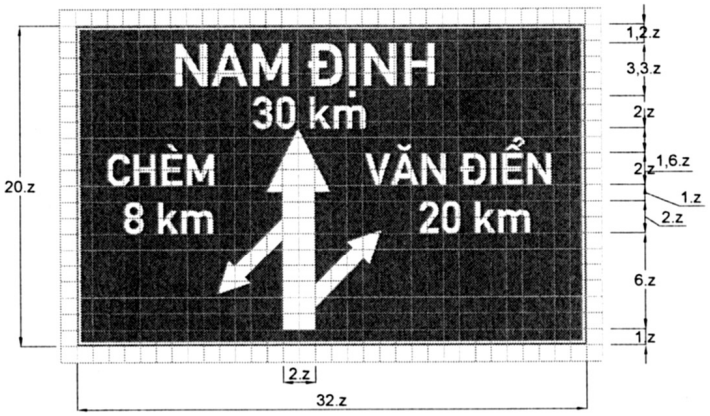

Loại đường	Đường đôi ngoài đô thị	Đường thông thường	Đường đô thị
z(mm)	100	75	50

Phụ lục M: Nhóm biển chỉ dẫn

Biển số I.414c : Chỉ hướng đường

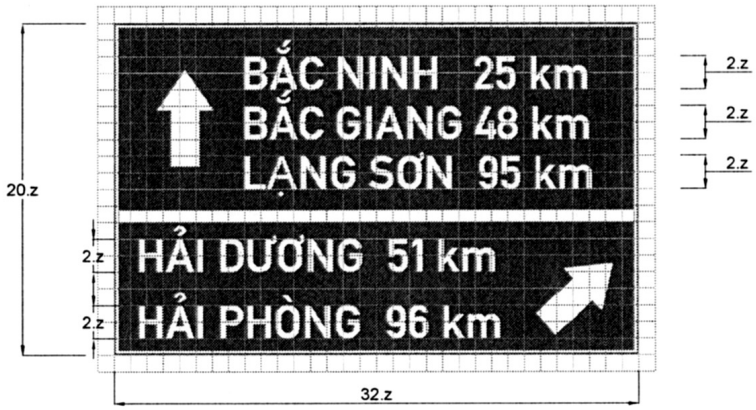

Biển số I.414d : Chỉ hướng đường

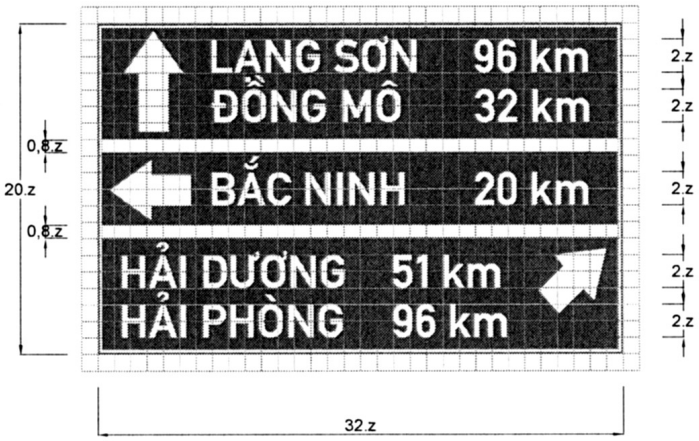

Biển số I.415 : Mũi tên chỉ hướng đi

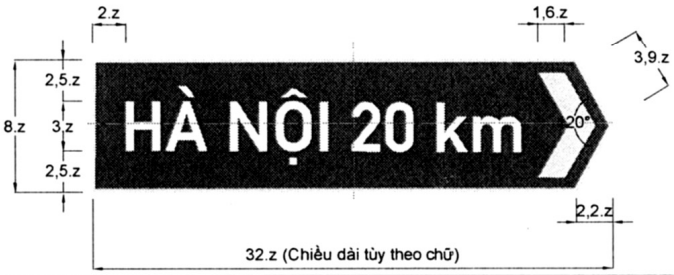

Loại đường	Đường đôi ngoài đô thị	Đường thông thường	Đường đô thị
z(mm)	100	75	50

Phụ lục M: Nhóm biển chỉ dẫn

Biển số I.416 : Đường tránh

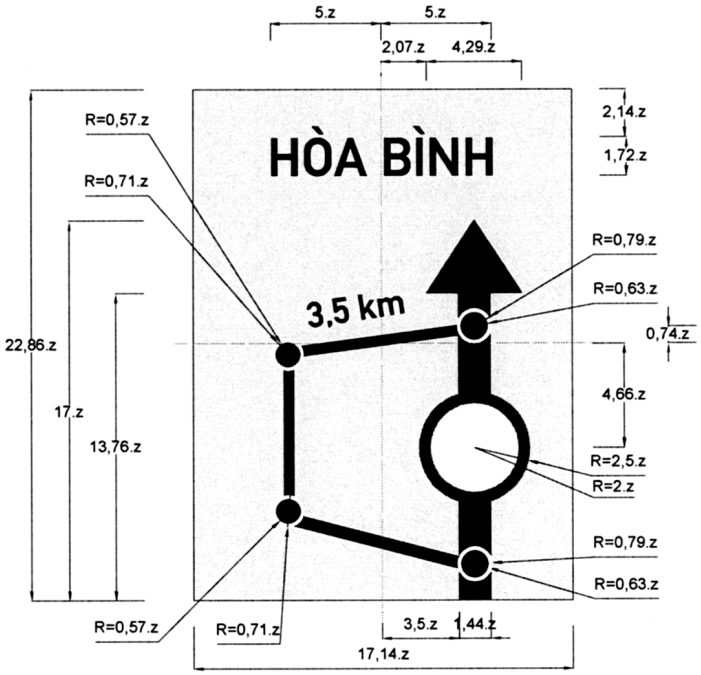

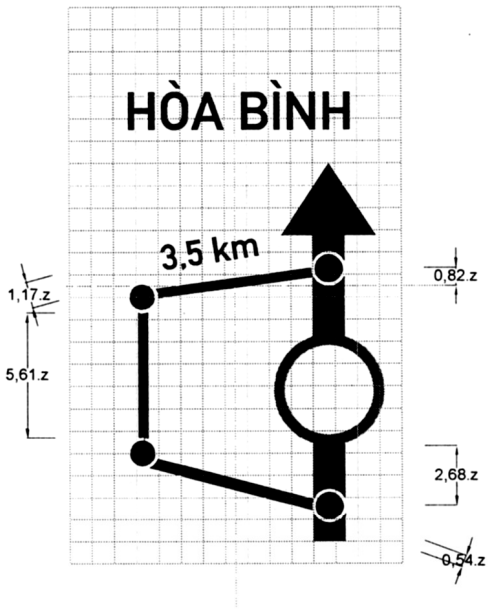

Loại đường	Đường đôi ngoài đô thị	Đường thông thường	Đường đô thị
z(mm)	140	105	70

Phụ lục M: Nhóm biển chỉ dẫn

Biển số I.417a :Chỉ hướng đường phải đi cho từng loại xe

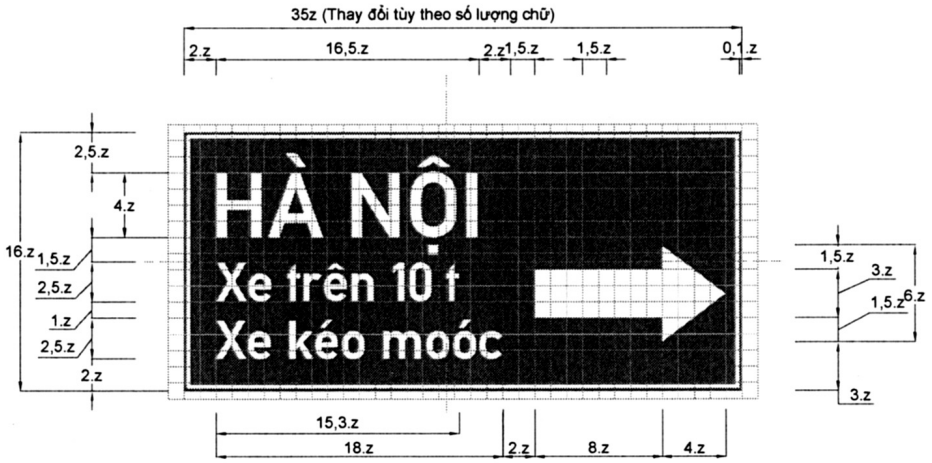

Biển số I.417b : Chỉ hướng đường phải đi cho từng loại xe

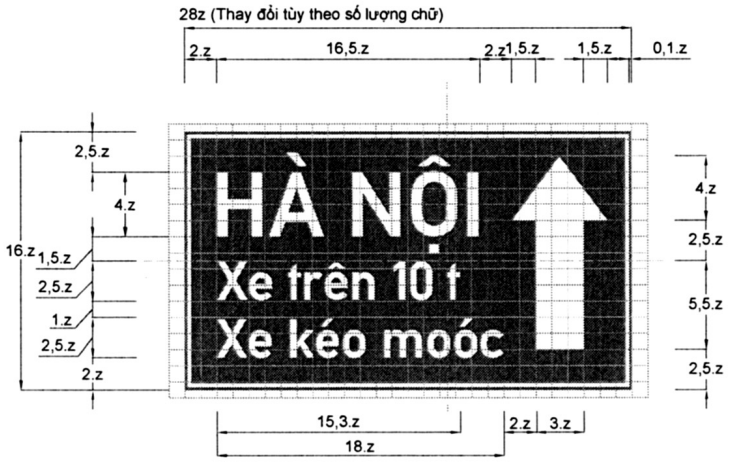

Biển số I.417c : Chỉ hướng đường phải đi cho từng loại xe

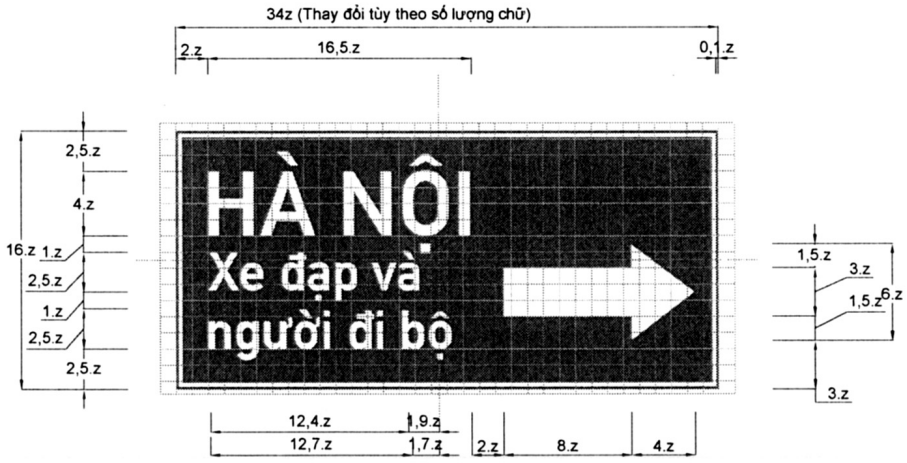

Loại đường	Đường đôi ngoài đô thị	Đường thông thường	Đường đô thị
z(mm)	100	75	50

Phụ lục M: Nhóm biển chỉ dẫn

Biển số I.418 : Lối đi ở những vị trí cấm rẽ

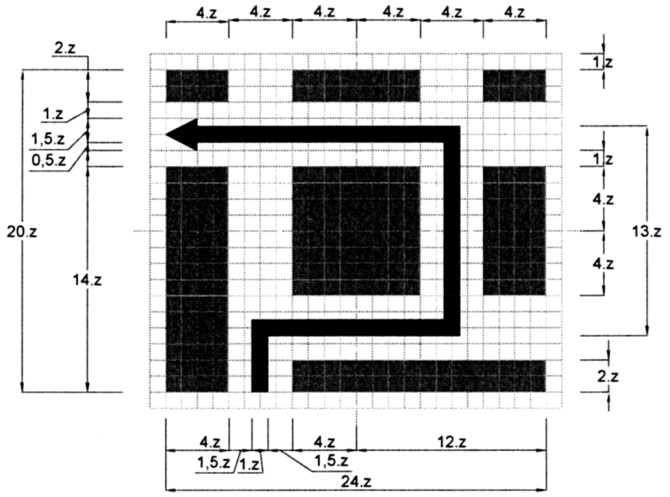

Biển số I.419a : Chỉ dẫn địa giới

Biển 419b : Chỉ dẫn địa giới trên tuyến đường đối ngoại

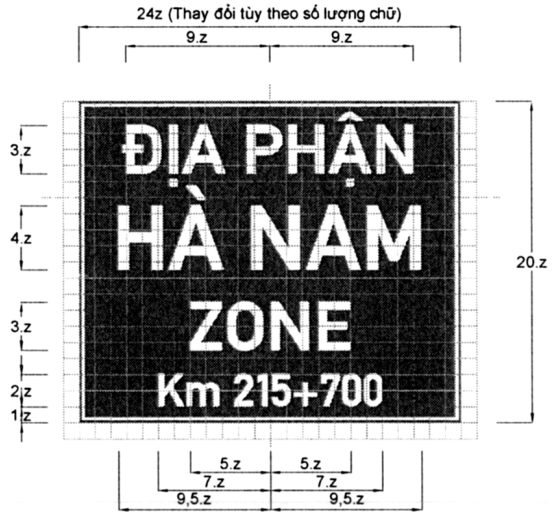

Loại đường	Đường đôi ngoài đô thị	Đường thông thường	Đường đô thị
z(mm)	100	75	50

Phụ lục M: Nhóm biển chỉ dẫn

Biển số I.422a : Di tích lịch sử

Biển số I.422b : Di tích lịch sử

Loại đường	Đường đôi ngoài đô thị	Đường thông thường	Đường đô thị
z(mm)	100	75	50

Phụ lục M: Nhóm biển chỉ dẫn

Biển số I.423a : Vị trí người đi bộ sang ngang

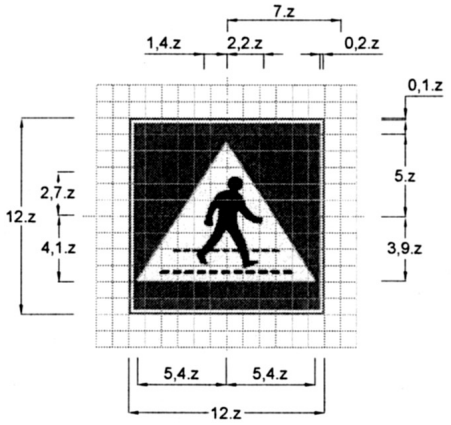

Biển số I.423b : Vị trí người đi bộ sang ngang

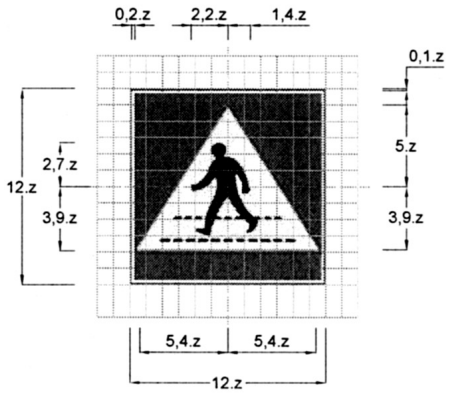

Biển số I.423c : Điểm bắt đầu đường đi bộ

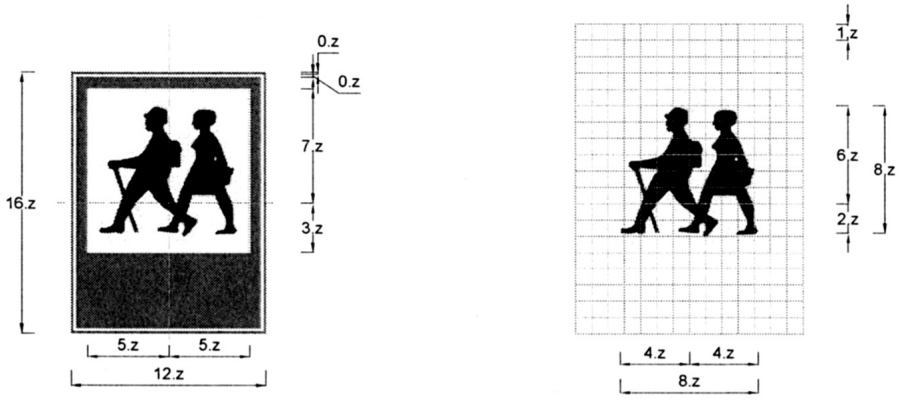

Loại đường	Đường đôi ngoài đô thị	Đường thông thường	Đường đô thị
z(mm)	100	75	50

Phụ lục M: Nhóm biển chỉ dẫn

Biển số I.424a : Cầu vượt qua đường cho người đi bộ

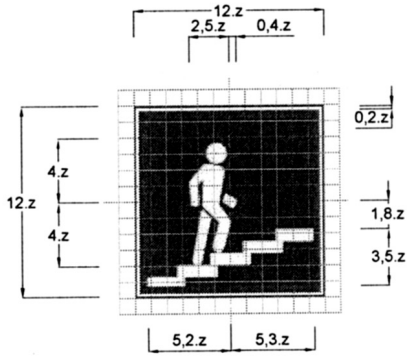

Biển số I.424b : Cầu vượt qua đường cho người đi bộ

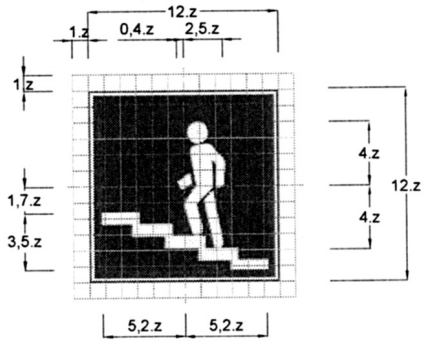

Biển số I.424c : Hầm chui qua đường cho người đi bộ

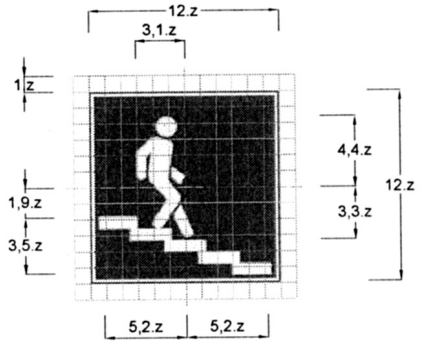

Loại đường	Đường đôi ngoài đô thị	Đường thông thường	Đường đô thị
z(mm)	100	75	50

Phụ lục M: Nhóm biển chỉ dẫn

Biển số I.424d : Hầm chui qua đường cho người đi bộ

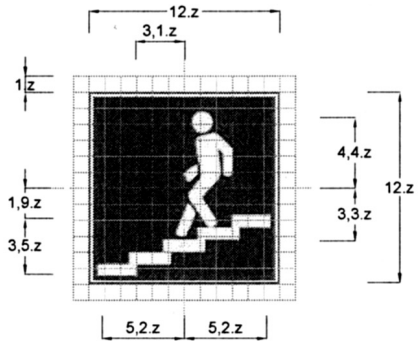

Biển số I.425 : Bệnh viện

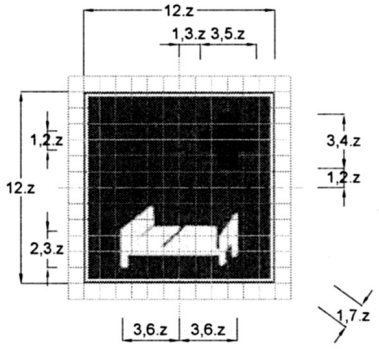

Biển số I.426 : Trạm cấp cứu

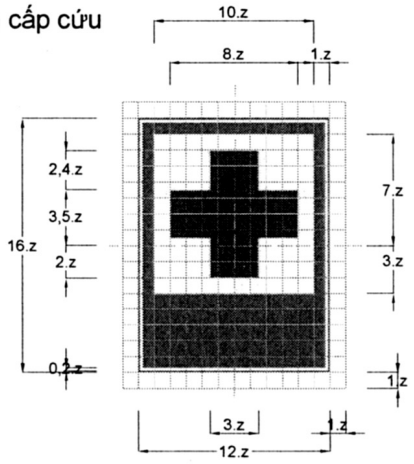

Loại đường	Đường đôi ngoài đô thị	Đường thông thường	Đường đô thị
z(mm)	100	75	50

Phụ lục M: Nhóm biển chỉ dẫn

Biển số I.427a : Trạm sữa chữa

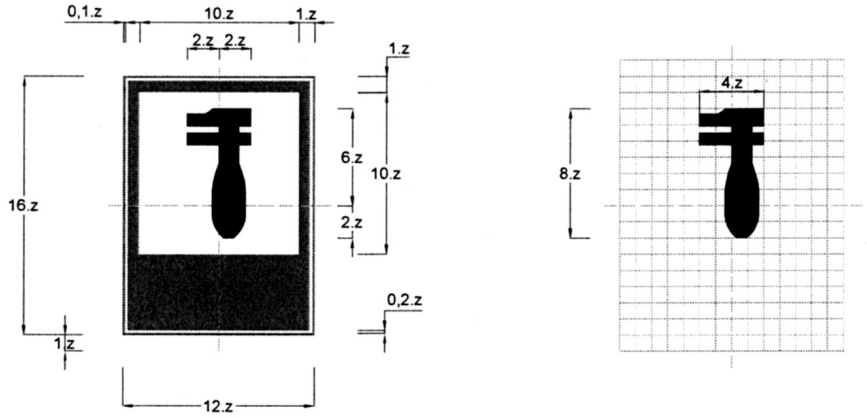

Biển số I.427b : Trạm kiểm tra tải trọng xe

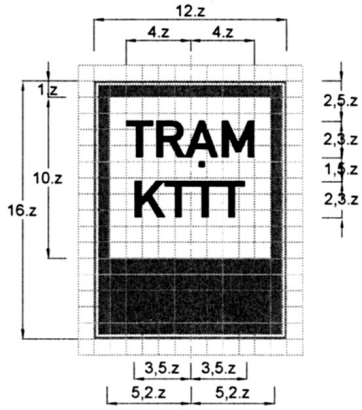

Biển số I.428 : Cửa hàng xăng dầu

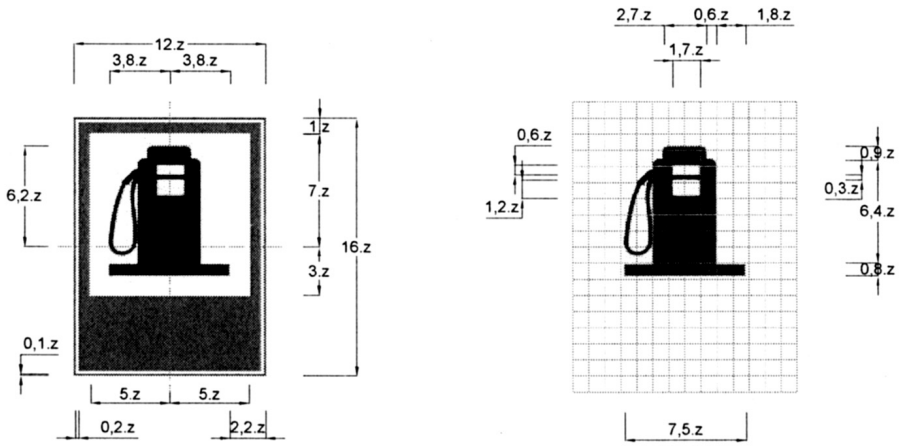

Loại đường	Đường đôi ngoài đô thị	Đường thông thường	Đường đô thị
z(mm)	100	75	50

Phụ lục M: Nhóm biển chỉ dẫn

Biển số I.429 : Nơi rửa xe

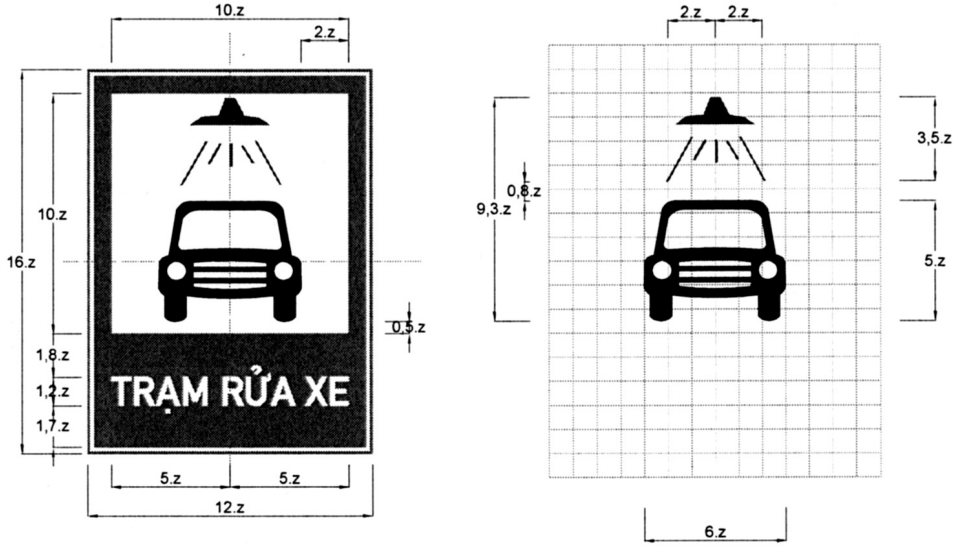

Biển số I.430 : Điện thoại

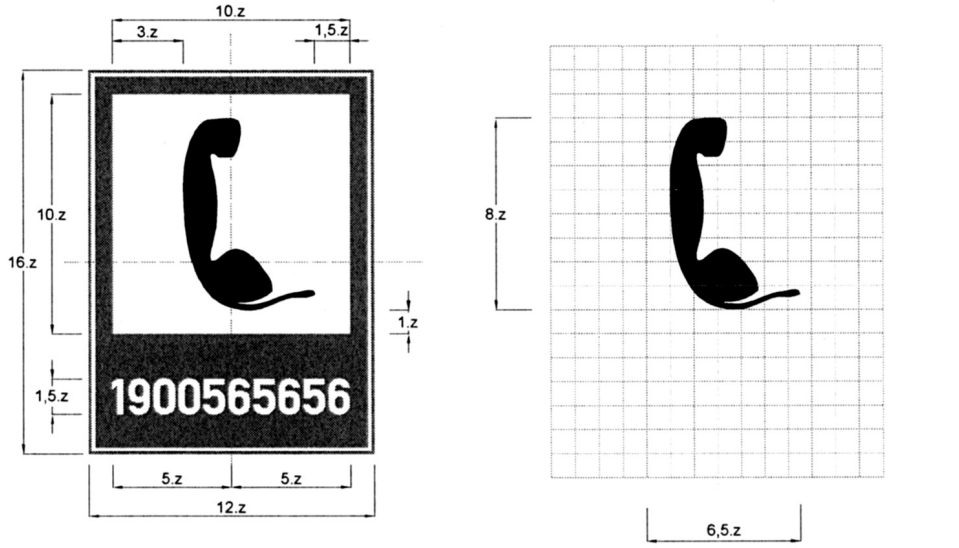

Loại đường	Đường đôi ngoài đô thị	Đường thông thường	Đường đô thị
z(mm)	100	75	50

Phụ lục M: Nhóm biển chỉ dẫn

Biển số I.431 : Trạm dừng nghỉ

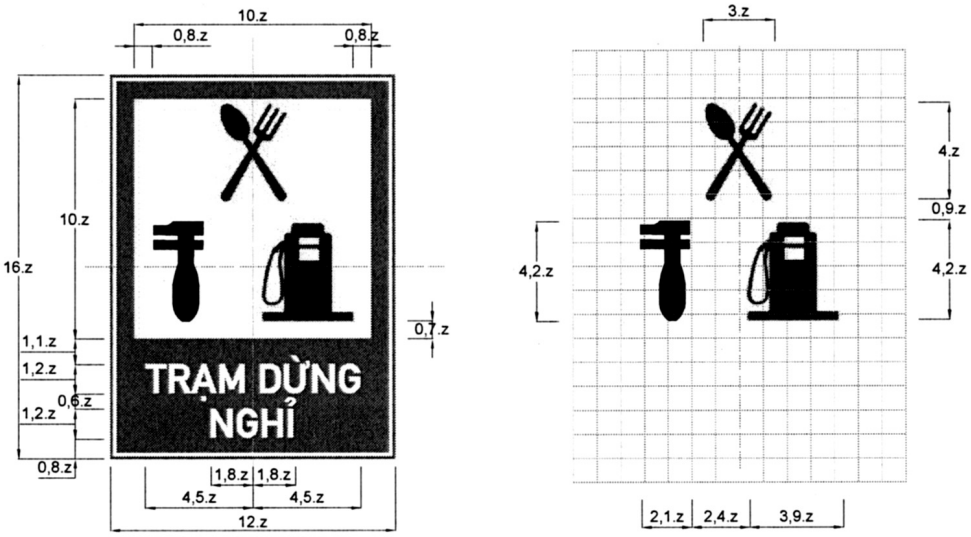

Biển số I.432 : Khách sạn

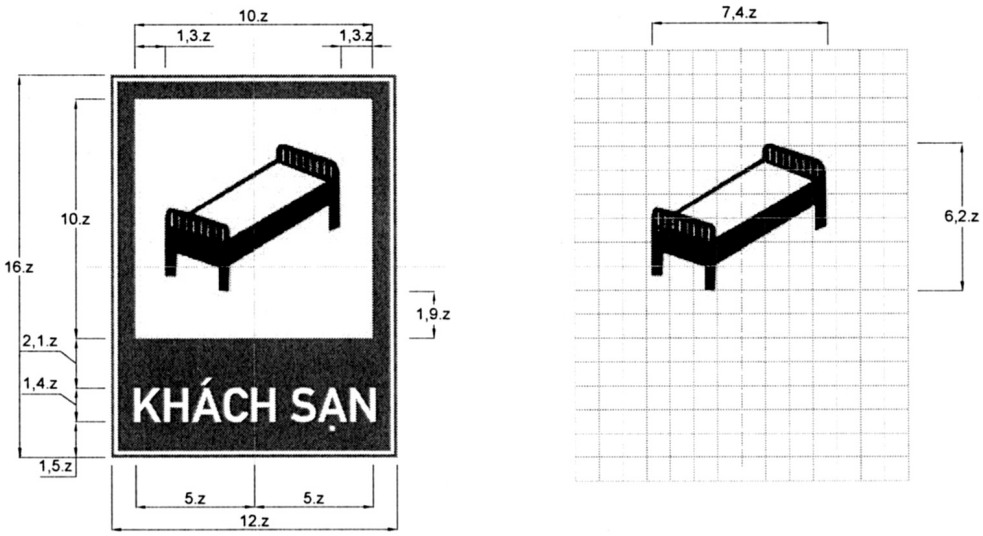

Loại đường	Đường đôi ngoài đô thị	Đường thông thường	Đường đô thị
z(mm)	100	75	50

Phụ lục M: Nhóm biển chỉ dẫn

Biển số I.433a : Nơi nghỉ mát

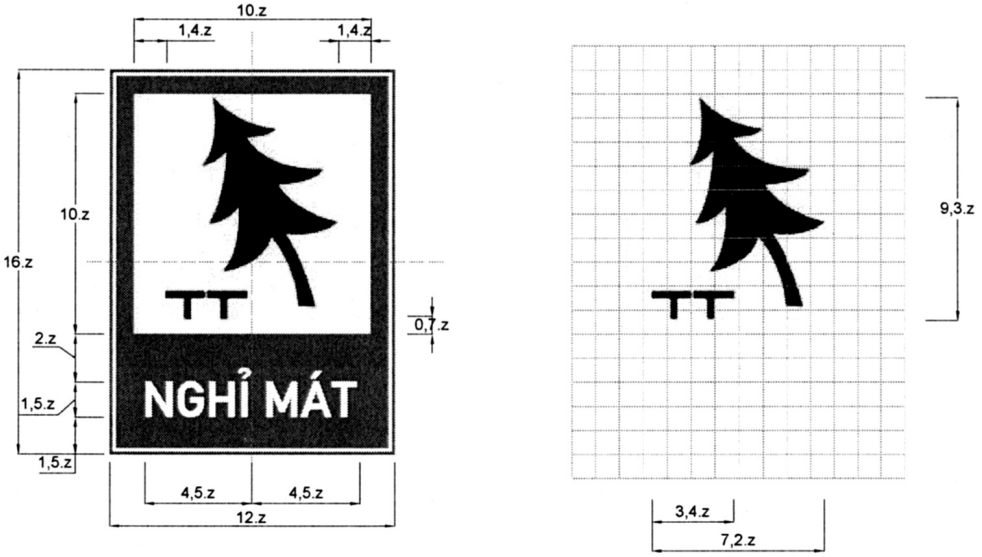

Biển số I.433b : Báo hiệu nơi cắm trại, nhà nghỉ lưu động

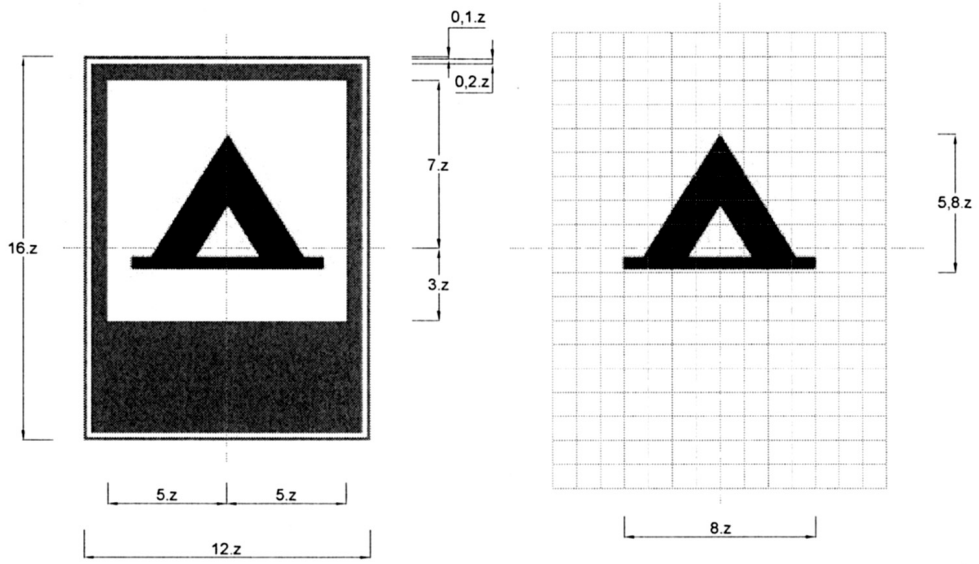

Loại đường	Đường đôi ngoài đô thị	Đường thông thường	Đường đô thị
z(mm)	100	75	50

Phụ lục M: Nhóm biển chỉ dẫn

Biển số I.433c : Báo hiệu nơi cắm trại, nhà nghỉ lưu động

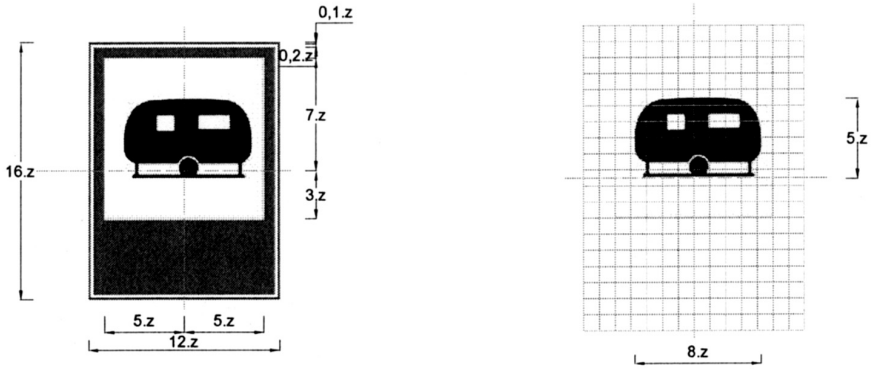

Biển số I.433d : Báo hiệu nơi cắm trại, nhà nghỉ lưu động

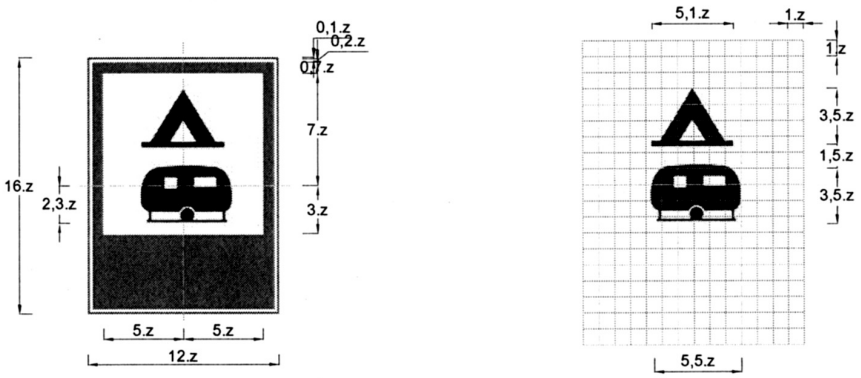

Biển số I.433e : Báo hiệu nhà trọ

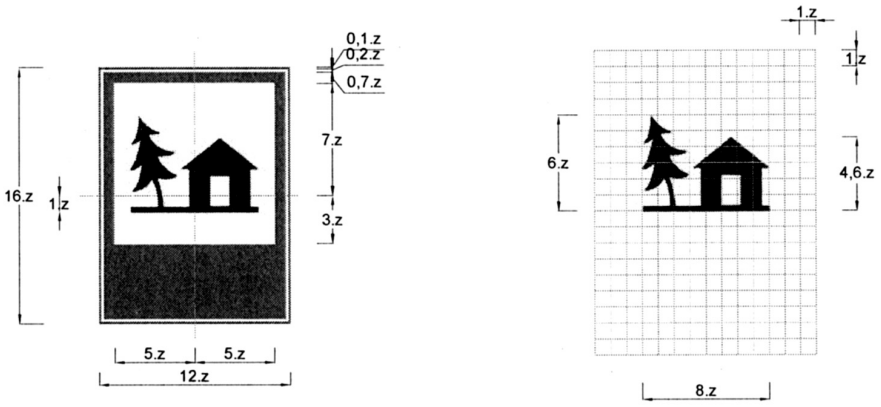

Loại đường	Đường đôi ngoài đô thị	Đường thông thường	Đường đô thị
z(mm)	100	75	50

Phụ lục M: Nhóm biển chỉ dẫn

Biển số I.434a : Bến xe buýt

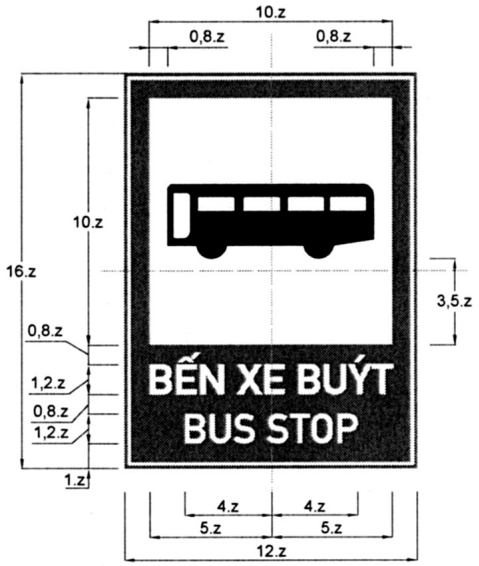

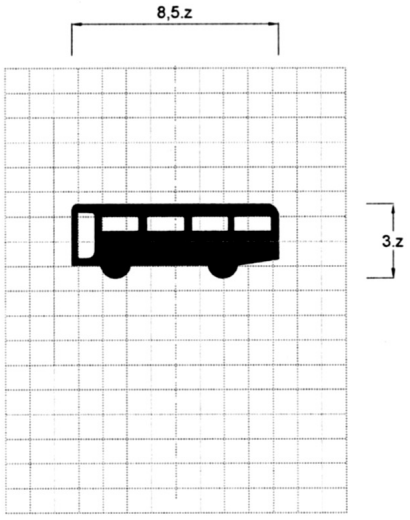

Loại đường	Đường đôi ngoài đô thị	Đường thông thường	Đường đô thị
z(mm)	100	75	50

Phụ lục M: Nhóm biển chỉ dẫn

Biển số I.434b : Bến xe tải

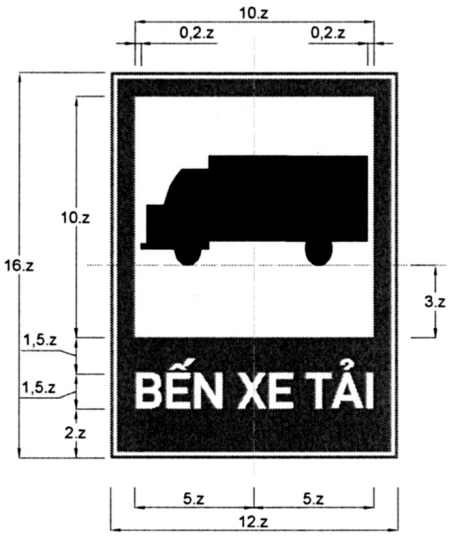

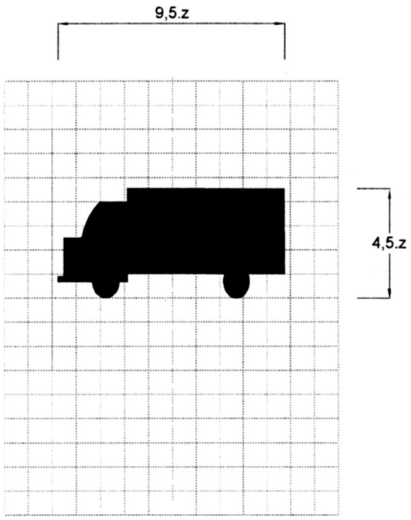

Biển số I.435 : Bến xe điện

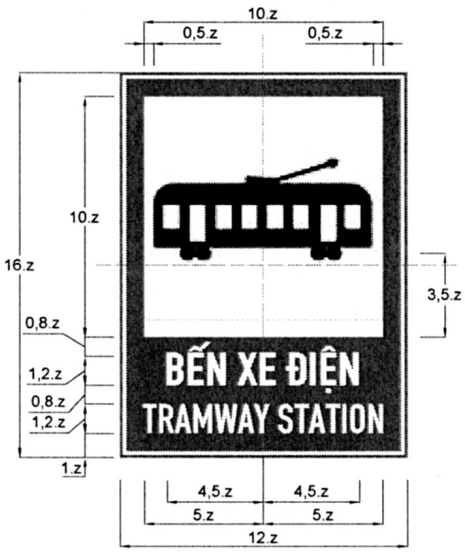

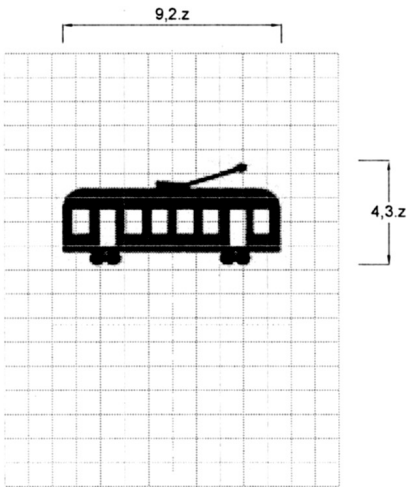

Loại đường	Đường đôi ngoài đô thị	Đường thông thường	Đường đô thị
z(mm)	100	75	50

Phụ lục M: Nhóm biển chỉ dẫn

Biển số I.436 : Trạm cảnh sát giao thông

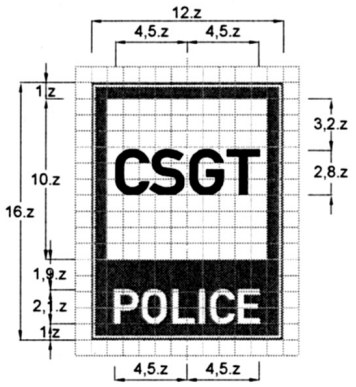

Biển số I.439 : Tên cầu

Loại đường	Đường đôi ngoài đô thị	Đường thông thường	Đường đô thị
z(mm)	100	75	50

Biển số I.440 : Đường đang thi công

Loại đường	Đường đôi ngoài đô thị	Đường thông thường	Đường đô thị
z(mm)	75	56.25	37,5

Phụ lục M: Nhóm biển chỉ dẫn

Biển số I.441a : Báo hiệu phía trước có công trường thi công

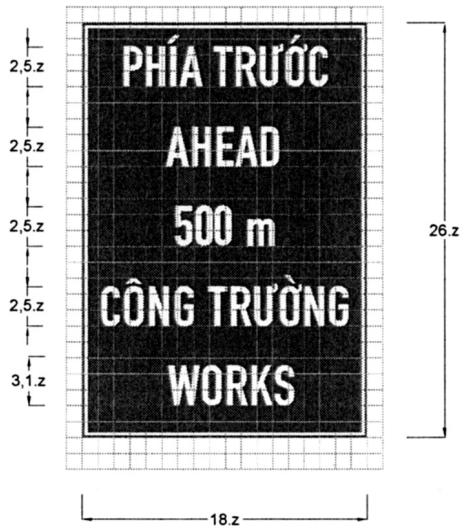

Biển số I.441b :Báo hiệu phía trước có công trường thi công

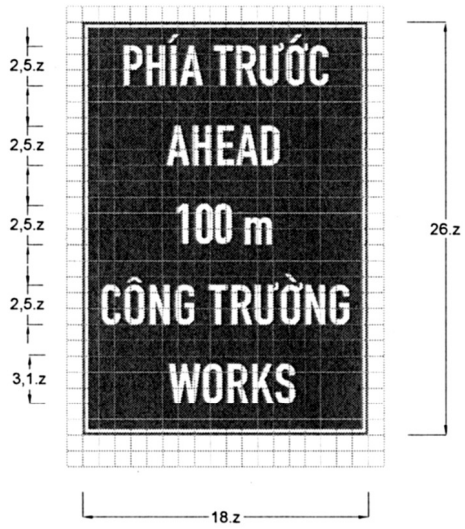

Loại đường	Đường đôi ngoài đô thị	Đường thông thường	Đường đô thị
z(mm)	100	75	50

Phụ lục M: Nhóm biển chỉ dẫn

Biển số I.441c :Báo hiệu phía trước có công trường thi công

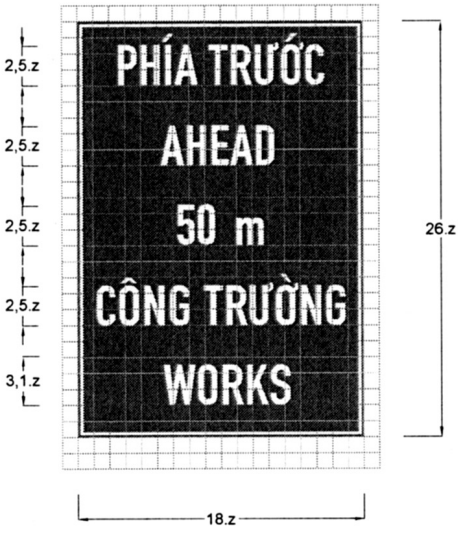

Biển số I.442 : Chợ

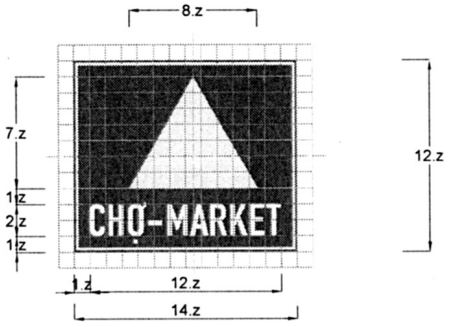

Biển số I.443 : Xe kéo moóc

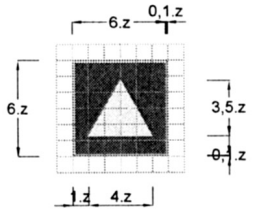

Loại đường	Đường đôi ngoài đô thị	Đường thông thường	Đường đô thị
z(mm)	100	75	50

Phụ lục M: Nhóm biển chỉ dẫn

Biển số I.444a : Biển báo chỉ dẫn địa điểm

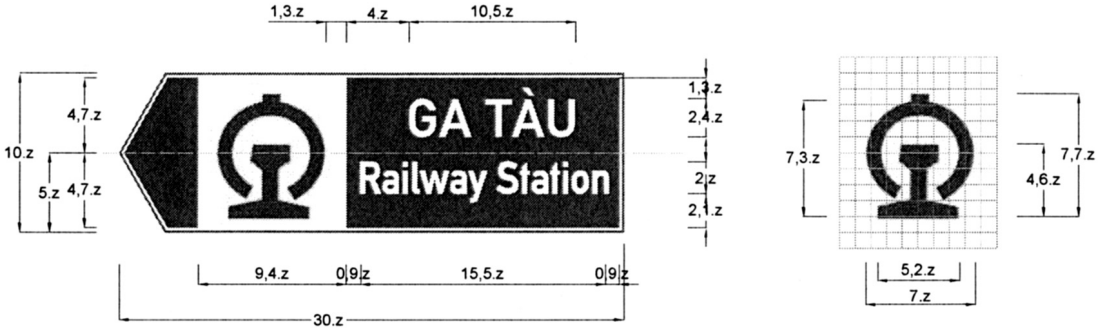

Biển số I.444b : Biển báo chỉ dẫn địa điểm

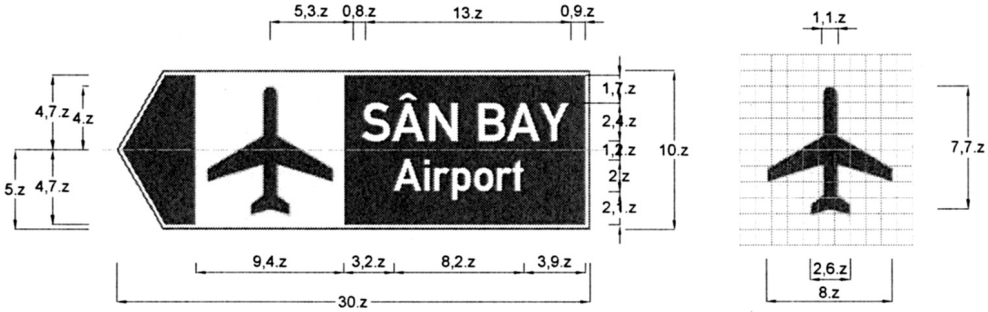

Biển số I.444c : Biển báo chỉ dẫn địa điểm

Loại đường	Đường đôi ngoài đô thị	Đường thông thường	Đường đô thị
z(mm)	80	60	40

Phụ lục M: Nhóm biển chỉ dẫn

Biển số I.444d : Biển báo chỉ dẫn địa điểm

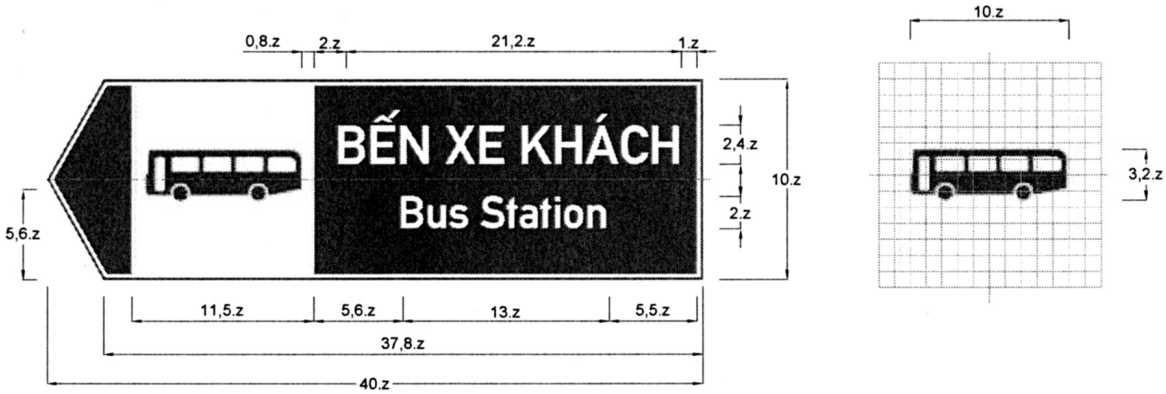

Biển số I.444e : Biển báo chỉ dẫn địa điểm

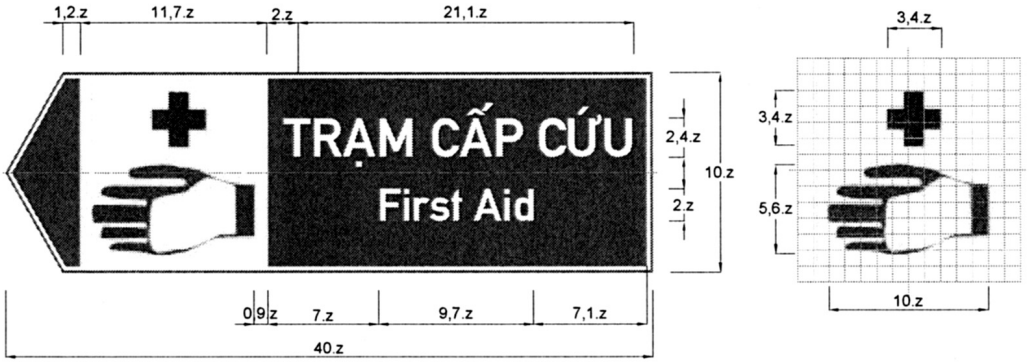

Biển số I.444f : Biển báo chỉ dẫn địa điểm

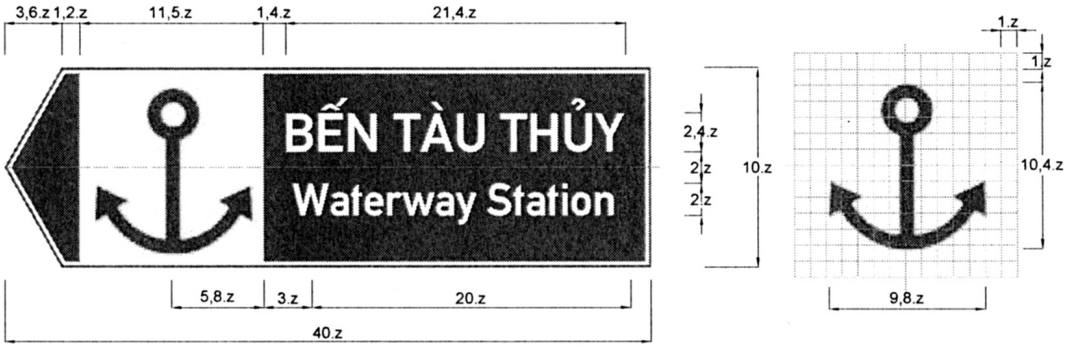

Loại đường	Đường đôi ngoài đô thị	Đường thông thường	Đường đô thị
z(mm)	80	60	40

Phụ lục M: Nhóm biển chỉ dẫn

Biển số I.444g : Biển báo chỉ dẫn địa điểm

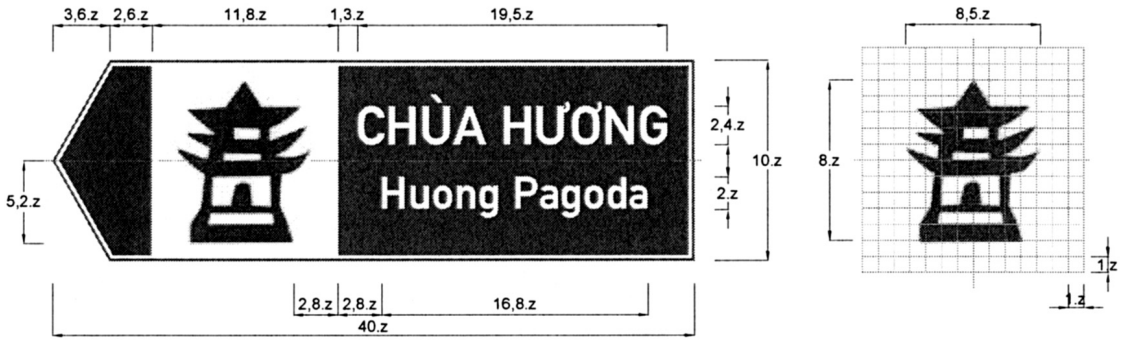

Biển số I.444h : Biển báo chỉ dẫn địa điểm

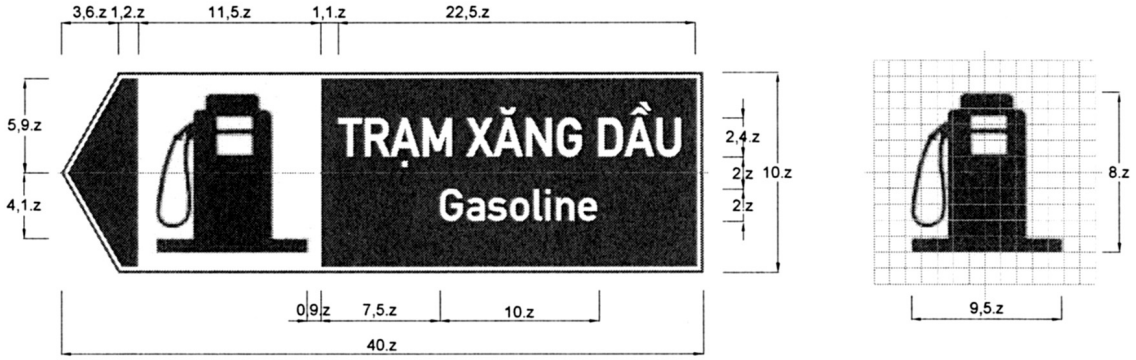

Biển số I.444i : Biển báo chỉ dẫn địa điểm

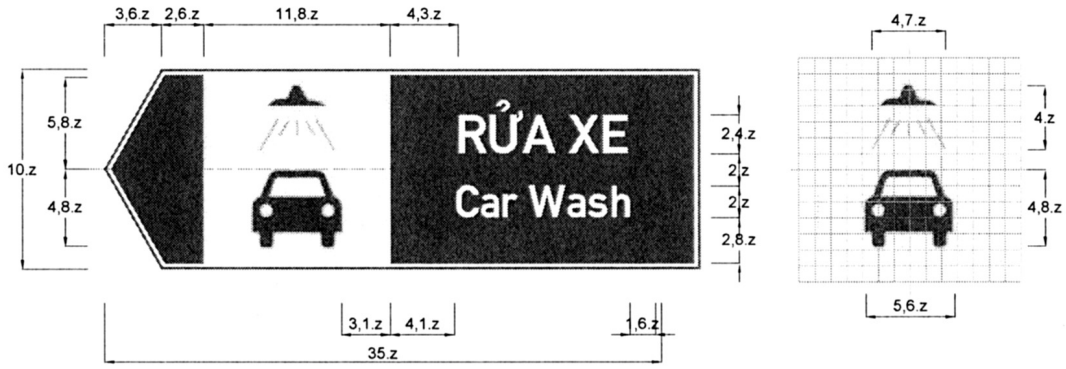

Loại đường	Đường đôi ngoài đô thị	Đường thông thường	Đường đô thị
z(mm)	80	60	40

Phụ lục M: Nhóm biển chỉ dẫn

Biển số I.444j : Biển báo chỉ dẫn địa điểm

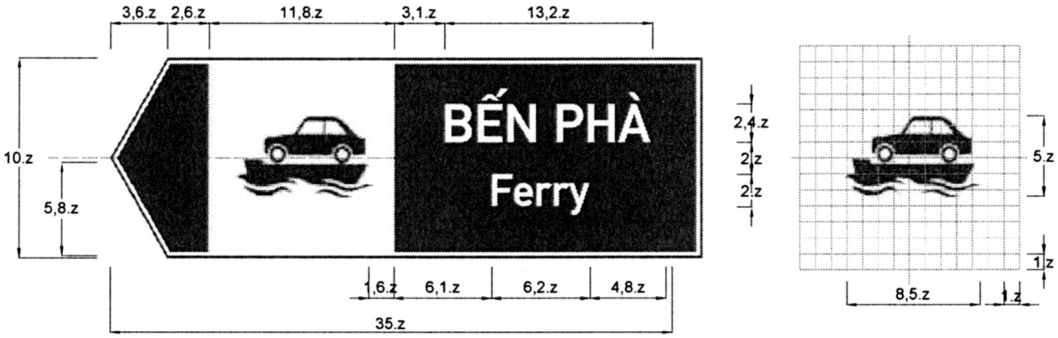

Biển số I.444k : Biển báo chỉ dẫn địa điểm

Biển số I.444l : Biển báo chỉ dẫn địa điểm

Loại đường	Đường đôi ngoài đô thị	Đường thông thường	Đường đô thị
z(mm)	80	60	40

Phụ lục M: Nhóm biển chỉ dẫn

Biển số I.444m : Biển báo chỉ dẫn địa điểm

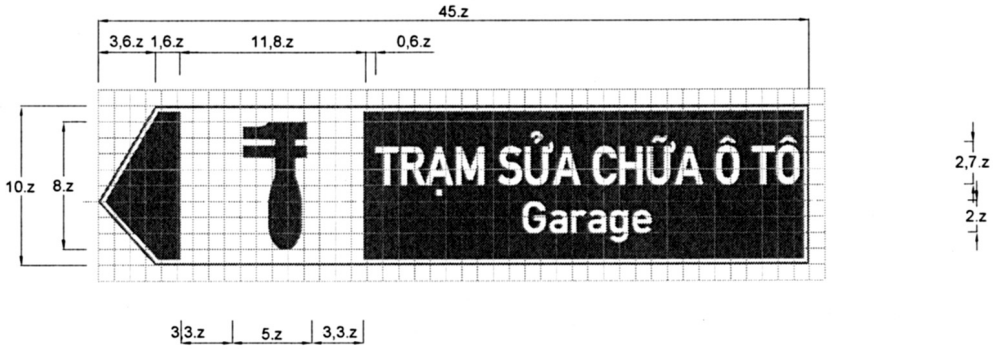

Biển số I.445a : Biển báo mô tả tình trạng đường

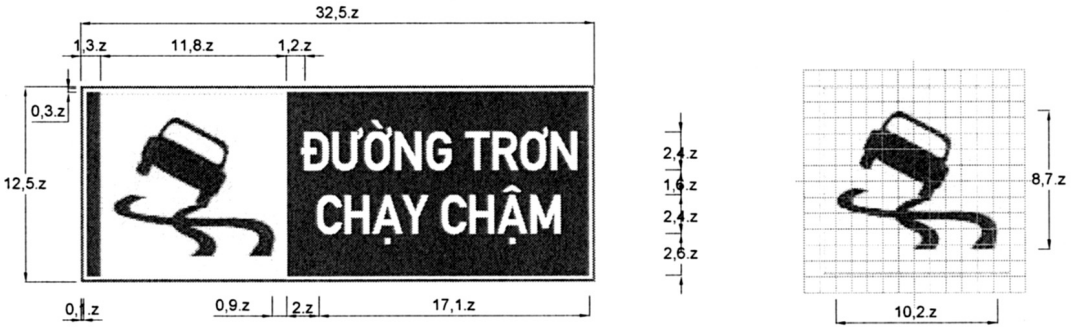

Biển số I.445b : Biển báo mô tả tình trạng đường

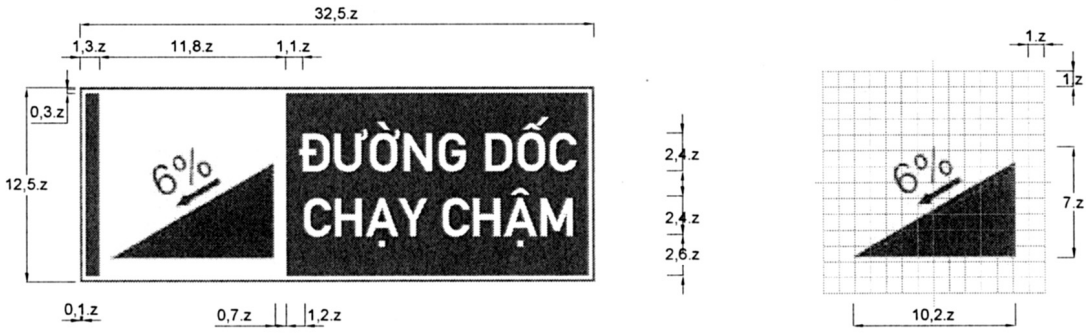

Loại đường	Đường đôi ngoài đô thị	Đường thông thường	Đường đô thị
z(mm)	80	60	40

Phụ lục M: Nhóm biển chỉ dẫn

Biển số I.445c: Biển báo mô tả tình trạng đường

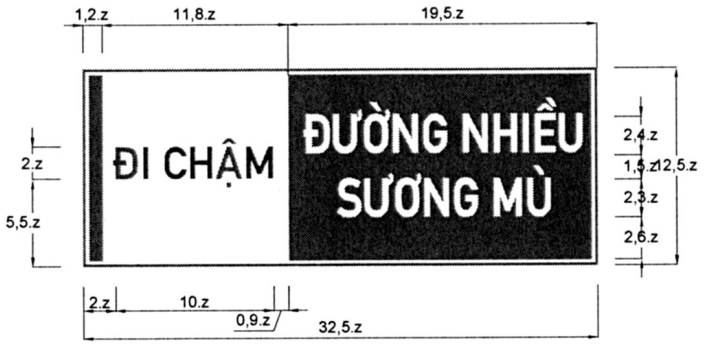

Biển số I.445d: Biển báo mô tả tình trạng đường

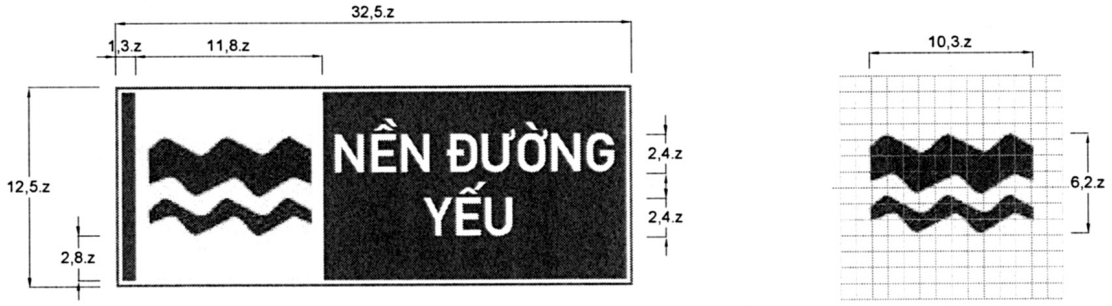

Biển số I.445e: Biển báo mô tả tình trạng đường

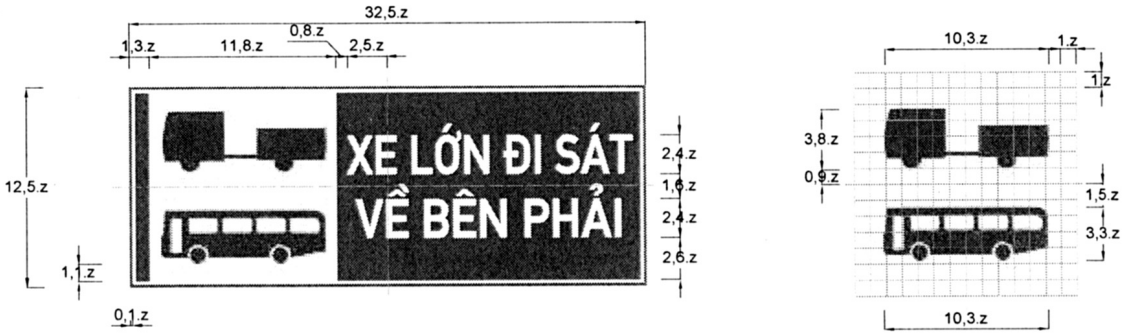

Loại đường	Đường đôi ngoài đô thị	Đường thông thường	Đường đô thị
z(mm)	80	60	40

Phụ lục M: Nhóm biển chỉ dẫn

Biển số I.445f: Biển báo mô tả tình trạng đường

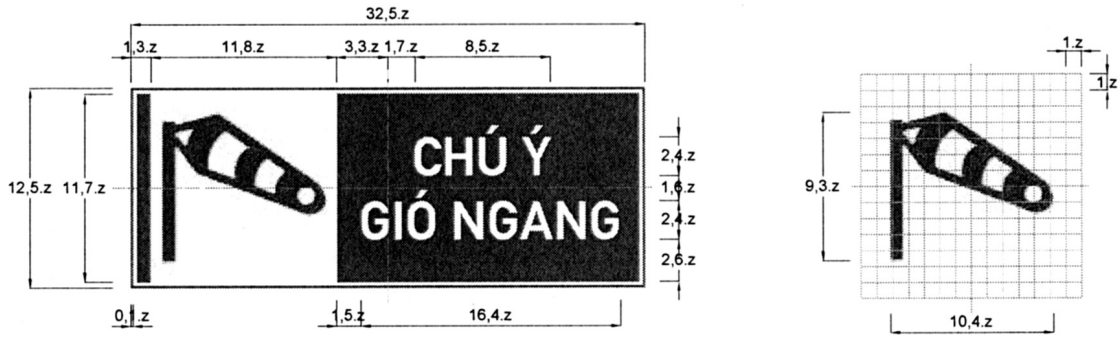

Biển số I.445g: Biển báo mô tả tình trạng đường

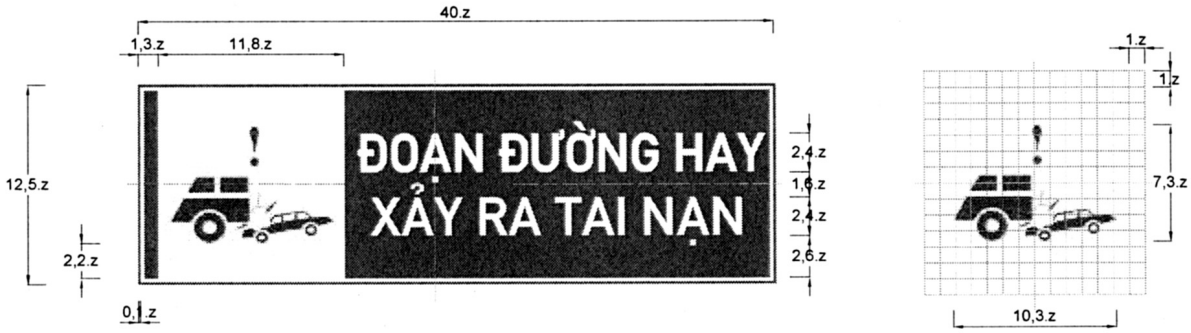

Biển số I.445h: Biển báo mô tả tình trạng đường

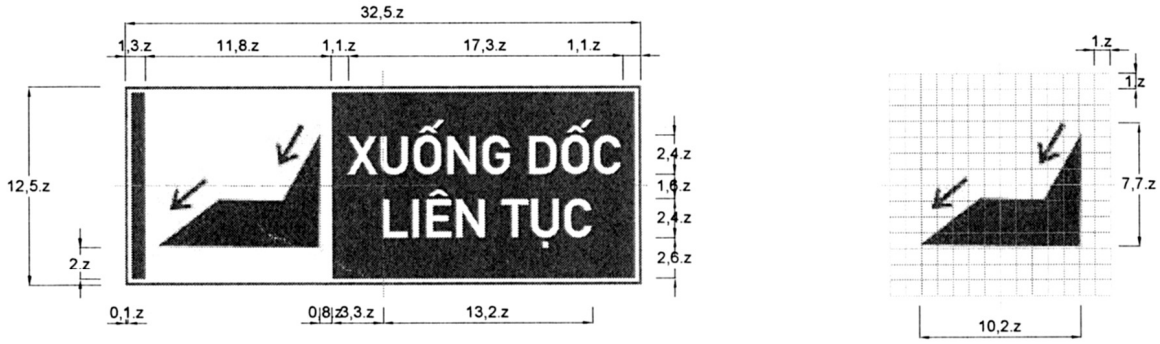

Loại đường	Đường đôi ngoài đô thị	Đường thông thường	Đường đô thị
z(mm)	80	60	40

Phụ lục M: Nhóm biển chỉ dẫn

Biển số I.446 : Nơi đỗ xe dành cho người tàn tật

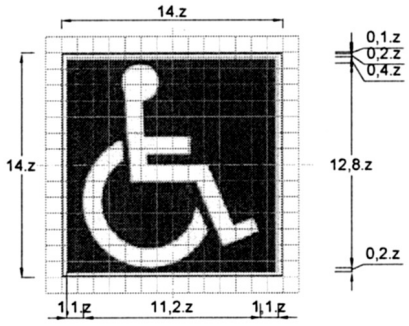

Biển số I.447a : Biển báo cầu vượt liên thông

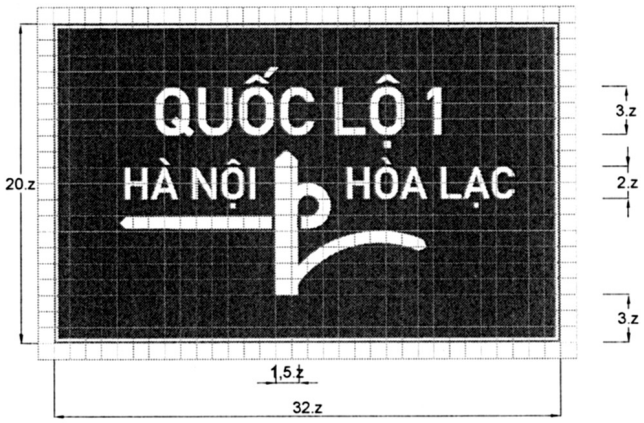

Biển số I.447b: Biển báo cầu vượt liên thông

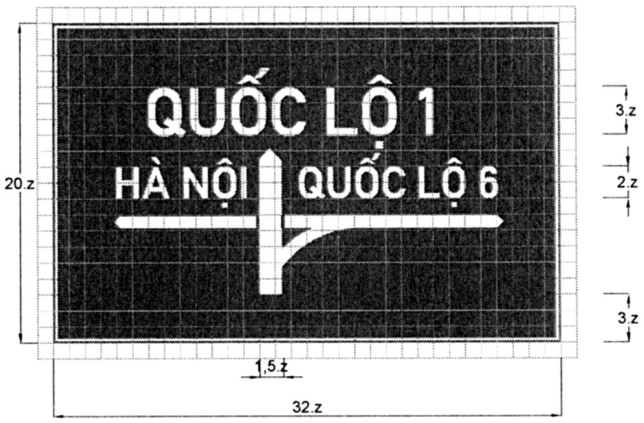

Loại đường	Đường đôi ngoài đô thị	Đường thông thường	Đường đô thị
z(mm)	100	75	50

Phụ lục M: Nhóm biển chỉ dẫn

Biển số I.447c: Biển báo cầu vượt liên thông

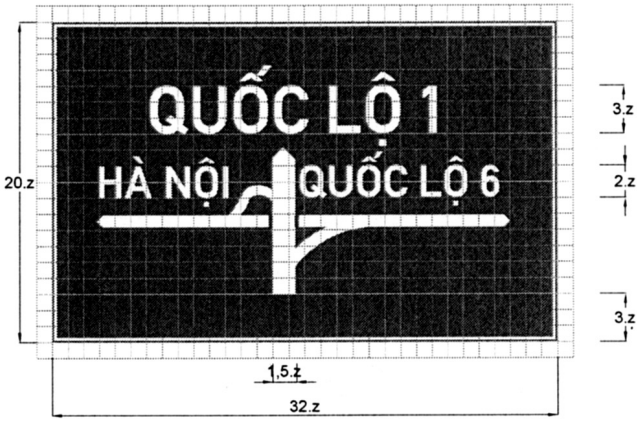

Biển số I.447d: Biển báo cầu vượt liên thông

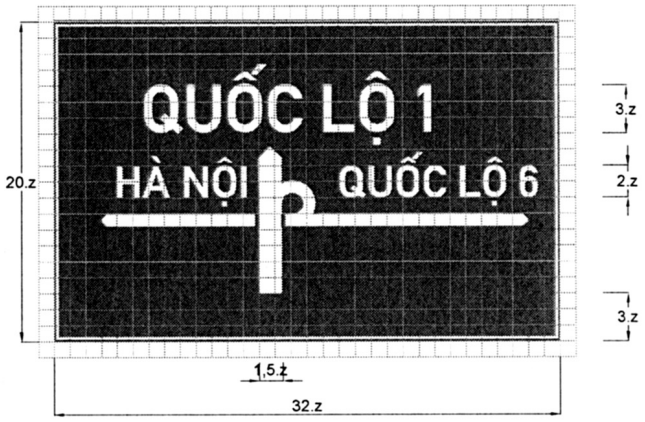

Biển số I.448 : Làn đường cứu nạn hay làn thoát xe khẩn cấp

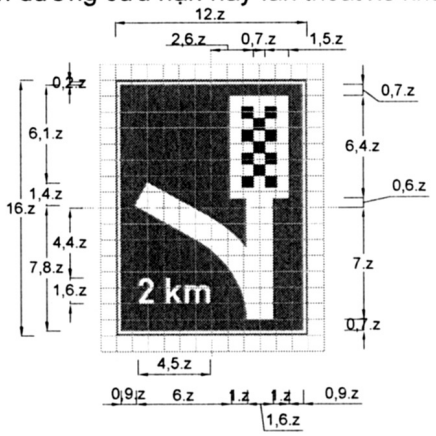

Loại đường	Đường đôi ngoài đô thị	Đường thông thường	Đường đô thị
z(mm)	100	75	50

Phụ lục M: Nhóm biển chỉ dẫn

Biển số I.448 : Làn đường cứu nạn hay làn thoát xe khẩn cấp

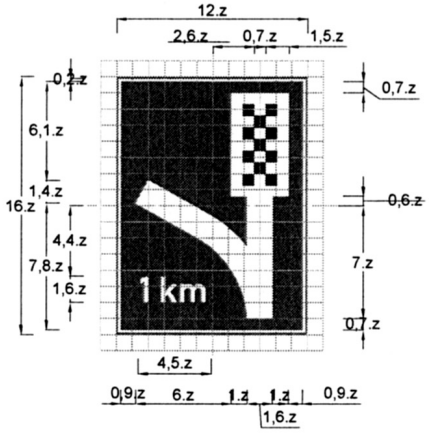

Biển số I.448 : Làn đường cứu nạn hay làn thoát xe khẩn cấp

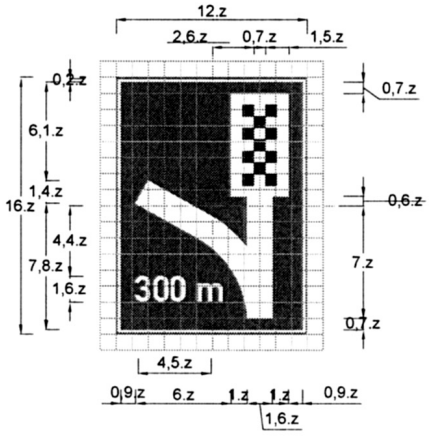

Biển số I.449 : Biển tên đường

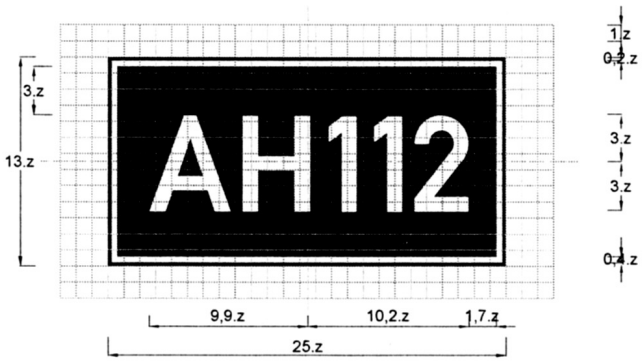

Loại đường	Đường đôi ngoài đô thị	Đường thông thường	Đường đô thị
z(mm)	100	75	50

M.5 Nhóm biển phụ

Biển số S.501 : Phạm vi tác dụng của biển

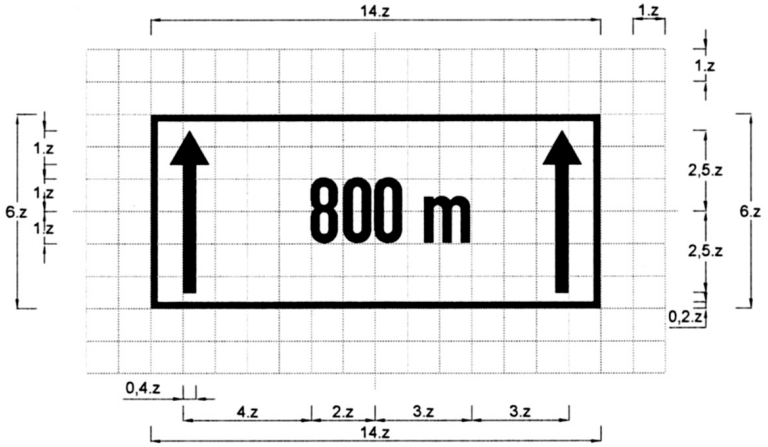

Biển số S.502 : Khoảng cách đến đối tượng báo hiệu

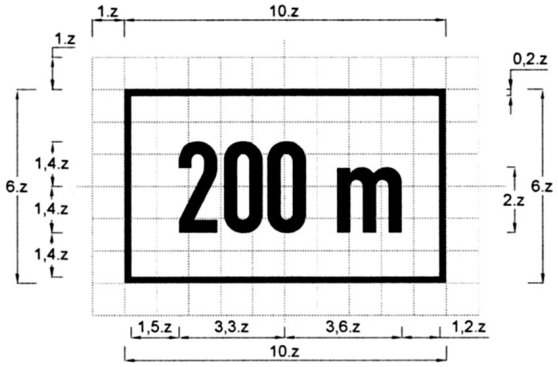

Biển số S.503a : Hướng tác dụng của biển

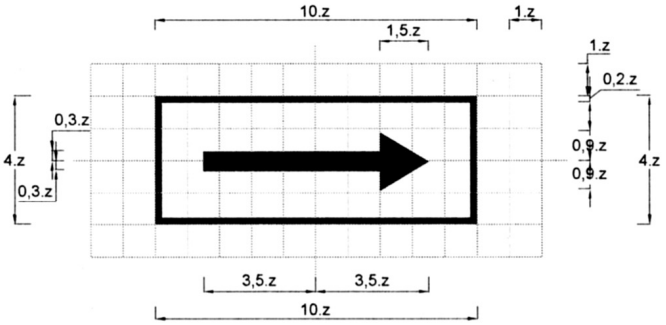

Loại đường	Đường đôi ngoài đô thị	Đường thông thường	Đường đô thị
z(mm)	90	62,5	50

Phụ lục M: Nhóm biển phụ

Biển số S.503b: Hướng tác dụng của biển

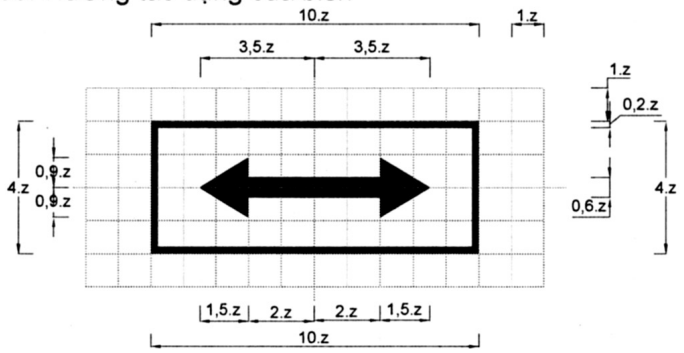

Biển số S.503c: Hướng tác dụng của biển

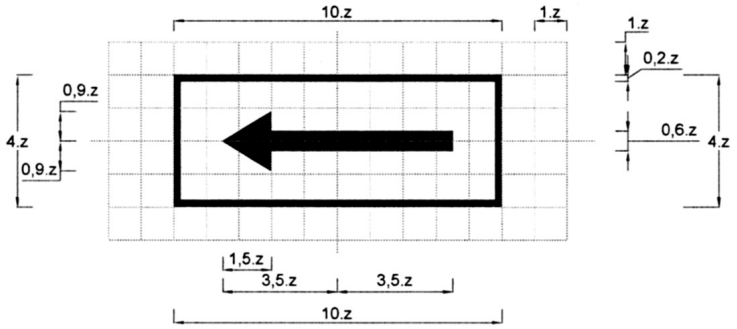

Biển số S.503d: Hướng tác dụng của biển

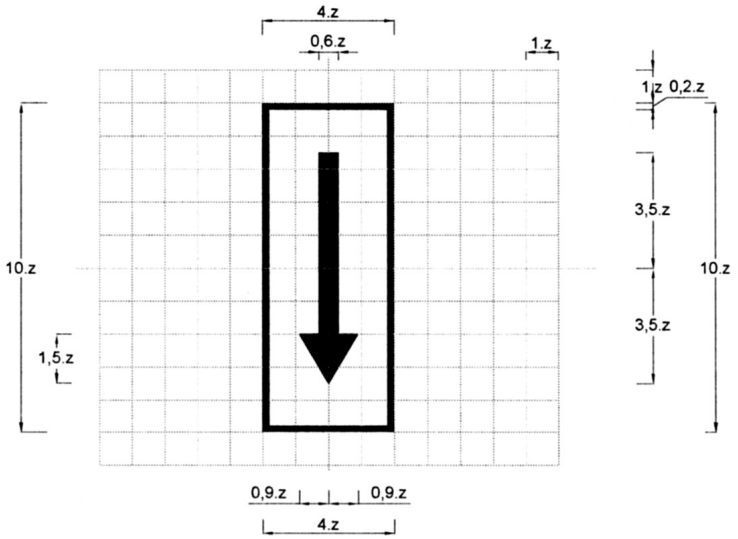

Loại đường	Đường đôi ngoài đô thị	Đường thông thường	Đường đô thị
z(mm)	90	62,5	50

Phụ lục M: Nhóm biển phụ

Biển số S.503e: Hướng tác dụng của biển

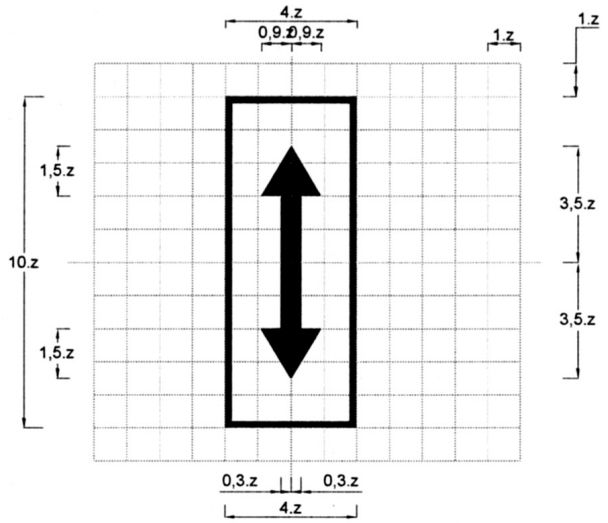

Biển số S.503f : Hướng tác dụng của biển

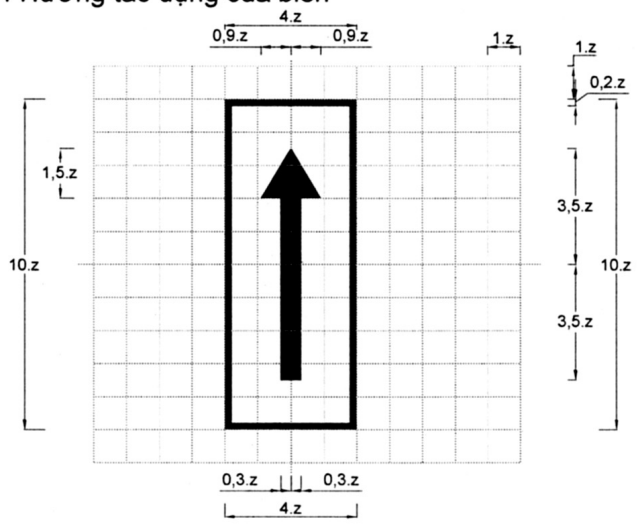

Biển SH.3a: Hướng tác dụng của biển

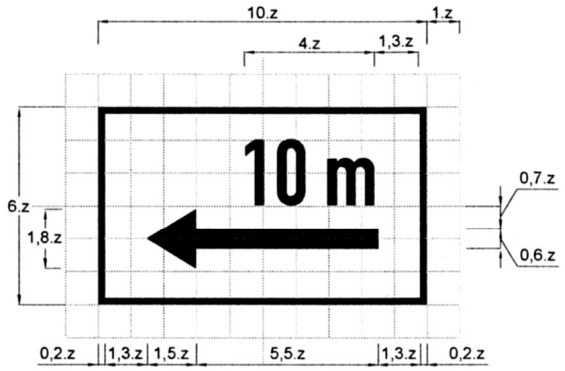

Loại đường	Đường đôi ngoài đô thị	Đường thông thường	Đường đô thị
z(mm)	90	62,5	50

Phụ lục M: Nhóm biển phụ

Biển SH.3b : Hướng tác dụng của biển

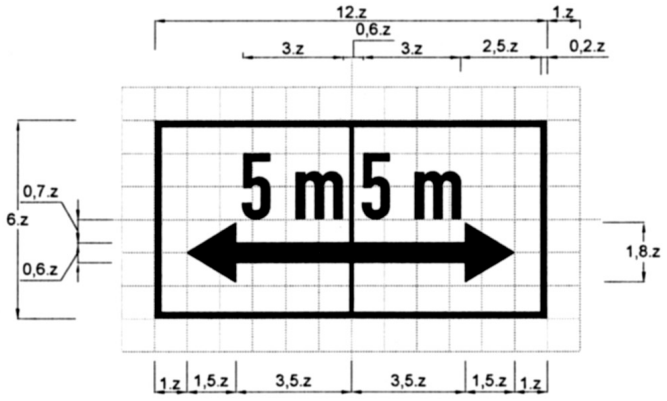

Biển SH.3c : Hướng tác dụng của biển

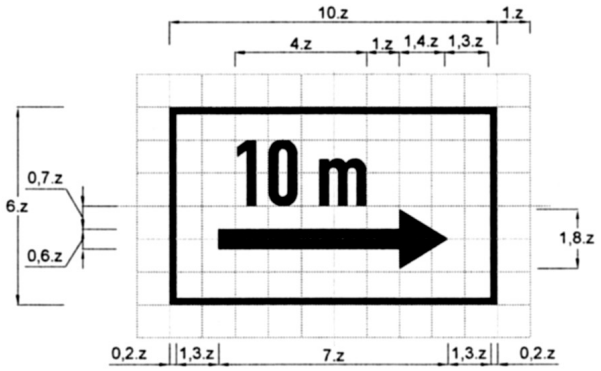

Biển số S.504 : Làn đường

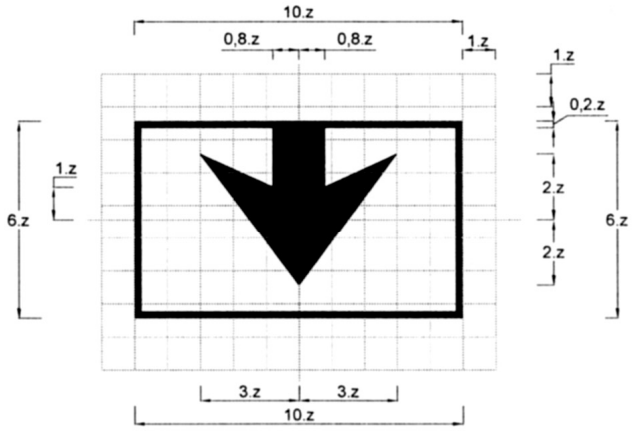

Loại đường	Đường đôi ngoài đô thị	Đường thông thường	Đường đô thị
z(mm)	90	62,5	50

Phụ lục M: Nhóm biển phụ

Biển số S.505a : Loại xe

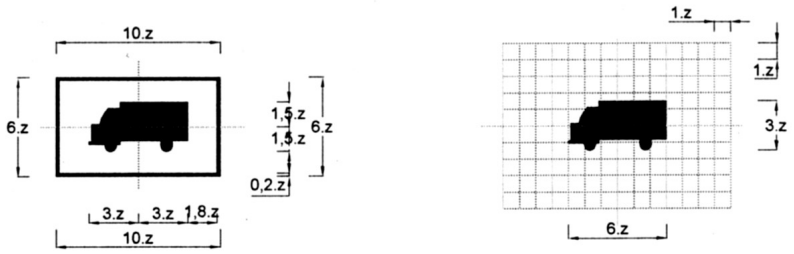

Biển số S.505b : Loại xe hạn chế qua cầu

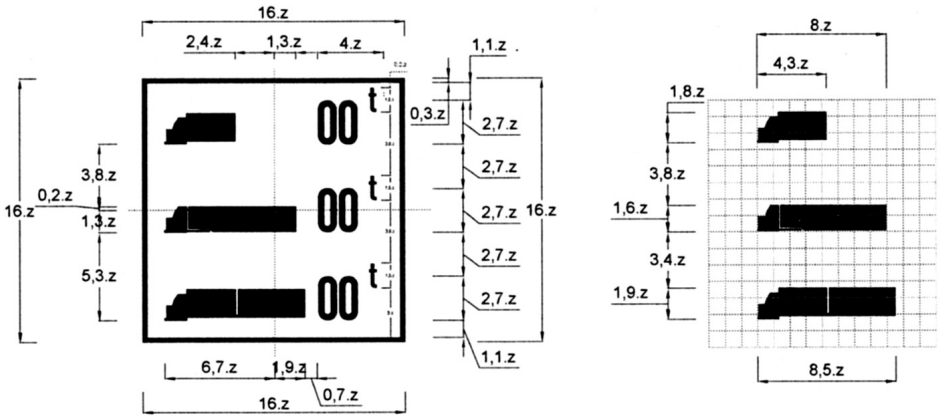

Biển số S.505c : Tải trọng trục hạn chế qua cầu

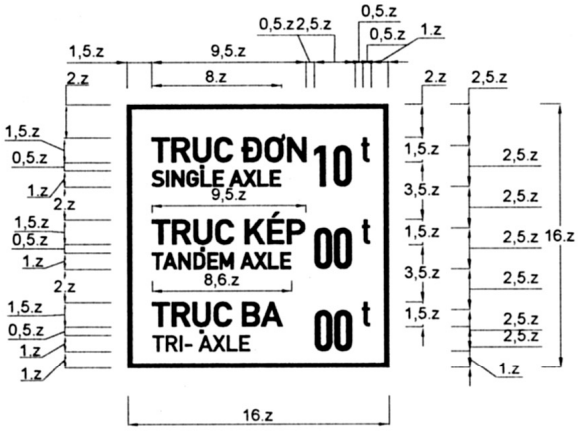

Loại đường	Đường đôi ngoài đô thị	Đường thông thường	Đường đô thị
z(mm)	90	62,5	50

Phụ lục M: Nhóm biển phụ

Biển số S.506a : Hướng đường ưu tiên

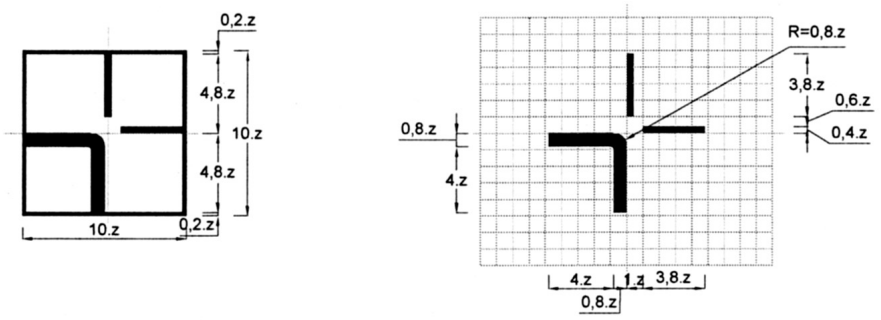

Biển số S.506b : Hướng đường ưu tiên

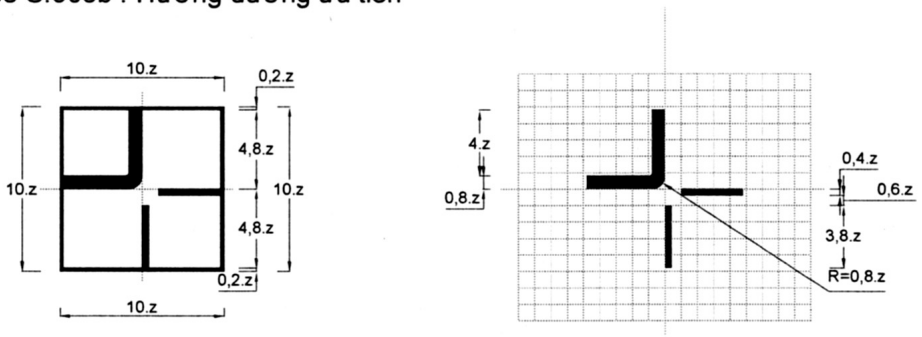

Biển số S.507 : Hướng rẽ

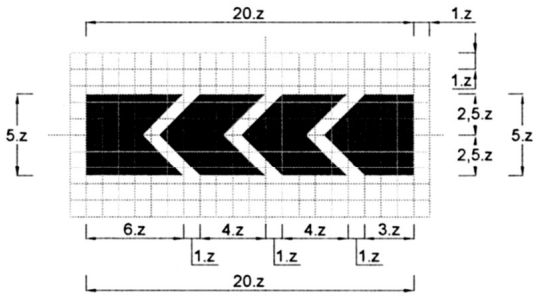

Loại đường	Đường đôi ngoài đô thị	Đường thông thường	Đường đô thị
z(mm)	90	62,5	50

Phụ lục M: Nhóm biển phụ

Biển số S.508a : Biểu thị thời gian

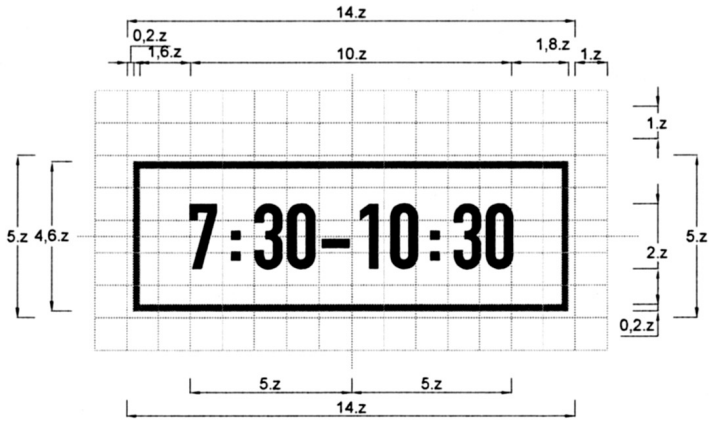

Biển số S.508b : Biểu thị thời gian

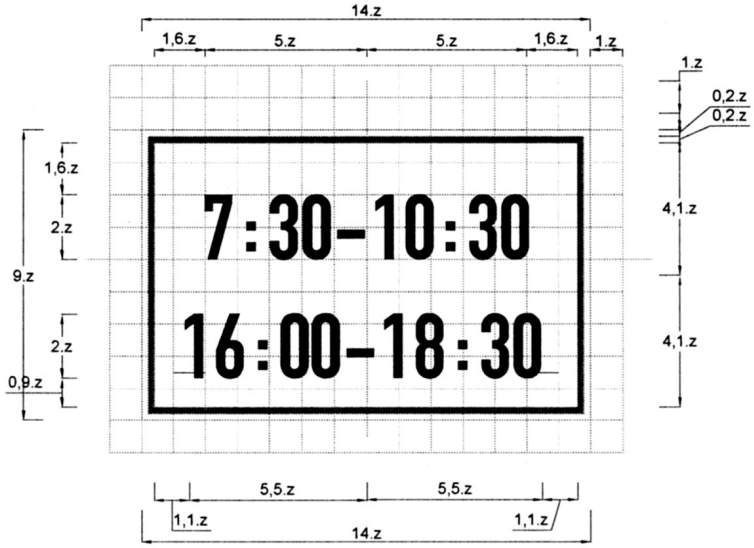

Loại đường	Đường đôi ngoài đô thị	Đường thông thường	Đường đô thị
z(mm)	90	62,5	50

Phụ lục M: Nhóm biển phụ

Biển số S.509a : Thuyết minh biển chính

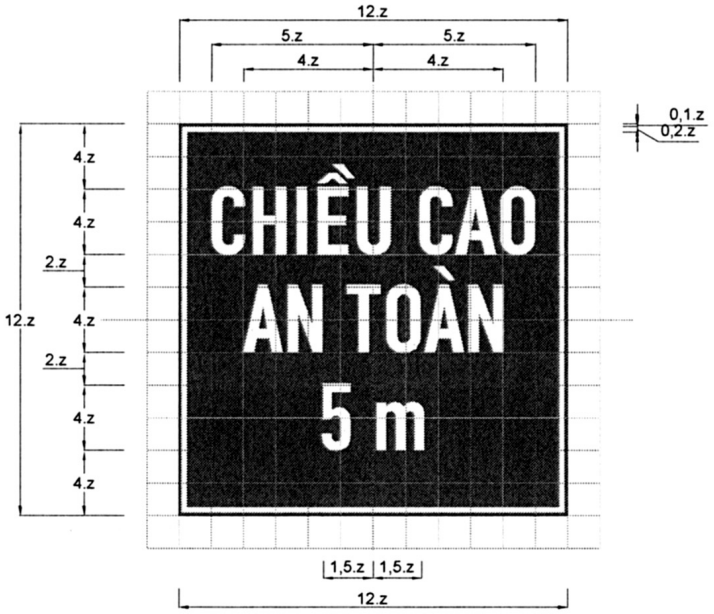

Biển số S.509b : Thuyết minh biển chính

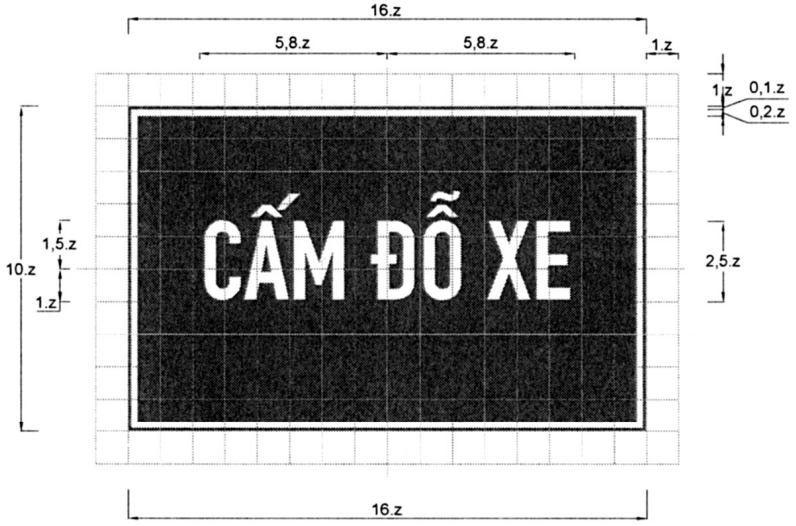

Loại đường	Đường đôi ngoài đô thị	Đường thông thường	Đường đô thị
z(mm)	90	62,5	50

Phụ lục M: Nhóm biển phụ

Biển số S.510 : Chú ý đường trơn có băng tuyết

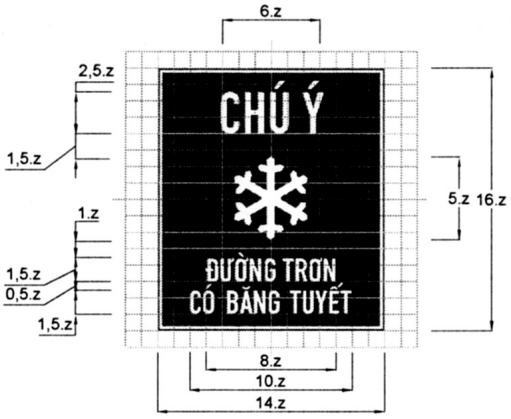

Biển số S.G,7 : Biển chỉ dẫn tới địa điểm cắm trại, tới nhà trọ

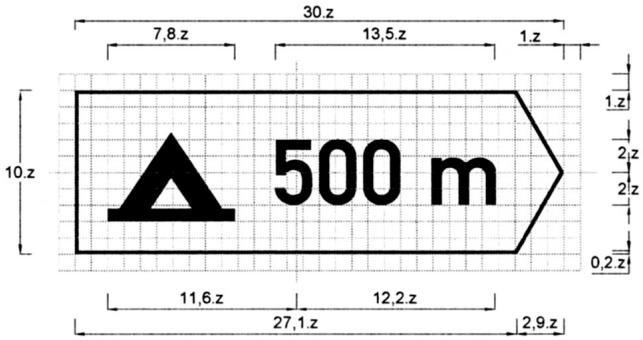

Biển số S.G,8: Biển chỉ dẫn tới địa điểm cắm trại, tới nhà trọ

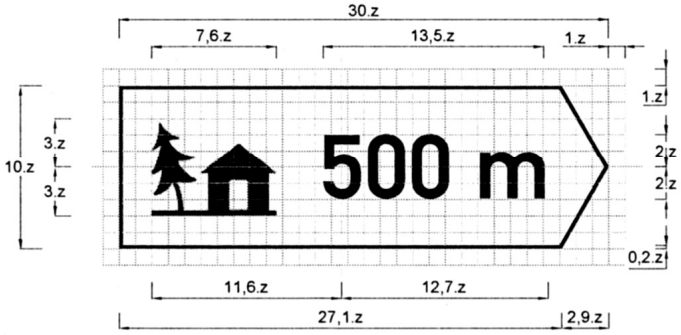

Loại đường	Đường đôi ngoài đô thị	Đường thông thường	Đường đô thị
z(mm)	90	62,5	50

Phụ lục M: Nhóm biển phụ

Biển số S.G,9b : Chỉ dẫn tới điểm đỗ xe dành cho lái xe muốn sử dụng phương tiện công cộng

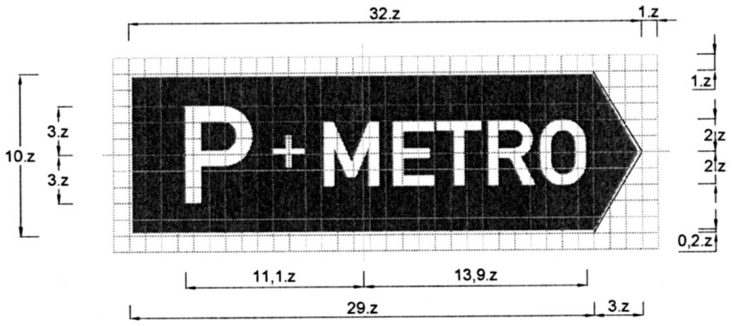

Biển số S.G,11a : Biển chỉ dẫn số lượng làn và hướng đi cho từng làn

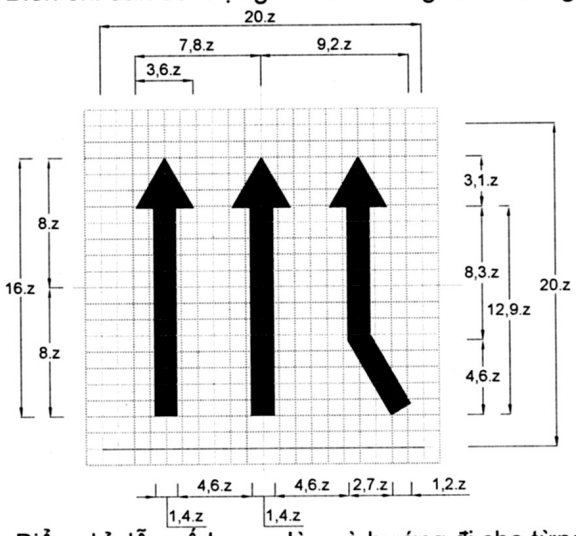

Biển số S.G,11c: Biển chỉ dẫn số lượng làn và hướng đi cho từng làn

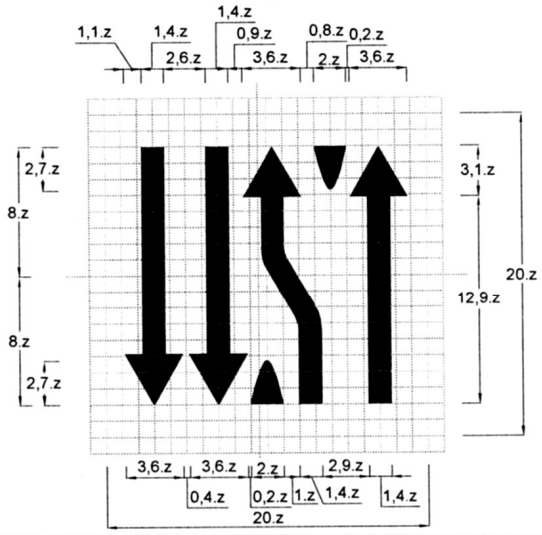

Loại đường	Đường đôi ngoài đô thị	Đường thông thường	Đường đô thị
z(mm)	90	62,5	50

Phụ lục M: Nhóm biển phụ

Biển số S.G,12a : Biển chỉ dẫn làn đường không lưu thông

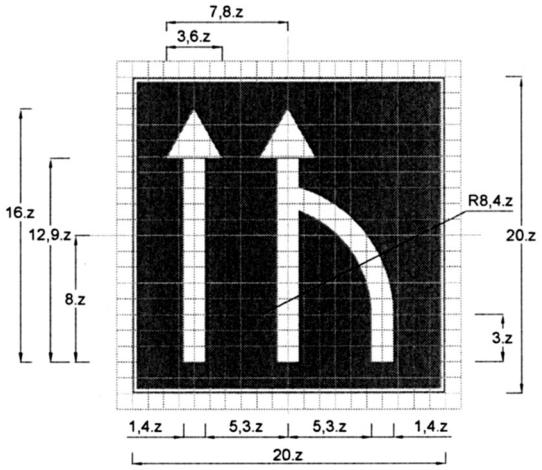

Biển số S.G,12b : Biển chỉ dẫn làn đường không lưu thông

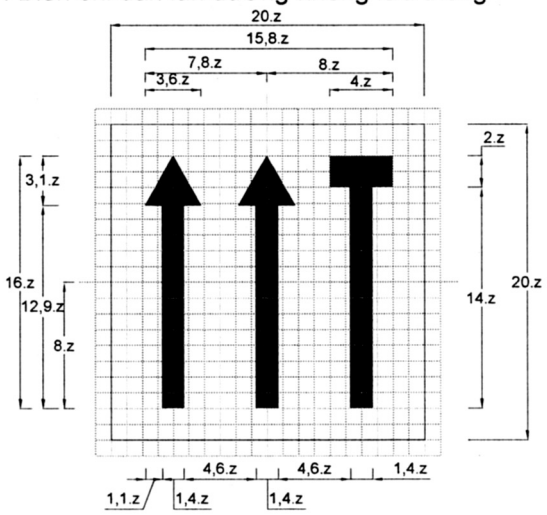

Biển số S.H,6 : Ngoại lệ

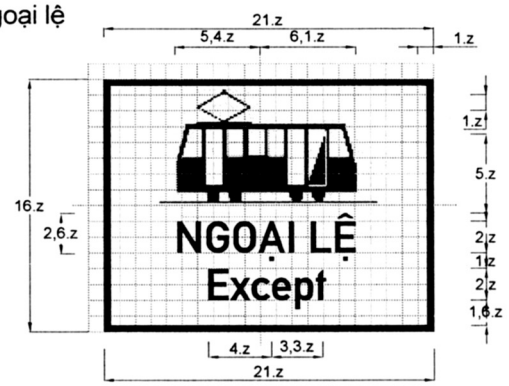

Loại đường	Đường đôi ngoài đô thị	Đường thông thường	Đường đô thị
z(mm)	90	62,5	50

(Xem tiếp Công báo số 455 + 456)

VĂN PHÒNG CHÍNH PHỦ XUẤT BẢN

Địa chỉ:	Số 1, Hoàng Hoa Thám, Ba Đình, Hà Nội
Điện thoại liên hệ:	
- Nội dung:	080.44417; Fax: 080.44517
- Phát hành:	080.48543
Email:	congbao@chinhphu.vn
Website:	http://congbao.chinhphu.vn
In tại:	Xí nghiệp Bản đồ 1- Bộ Quốc phòng

Giá: 10.000 đồng